hotbath

Italian bathroomware

EDITIE 12

hotbath

Italian bathroomware

a tale of friends and inspiring people

Inhoudsopgave

Voorwoord 3
Italiaans vakmanschap 4
Hotbath kenmerken 6
Flühs 8
Schoonmaak- en onderhoudsadvies 10
Get Together 11
Archie 29
Archie accessoires 54
Bro! 59
Cobber 68
Cobber accessoires 118
Cobber X 123
Cobber @work 139
Laddy 147
Friendo 157
Buddy 169
Bloke 187
Chap 201
Amice 213
Gringo 223
Fellow *Keukenkranen* 227
Dude *Fonteinkranen* 237
Mate *Hoofddouches* 245
Mate High Flow thermostaten 249
Pal 287
Garantie en voorwaarden 293

Archie RVS 316 ***(stainless steel)***

- IX RVS 316

Plated

- CR Chroom, Chrome, Chrome, Chrom
- GN Geborsteld Nikkel, Brushed Nickel, Nickel Brossé, Nickel Gebürstet

Varnished ***(3-componentenlak)***

- WH Mat Wit, Matt White, Blanc Mat, Mattweiss
- BL Mat Zwart, Matt Black, Noir Mat, Mattschwarz

Living colours ***(vormen een natuurlijke patina)***

- NB Gepolijst Messing, Natural Brass, Laiton Poli, Messing Poliert
- BB Geborsteld Messing, Brushed Brass, Laiton Brossé, Messing Gebürstet
- AB Verouderd Messing, Aged Brass, Laiton Vieilli, Messing Patiniert
- BC Geborsteld Koper, Brushed Copper, Cuivre Brossé, Kupfer Gebürstet
- NI Glans Nikkel, Bright Nickel, Nickel Brillant, Nickel Glänzend

Colour-plated

- RG Roze Goud, Rose Gold, Or Rose, Rose Gold
- AI Verouderd IJzer, Aged Iron, Fer Vieilli, Eisen Patiniert
- BK Zwart Chroom, Black Chrome, Chrome Noir, Schwarz Chrom

PVD ***(10 jaar garantie op de finish!)***

- NBP Gepolijst Messing PVD, Natural Brass PVD, Laiton Poli PVD, Messing Poliert PVD
- BBP Geborsteld Messing PVD, Brushed Brass PVD, Laiton Brossé PVD, Messing Gebürstet PVD
- BCP Geborsteld Koper PVD, Brushed Copper PVD, Cuivre Brossé PVD, Kupfer Gebürstet PVD

Disclaimer

Deze catalogus is met de grootst mogelijke zorg samengesteld. Aan deze catalogus kunnen geen rechten worden ontleend. Hotbath BV kan op geen enkele manier verantwoordelijk worden gesteld voor eventuele druk- of zetfouten.

Twaalfde editie, april 2020.

Hotbath BV heeft het recht om modellen naar eigen goeddunken te wijzigen. Afbeeldingen uit deze uitgave mogen alleen na schriftelijke toestemming van Hotbath BV gebruikt worden. Hotbath is een wettelijk gedeponeerde merknaam en mag niet voor wat voor doeleinden dan ook worden gebruikt zonder toestemming van Hotbath BV.

Alle getoonde prijzen zijn adviesverkoopprijzen en exclusief btw.

Voorwoord

Hotbath BV is een Nederlandse onderneming en bestaat uit een internationaal team, stuk voor stuk specialisten op het gebied van kraantechnologie, kraanontwerp, kraanproductie en marketing. Doelstelling van Hotbath BV is om zelf een kwalitatief hoogwaardig -programma te ontwikkelen, specifiek toegespitst op de exacte vraag van de markt en dat dan te laten produceren.

Uit kwaliteitsoverwegingen vindt deze productie volledig in Italië plaats, rondom het Ortameer. Simpelweg omdat Hotbath van mening is dat daar 's werelds beste specialisten te vinden zijn.

De producenten die deel uit maken van het Hotbath netwerk, behoren tot de allerbeste, gerenommeerde en reeds lang gevestigde fabrikanten op het gebied van fijnmetaal bewerking, verchromen, thermostaat techno-logie en assemblage. Vanwege de statuur van deze producenten zijn alle -onderdelen dan ook 5 jaar volle-dig gegarandeerd. Op electronische onderdelen geldt 2 jaar garantie.

Alle Hotbath producten zijn uitsluitend verkrijgbaar via de sanitair vakhandel.

Hotbath BV is a Dutch enterprise, consisting of an international team of specialists in the fields of marketing, technology, design and production.

For quality purposes all production takes place in Italy and sole with a selected group of renowned and finest, long situated manufacturers, again all specialized in either design, chroming, assembling and thermostatic technology.

The stature of these producers allows Hotbath to grant a full 5 year guarantee on all parts. Electronic parts 2 years guarantee.

All Hotbath products are distributed sole to the professional bathroom showrooms.

Hotbath BV est une entreprise Hollandaise se composant d'une équipe internationale de spécialistes dans les domaines du marketing, de la technologie, du design et de la production.

Toute la production est reéalisée en Italie par un group sélectionné de fabricants.

Hotbath accorde une pleine garantie de 5 ans sur toutes les pièces.

Tous les produits de Hotbath sont vendus seulement aux magasins professionnels de produits sanitaires.

Hotbath BV ist ein Holländisches Unternehmen, das aus einer internationalen Mannschaft von Fachleute besteht auf den Gebieten des Marketings, der Technologie, des Entwurfs und der Produktion.

Alle Produktion findet statt in Italien mit einer vorgewählten Gruppe von feinsten Produzenten.

Die Statur aller dieser Produzenten lässt Hotbath eine volle 5-jährige Garantie auf allen Teilen bewilligen.

Hotbath produkten werden nur verkauft im Fachladen.

Italian craftsmanship

Italy, Piedmont, lake Orta.

The beating heart of our business.

Where all our products come to life.

Hotbath kenmerken

Wie kiest voor Hotbath, kiest voor hoogwaardige kwaliteit. Dankzij een aantal unieke systemen, kenmerken de producten zich als energiebesparend, voordelig en duurzaam in het dagelijks gebruik. Ieder kenmerk heeft zijn eigen unieke label, zodat per product direct duidelijk is van welk systeem de consument profijt heeft. Alle systemen worden beschreven met het daarbij behorende label/beeldmerk. Bij ieder product in de catalogus is aangegeven welke system(en) van toepassing zijn op het desbetreffende product.

SPS®
SHOWER POWER SYSTEM

Met een minimale waterhoeveelheid maximaal douchecomfort, dat is het Shower Power System (SPS). Het SPS-systeem zorgt voor een gelijke verdeling van het water binnen de douchekop, waardoor er met een minimale toevoer een aangename douchebeleving ontstaat. Hiervoor wordt gebruik gemaakt van een gepatenteerd cartridge membraam systeem welke zich in de douchekop bevindt. Ieder product dat beschikt over het Shower Power System is voorzien van het SPS-logo. In alle hoofddouches (M100 en M200) met een diameter van 20 centimeter, is er minimaal een CW3 ketel systeem benodigd. De grotere hoofddouches (25cm en groter) werkt deze comfortabel bij een wateraanvoer van 12 ltr/min. Dit vereist minimaal een CW4 systeem of hoger. Bij iedere douchekop, voorzien van het SPS-system, vindt u een doorstroomtabel.

SPS®
SHOWER POWER SYSTEM

ECOAIR SYSTEM

Een forse besparing op het watergebruik en optimaal comfort door enkel lucht toe te voegen aan het water. Dat is het Ecoair systeem! In het kogelgewricht is een vernauwing aangebracht, waardoor het passerende water een snelheidsverhoging ondergaat. Hierdoor ontstaat een drukverlaging, waardoor lucht wordt aangezogen en wordt vermengd met het water. Ook wel bekend als het **venturi-effect**. Bij iedere opbouwhoofd-douches geniet men van het Eco-air systeem.

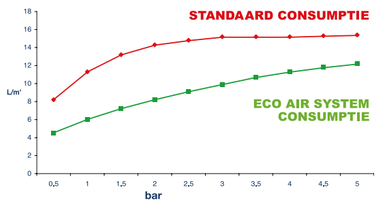

Flower Power system

'Groen' kan soms zo simpel zijn...
Iedere andere willekeurige éénhendel kraan geeft vanuit de "neutrale hendel positie" gemengd water. In veel gevallen wordt de hendel dan ook pas naar koud gedraaid als het water lauw begint te worden. Ondertussen wordt slechts de waterleiding verwarmd in afwachting van de volgende keer dat de kraan geopend wordt.

Het Flower Power System zorgt dat de hendel in eerste instantie slechts koud water geeft en enkel pas na verdraaien warm water. De simpelste en meest effectieve energiebesparing denkbaar.

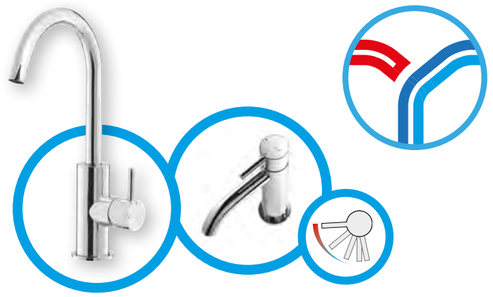

- Geen verspilling van warm water
- Geen verspilling door verwarming van het leidingwerk
- Geen verspilling van geld
- Geen verspilling van energie

3 + 3 inbouwsysteem

3+3®

Dankzij het revolutionaire 3+3-systeem kan de kraan op drie manieren worden gemonteerd en geplaatst. Kies voor de bediening links, rechts of boven. Zo sluit het ontwerp perfect aan naar ieders wens!

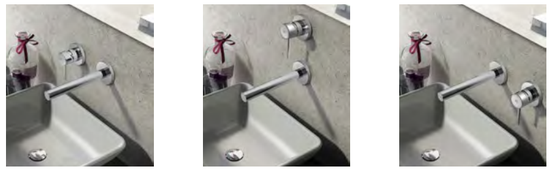

1

2

3

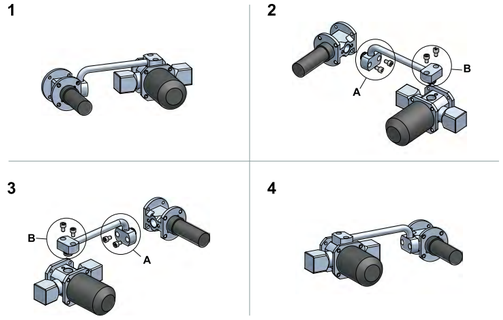

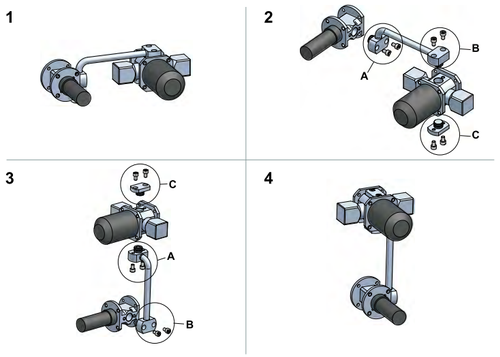

HIGH QUALITY 316 STAINLESS STEEL

RVS 316
De Hotbath serie Archie is ijzersterk door de allerbeste kwaliteit RVS! RVS 316 is een van de beste legeringen die RVS kent. Het materiaal is bestemd tegen vocht, vuil en hoge temperaturen en daardoor vrijwel onverwoestbaar. RVS is een van de meest hygiënische materialen en gemakkelijk schoon te houden. Geniet jarenlang van deze duurzame serie en zorg voor een stijlvolle uitstraling in huis.

VINYL TOUCH

Vinyl Touch
De afwerking op de hendel van onze Archie serie heeft dezelfde lichtspiegeling als de grammofoonplaat en geeft de kraan net die extra Touch. In de juiste belichting schittert deze kraan als geen ander. Samen met de verdere hoogwaardige geborstelde afwerking is het echt een "eyecatcher" in elke ruimte.

PLUMBER FRIENDLY

Hoogwaardige kwaliteit en gemakkelijk te installeren voor iedere installateur. Bij Hotbath werken wij met unieke innovatieve technieken om de installatie van de producten zo eenvoudig mogelijk te maken. Dit betekent dat de producten binnen no-time geïnstalleerd zijn. Oftewel geld, tijdsbesparing en een altijd vrolijke installateur.

German Valve Technology Flühs equipped

10 JAAR GARANTIE!

'Flühs inside' Hoogwaardige Hotbath kwaliteit kenmerkt zich door het kiezen van de juiste partners. Op alle keramische binnenwerken en omstellen van Flühs verleent Hotbath dan ook 10 jaar garantie! Deze unieke, gepatenteerde productie binnenwerken, cartridges en omstellingen bestaan uit een volledig messing cartridge met keramische schijven (wit en bruin) vervaardigd uit aluminiumoxide. Deze combinatie zorgt voor een uitstekende bediening van het sluiten, regelen en omstellen van de waterstroom.

Op pagina 8 vindt u meer uitgebreide informatie.

Flühs inside

‘Flühs inside’ powered by Flühs is een term in het Hotbath programma die onze kwaliteit waarborgt en continueert.

In alle nieuwe producties worden ook de andere Flühs componenten zoals 2 en 3 weg omstellingen en de cartridges voor keukenkranen, daar waar technisch mogelijk, geïntegreerd.

Flühs Drehtechnik GmbH is een 4 generaties familiebedrijf opgericht in 1926 in Lüdenscheid, Duitsland en is inmiddels met 400 werknemers ’s werelds grootste, meest innovatieve marktleider op het gebied van alle soorten binnenwerken en draaiwerk voor de wereldwijde kranenindustrie.

Met 120 ‘state of the art’ draaimachines wordt jaarlijks 140.000 ton messing verwerkt naar miljoenen binnenwerken en omstellingen en geëxporteerd over 5 continenten.

De unieke, gepatenteerde productie van Flühs binnenwerken, cartridges en omstellingen bestaan uit een volledig messing cartridge met keramische schijven (wit en bruin) vervaardigd uit aluminiumoxide. Deze combinatie zorgt voor een uitstekende bediening van het sluiten, regelen en omstellen van de waterstroom.

Het grote verschil van de Flühs producten vergeleken met de soortgelijke producten uit de ‘normale markt’ zit hem met name in de dichtheid van de keramische schijven en het unieke gepatenteerde systeem dat enkel Flühs geen gebruik maakt van vet tussen de schijven. Ook het gebruik van de messing cartridge, in tegenstelling tot een plastic cartridge, kan onmogelijk samengedrukt worden, al deze punten tezamen zorgen voor een jarenlange soepele werking.

De ‘Motion’ omstellingen hebben behalve de unieke keramische schijven nog een gepatenteerd uniek voordeel en zijn speciaal ontworpen voor gebruik in combinatie met thermostatische kranen. Om een jarenlange soepele werking van de doorstroom te waarborgen van het gemixte water naar 2 of 3 uitgangen (met tussenstops ertussen) komt het water aan de zijkant van de omstelling binnen. Vervolgens bevinden de uitgangen zich aan de onderzijde, het unieke voordeel is dat er geen constante druk op de schijven staat wat zorgt draagt voor de jarenlange soepelheid.

Hotbath verleent 10 JAAR GARANTIE op de Flühs keramische binnenwerken en omstellen.

‘Flühs inside’ powered by Flühs is a feature in the Hotbath program that guarantees and continues our quality.

Now in all our new production ranges also the other Flühs articles like 2-way, 3-way diverters and kitchen mixer cartridges will be implemented wherever technical possible.

Flühs Drehtechnik GmbH is a family owned company, founded in 1926 in Lüdenscheid, Germany and is with 400 employees nowadays by far the world leader of turnery products: the biggest in volume and the most innovative among all mixer manufacturers worldwide.

With 120 ‘state of the art’ turnery machines 14.000 tons of brass are annually turned and milled into millions of headworks and diverters: assembled, tested and shipped over five continents.

The patented unique production of the Flühs headworks and diverters consists of a full brass cartridge including ceramic discs made of aluminiumoxide allowing a perfect and smooth water closing, crossing, mixing and adjusting.

Big difference of the Flühs ceramic discs towards the “general market” is the density of the material itself and the fact that Flühs ceramic discs have, unlike competitors, no grease between the discs.

These patented unique features together entail a long lasting smooth operation. The body itself lodging the ceramic discs is made of brass instead of plastic: this unique feature makes sure that any deformation of the cartridge is impossible.

Besides the unique ceramic discs, the Flühs “Motion” diverters have also other unique patented features especially designed and produced to be used for thermostatic mixers.

In order to entail a long lasting smooth operation for choosing mixed water towards 2 or three different outlets, with complete closing stops in-between, the mixed water flow goes in from the side of the cartridge and goes out from the bottom plate of the diverter cartridge. This ensures that there is no continuous pressure at all on the bottom plate which in combination with the density and lack of grease explains the long lasting smoothness.

Therefore Hotbath gives 10 YEAR GUARANTEE on Flühs headworks and diverters.

Schoonmaak- en onderhoudsadvies

Voor het dagelijkse onderhoud adviseren wij Hotbath sanitair reiniger. Deze reiniger is speciaal ontwikkeld om onze kraanarmaturen in chroom of in andere finishes op de juiste wijze te onderhouden. Hotbath geeft 5 jaar garantie op chroom en overige finishes bij gebruik van onze Hotbath sanitair reiniger en Hotbath GN (en RVS 316) onderhoudsmiddel. Op de PVD finish geldt een garantie van 10 jaar.

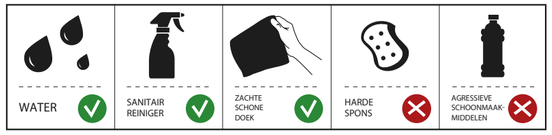

Algemeen schoonmaakadvies
Voor het kalkvrij houden van Hotbath producten en finishes adviseren wij:
- Dagelijks na gebruik reinigen met een zachte doek en water of Hotbath sanitair reiniger;
- Bij kalkaanslag het gebruik van Hotbath sanitair reiniger;
- Breng de Hotbath sanitair reiniger altijd eerst op doek of spons aan en niet direct op het kraanarmatuur. Wij adviseren hoofd- en handdouches wel direct in te sprayen, dit om de nozzles vrij te houden van kalk;
- Laat de Hotbath sanitair reiniger niet langer dan nodig is inwerken (max. 5 minuten);
- Het goed afspoelen met schoon water van ieder product na reiniging, er mag geen reinigingsmiddel achterblijven op het product;
- Het goed drogen van ieder product na gebruik en reiniging.

Om schade en klachten te voorkomen, zowel bij gebruik als bij reiniging van kranen en douches, dit reinigingsadvies opvolgen. Schades die door onzorgvuldig gebruik of reiniging zijn ontstaan vallen niet onder onze garantiebepalingen.

Hotbath artikelen zijn volledig vervaardigd van hoogwaardig messing en vervolgens zwaar verchroomd (CR) of voorzien van een geborsteld nikkel finish (GN). Voor overige finishes zie aanvullend schoonmaak- en onderhoudsadvies.

Hotbath raadt af
- Het gebruik van een reinigingsmiddel dat zoutzuur, azijnzuur of een ander schadelijk, agressief zuur of chloor bevat;
- Het gebruik van fosforzuurhoudende (industriële) reinigings-middelen;
- Het mengen van verschillende schoonmaakmiddelen;
- Het gebruik van agressieve reinigingsmiddelen, schuurmiddelen, schuursponsjes en microvezeldoek;
- Het gebruik van middelen met fluoride of waterstofperoxide;

Ook huidverzorgingsproducten zoals shampoo, kleurspoelingen, douchegel en vloeibare zeep kunnen schade veroorzaken. Ook hier moet men na gebruik goed naspoelen met water.

Aanvullend advies voor de producten in IX (RVS 316)
Door het gebruik van het GN onderhoudsmiddel blijft er een onzichtbare beschermlaag achter, dit voorkomt tevens kalkaanhechting. Hotbath raadt af RVS schoonmaakmiddelen op basis van alcohol, chloor, thinner e.d. toe te passen aangezien deze kleurverschillen van het oppervlak kunnen veroorzaken. Gebruik van chloormiddelen kan oppervlak corrosie (vliegroest) veroorzaken.

Voor producten in GN finish geldt het aanvullende advies
Door het gebruik van het GN onderhoudsmiddel blijft er een onzichtbare beschermlaag achter, dit voorkomt tevens kalkaanhechting.

Aanvullend advies voor Cobber varnished (3-componentenlak)
De codes **WH** en **BL** staan voor gelakte armaturen. Deze twee kleuren zijn krasgevoelig. Om deze twee kleuren te voorzien van een extra beschermlaag kunnen deze in de autowas worden gezet.

Aanvullend advies voor de Cobber living colours
De finishes **NB**, **AB**, **BB**, **BC** en **NI** staan voor pure metaalfinishes, deze zullen of kunnen door gebruik en invloeden van buitenaf verkleuren (oxideren) en een natuurlijk patina vormen, deze eigenschap hoort bij het aangeschafte product.

Let op: De finish **AB** heeft een industrieel aangebracht, onomkeerbaar verouderd patina welke niet gepoetst kan worden. **AB** mag enkel schoongemaakt worden met water en een zachte doek.

Voor de finishes **NB**, **BB**, **BC** en **NI** kan eventueel de natuurlijk gevormde patina worden gepoetst d.m.v. zilver- of koperpoets.

Aanvullend advies voor Cobber colour-plated
Deze kunt u het beste onderhouden met Hotbath sanitair reiniger. Zie algemeen schoonmaakadvies.

Aanvullend advies voor Cobber PVD
Deze kunt u het beste onderhouden met Hotbath sanitair reiniger. Zie algemeen schoonmaakadvies.

Belangrijk advies bij gebruik waterontharder
Bij gebruik van een waterontharder dient u rekening te houden met de afstelling volgens het advies van uw leverancier. Verkeerd ingestelde waterontharders kunnen onherstelbare schade aan metaaloppervlaktes die direct met indrogend douche- of badwater in aanraking komen veroorzaken. Deze schades zijn duidelijk herkenbaar aan een zogenaamd sinaasappeleffect op glansfinishes of onuitpoetsbare vlekken op geborstelde finishes. Op deze wijze aangetaste Hotbath armaturen vallen buiten iedere vorm van garantie.

Zie pagina 292 voor de bijbehorende prijsinformatie.

'Perfectie in de badkamer'

De serienaam zegt het al 'Get Together'. Dé serie waarin Hotbath producten samenkomen tot prachtige sets. Liever een glijstang, een andere handdouche of een grotere hoofddouche? De combinaties zijn eindeloos, want ieder set is volledig af te stemmen naar eigen wens. Raak geïnspireerd door onze 'Get Together serie' en kies zelf uitkleurrijke, moderne en luxe opties.

Get Together IBS1

Complete thermostatische douche InBouwSet Buddy met 2 stopkranen

Thermostatic shower set complete with 2 stop valves / Set de douche encastré thermostatique complet avec 2 robinets d'arrêt / Thermostat set komplett mit 2 UP-Ventilen

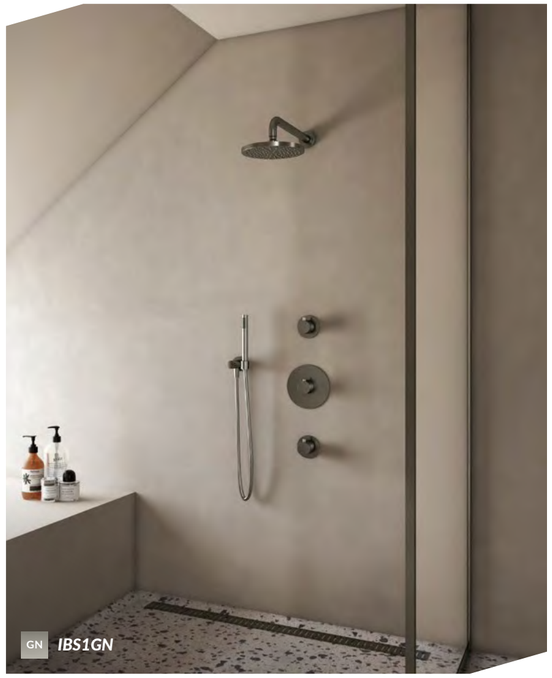

GN *IBS1GN*

CR *IBS1CR1247*

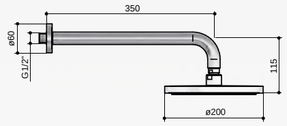

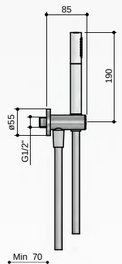

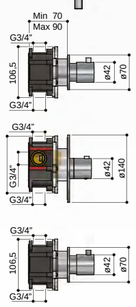

Standaardset IBS1

Bestaande uit:			
HB007:	Inbouwbox thermostaat met 2 stopkranen	€	489
B007EXTCR:	Afbouwdeel	€	169
M501CR:	Wandsteun	€	85
M015CR:	Doucheslang	€	24
M350CR:	Handdouche	€	75
M450CR:	Wandarm	€	80
M100CR:	Hoofddouche	€	180
Totaalprijs IBS1 **CR**		€	1.102
Voordeelsetprijs:		**€**	**815**
Totaalprijs IBS1 **GN**		€	1.496
Voordeelsetprijs:		**€**	**1.289**

Optiemogelijkheden IBS1..

Optie zonder meerprijs in **CR** en **GN** keuze uit:

1. 3 standen handdouche (M375)
2. Plafondbuis 15 cm (M452)
3. Plafondbuis 30 cm (M453)

Meerprijzen in **CR**		
4	25 cm hoofddouche (M105)	€ 135
5	30 cm hoofddouche (M106)	€ 205
7	Glijstang 90 cm met geïntegreerde uitlaat (M305)	€ 34
Meerprijzen in **GN**		
4	25 cm hoofddouche (M105)	€ 160
5	30 cm hoofddouche (M106)	€ 270
7	Glijstang 90 cm met geïntegreerde uitlaat (M305)	€ 90

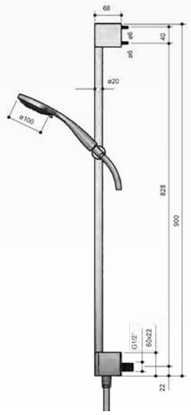

Get Together IBS1A

Complete thermostatische douche InBouwSet Buddy met 2-weg-stop-omstel

Thermostatic shower set complete with 2-ways stop diverter / Set de douche à encastrer thermostatique complet avec inverseur à 2-voies / Thermostat set komplett mit 2-Wege Umsteller

CR *IBS1ACR*

GN *IBS1AGN17*

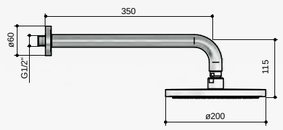

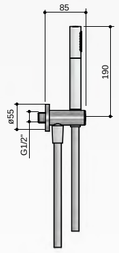

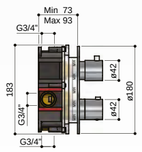

Standaardset IBS1A

Bestaande uit:			
HB009:	Inbouwbox thermostaat met 2-weg omstel	€	489
B009EXTCR:	Afbouwdeel	€	169
M501CR:	Wandsteun	€	85
M015CR:	Doucheslang	€	24
M350CR:	Handdouche	€	75
M450CR:	Wandarm	€	80
M100CR:	Hoofddouche	€	180
Totaalprijs IBS1A **CR**		€	1.102
Voordeelsetprijs:		**€**	**815**
Totaalprijs IBS1A **GN**		€	1.496
Voordeelsetprijs:		**€**	**1.289**

Optiemogelijkheden IBS1A..

Optie zonder meerprijs in **CR** en **GN** keuze uit:

1. 3 standen handdouche (M375)
2. plafondbuis 15 cm (M452)
3. plafondbuis 30 cm (M453)

Meerprijzen in **CR**		
4	25 cm hoofddouche (M105)	€ 135
5	30 cm hoofddouche (M106)	€ 205
7	Glijstang 90 cm met geïntegreerde uitlaat (M305)	€ 34
Meerprijzen in **GN**		
4	25 cm hoofddouche (M105)	€ 160
5	30 cm hoofddouche (M106)	€ 270
7	Glijstang 90 cm met geïntegreerde uitlaat (M305)	€ 90

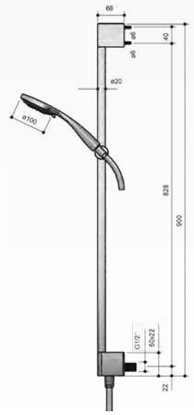

Get Together IBS2

Complete thermostatische douche InBouwSet Laddy met 2 stopkranen

Thermostatic shower set complete with 2 stop valves / Set de douche encastré thermostatique complet avec 2 robinets d'arrêt / thermostat set komplett mit 2 UP-Ventilen

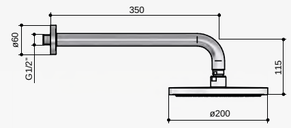

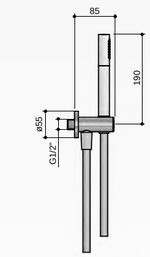

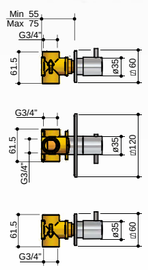

Standaardset IBS2

Bestaande uit:		
L007CR: Inb.therm. + 2 stopkr.	€	595
M501CR: Wandsteun	€	85
M015CR: Doucheslang	€	24
M350CR: Handdouche	€	75
M450CR: Wandarm	€	80
M100CR: Hoofddouche	€	180
Totaalprijs IBS2 **CR**	€	1.039
Voordeelsetprijs:	**€**	**789**
Totaalprijs IBS2 **GN**	€	1.331
Voordeelsetprijs:	**€**	**1.205**

SLECHTS 55 MM INBOUWDIEPTE!

Optiemogelijkheden IBS2..

Optie zonder meerprijs in **CR** en **GN** keuze uit:

1. 3 standen handdouche (M375)
2. plafondbuis 15 cm (M452)
3. plafondbuis 30 cm (M453)

Meerprijzen in **CR**		
4 25 cm hoofddouche (M105)	€	135
5 30 cm hoofddouche (M106)	€	205
6 20 cm hoofddouche vierkant (M200)	€	119
7 Glijstang 90 cm met geïntegreerde uitlaat (M305)	€	34
Meerprijzen in **GN**		
4 25 cm hoofddouche (M105)	€	160
5 30 cm hoofddouche (M106)	€	270
6 20 cm hoofddouche vierkant (M200)	€	129
7 Glijstang 90 cm met geïntegreerde uitlaat (M305)	€	90

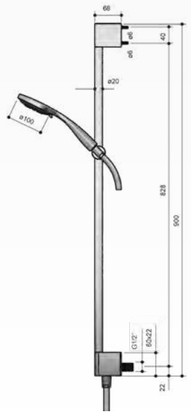

Get Together IBS2A

Complete thermostatische douche InBouwSet Laddy met 2-weg-stop-omstel

Thermostatic shower set complete with 2-ways stop diverter / Set de douche à encastrer thermostatique complet avec inverseur à 2-voies / Thermostat set komplett mit 2-Wege Umsteller

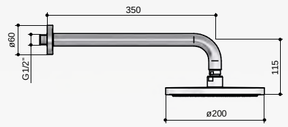

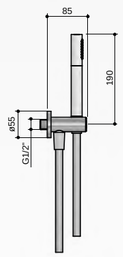

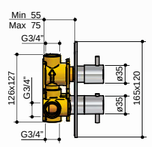

Standaardset IBS2A

Bestaande uit:		
L009CR: Inb.therm. + 2w st.omst.	€	595
M501CR: Wandsteun	€	85
M015CR: Doucheslang	€	24
M350CR: Handdouche	€	75
M450CR: Wandarm	€	80
M100CR: Hoofddouche	€	180
Totaalprijs IBS2A **CR**	€	1.039
Voordeelsetprijs:	**€**	**789**
Totaalprijs IBS2A **GN**	€	1.331
Voordeelsetprijs:	**€**	**1.205**

SLECHTS 55 MM INBOUWDIEPTE!

Optiemogelijkheden IBS2A..

Optie zonder meerprijs in **CR** en **GN** keuze uit:

1. 3 standen handdouche (M375)
2. plafondbuis 15 cm (M452)
3. plafondbuis 30 cm (M453)

Meerprijzen in **CR**		
4 25 cm hoofddouche (M105)	€	135
5 30 cm hoofddouche (M106)	€	205
6 20 cm hoofddouche vierkant (M200)	€	119
7 Glijstang 90 cm met geïntegreerde uitlaat (M305)	€	34
Meerprijzen in **GN**		
4 25 cm hoofddouche (M105)	€	160
5 30 cm hoofddouche (M106)	€	270
6 20 cm hoofddouche vierkant (M200)	€	129
7 Glijstang 90 cm met geïntegreerde uitlaat (M305)	€	90

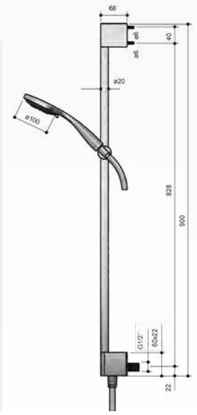

Get Together IBS2R

Complete thermostatische douche InBouwSet Laddy met 2 stopkranen

Thermostatic shower set complete with 2 stop valves / Set de douche encastré thermostatique complet avec 2 robinets d'arrêt / Thermostat set komplett mit 2 UP-Ventilen

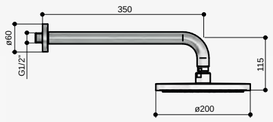

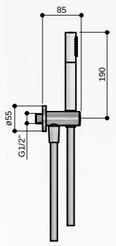

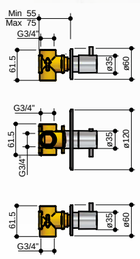

Standaardset IBS2R

Bestaande uit:		
L007RCR: Inb.therm. + 2 stopkr.	€	595
M501CR: Wandsteun	€	85
M015CR: Doucheslang	€	24
M350CR: Handdouche	€	75
M450CR: Wandarm	€	80
M100CR: Hoofddouche	€	180
Totaalprijs IBS2R **CR**	€	1.039
Voordeelsetprijs:	**€**	**789**
Totaalprijs IBS2R **GN**	€	1.331
Voordeelsetprijs:	**€**	**1.205**

SLECHTS 55 MM INBOUWDIEPTE!

Optiemogelijkheden IBS2R..

Optie zonder meerprijs in **CR** en **GN** keuze uit:

1. 3 standen handdouche (M375)
2. Plafondbuis 15 cm (M452)
3. Plafondbuis 30 cm (M453)

Meerprijzen in **CR**		
4 25 cm hoofddouche (M105)	€	135
5 30 cm hoofddouche (M106)	€	205
7 Glijstang 90 cm met geïntegreerde uitlaat (M305)	€	34
Meerprijzen in **GN**		
4 25 cm hoofddouche (M105)	€	160
5 30 cm hoofddouche (M106)	€	270
7 Glijstang 90 cm met geïntegreerde uitlaat (M305)	€	90

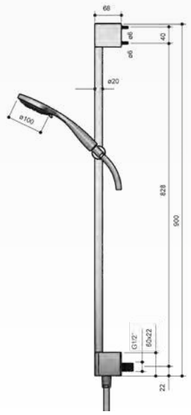

Get Together IBS2RA

Complete thermostatische douche InBouwSet Laddy met 2-weg-stop-omstel

Thermostatic shower set complete with 2-ways stop diverter / Set de douche à encastrer thermostatique complet avec inverseur à 2-voies / Thermostat set komplett mit 2-Wege Umsteller

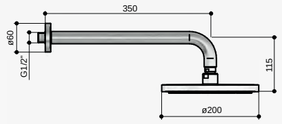

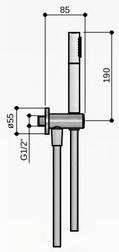

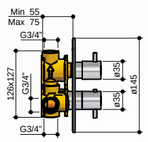

Standaardset IBS2RA

Bestaande uit:		
L009RCR: Inb.therm. + 2w st.omst.	€	595
M501CR: Wandsteun	€	85
M015CR: Doucheslang	€	24
M350CR: Handdouche	€	75
M450CR: Wandarm	€	80
M100CR: Hoofddouche	€	180
Totaalprijs IBS2RA CR	€	1.039
Voordeelsetprijs:	**€**	**789**
Totaalprijs IBS2RA GN	€	1.331
Voordeelsetprijs:	**€**	**1.205**

SLECHTS 55 MM INBOUWDIEPTE!

Optiemogelijkheden IBS2RA..

Optie zonder meerprijs in **CR** en **GN** keuze uit:

1. 3 standen handdouche (M375)
2. Plafondbuis 15 cm (M452)
3. Plafondbuis 30 cm (M453)

Meerprijzen in **CR**		
4 25 cm hoofddouche (M105)	€	135
5 30 cm hoofddouche (M106)	€	205
7 Glijstang 90 cm met geïntegreerde uitlaat (M305)	€	34
Meerprijzen in **GN**		
4 25 cm hoofddouche (M105)	€	160
5 30 cm hoofddouche (M106)	€	270
7 Glijstang 90 cm met geïntegreerde uitlaat (M305)	€	90

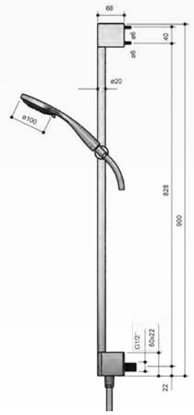

Get Together IBS3

Complete thermostatische douche InBouwSet Chap met 2 stopkranen

Thermostatic shower set complete with 2 stop valves / Set de douche encastré thermostatique complet avec 2 robinets d'arrêt / Thermostat set komplett mit 2 UP-Ventilen

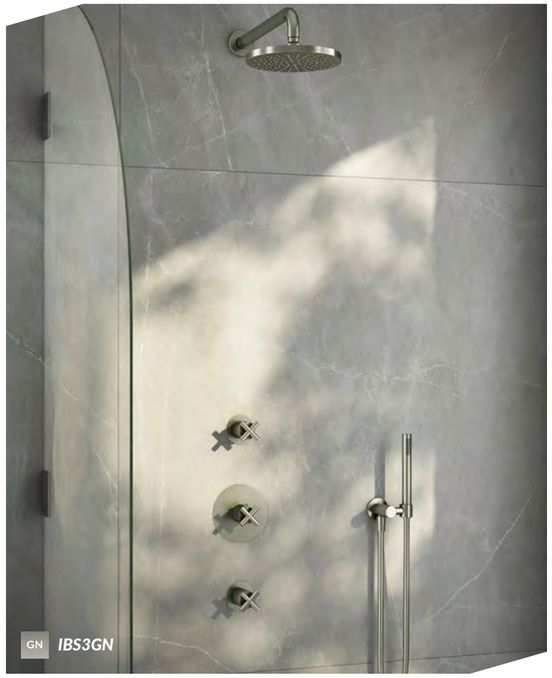

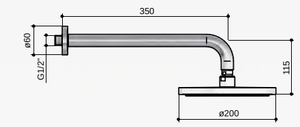

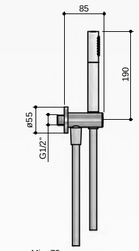

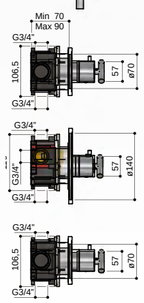

Standaardset IBS3

Bestaande uit:

HB007:	Inbouwbox thermostaat met 2 stopkranen	€	489
C007EXTCR:	Afbouwdeel	€	229
M501CR:	Wandsteun	€	85
M015CR:	Doucheslang	€	24
M350CR:	Handdouche	€	75
M450CR:	Wandarm	€	80
M100CR:	Hoofddouche	€	180
Totaalprijs IBS3 **CR**		€	1.162
Voordeelsetprijs:		**€**	**940**
Totaalprijs IBS3 **GN**		€	1.550
Voordeelsetprijs:		**€**	**1.395**

Optiemogelijkheden IBS3..

Optie zonder meerprijs in **CR** en **GN** keuze uit:

1. 3 standen handdouche (M375)
2. Plafondbuis 15 cm (M452)
3. Plafondbuis 30 cm (M453)

Meerprijzen in **CR**		
4 25 cm hoofddouche (M105)	€	135
5 30 cm hoofddouche (M106)	€	205
7 Glijstang 90 cm met geïntegreerde uitlaat (M305)	€	34
Meerprijzen in **GN**		
4 25 cm hoofddouche (M105)	€	160
5 30 cm hoofddouche (M106)	€	270
7 Glijstang 90 cm met geïntegreerde uitlaat (M305)	€	90

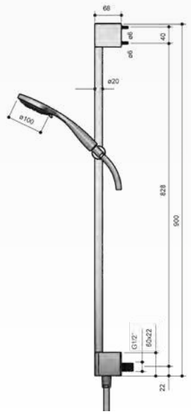

Get Together IBS3A

Complete thermostatische douche InBouwSet Chap met 2-weg-stop-omstel

Thermostatic shower set complete with 2-ways stop diverter / Set de douche à encastrer thermostatique complet avec inverseur à 2-voies / Thermostat set komplett mit 2-Wege Umsteller

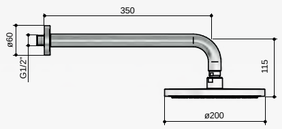

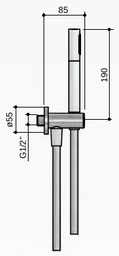

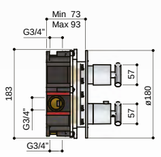

Standaardset IBS3A

Bestaande uit:

HB009:	Inbouwbox thermostaat met 2-weg omstel	€	489
C009EXTCR:	Afbouwdeel	€	229
M501CR:	Wandsteun	€	85
M015CR:	Doucheslang	€	24
M350CR:	Handdouche	€	75
M450CR:	Wandarm	€	80
M100CR:	Hoofddouche	€	180
Totaalprijs IBS3A **CR**		€	1.162
Voordeelsetprijs:		**€**	**940**
Totaalprijs IBS3A **GN**		€	1.550
Voordeelsetprijs:		**€**	**1.395**

Optiemogelijkheden IBS3A..

Optie zonder meerprijs in **CR** en **GN** keuze uit:

1. 3 standen handdouche (M375)
2. Plafondbuis 15 cm (M452)
3. Plafondbuis 30 cm (M453)

Meerprijzen in **CR**		
4 25 cm hoofddouche (M105)	€	135
5 30 cm hoofddouche (M106)	€	205
7 Glijstang 90 cm met geïntegreerde uitlaat (M305)	€	34
Meerprijzen in **GN**		
4 25 cm hoofddouche (M105)	€	160
5 30 cm hoofddouche (M106)	€	270
7 Glijstang 90 cm met geïntegreerde uitlaat (M305)	€	90

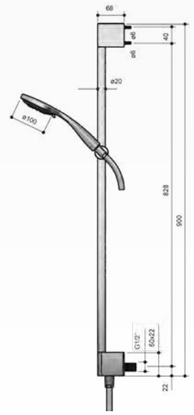

Get Together IBS5

Complete thermostatische douche InBouwSet Friendo met 2 stopkranen

Thermostatic shower set complete with 2 stop valves / Set de douche encastré thermostatique complet avec 2 robinets d'arrêt / Thermostat set komplett mit 2 UP-Ventilen

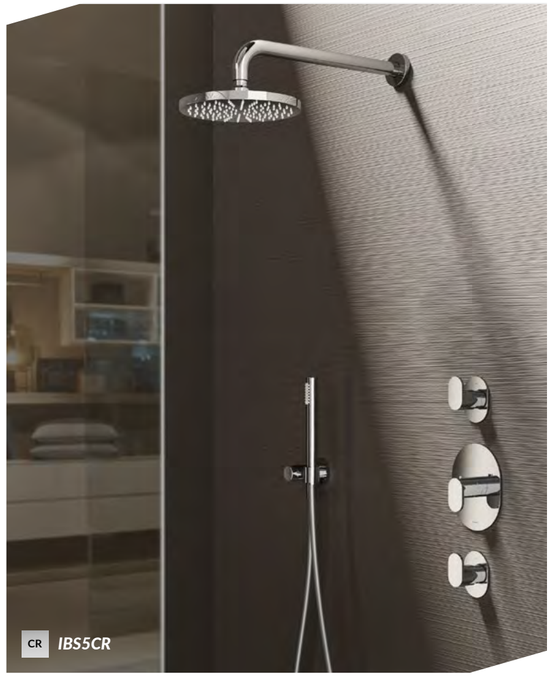

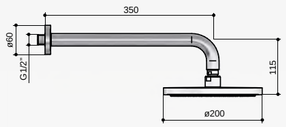

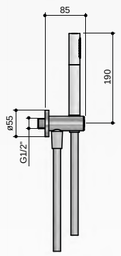

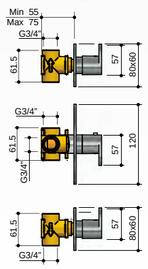

Standaardset IBS5

Bestaande uit:		
F007CR: Inb.therm. + 2 stopkr.	€	675
M501CR: Wandsteun	€	85
M015CR: Doucheslang	€	24
M350CR: Handdouche	€	75
M450CR: Wandarm	€	80
M100CR: Hoofddouche	€	180
Totaalprijs IBS5 **CR**	€	1.119
Voordeelsetprijs:	**€**	**869**
Totaalprijs IBS5 **GN**	€	1.475
Voordeelsetprijs:	**€**	**1.339**

SLECHTS 55 MM INBOUWDIEPTE!

Optiemogelijkheden IBS5..

Optie zonder meerprijs in **CR** en **GN** keuze uit:

1. 3 standen handdouche (M375)
2. Plafondbuis 15 cm (M452)
3. Plafondbuis 30 cm (M453)

Meerprijzen in **CR**		
4 25 cm hoofddouche (M105)	€	135
5 30 cm hoofddouche (M106)	€	205
7 Glijstang 90 cm met geïntegreerde uitlaat (M305)	€	34
Meerprijzen in **GN**		
4 25 cm hoofddouche (M105)	€	160
5 30 cm hoofddouche (M106)	€	270
7 Glijstang 90 cm met geïntegreerde uitlaat (M305)	€	90

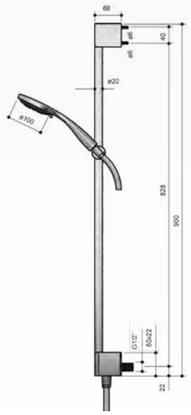

Get Together IBS5A

Complete thermostatische douche InBouwSet Friendo met 2-weg-stop-omstel

Thermostatic shower set complete with 2-ways stop diverter / Set de douche à encastrer thermostatique complet avec inverseur à 2-voies / Thermostat set komplett mit 2-Wege Umsteller

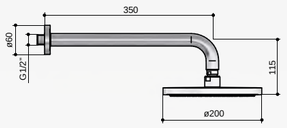

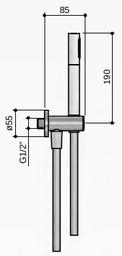

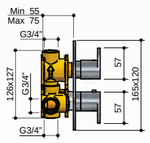

Standaardset IBS5A

Bestaande uit:		
F009CR: Inb.therm. + 2w st.omst.	€	675
M501CR: Wandsteun	€	85
M015CR: Doucheslang	€	24
M350CR: Handdouche	€	75
M450CR: Wandarm	€	80
M100CR: Hoofddouche	€	180
Totaalprijs IBS5A **CR**	€	1.119
Voordeelsetprijs:	**€**	**869**
Totaalprijs IBS5A **GN**	€	1.487
Voordeelsetprijs:	**€**	**1.339**

SLECHTS 55 MM INBOUWDIEPTE!

Optiemogelijkheden IBS5A..

Optie zonder meerprijs in **CR** en **GN** keuze uit:

1. 3 standen handdouche (M375)
2. Plafondbuis 15 cm (M452)
3. Plafondbuis 30 cm (M453)

Meerprijzen in **CR**		
4 25 cm hoofddouche (M105)	€	135
5 30 cm hoofddouche (M106)	€	205
7 Glijstang 90 cm met geïntegreerde uitlaat (M305)	€	34
Meerprijzen in **GN**		
4 25 cm hoofddouche (M105)	€	160
5 30 cm hoofddouche (M106)	€	270
7 Glijstang 90 cm met geïntegreerde uitlaat (M305)	€	90

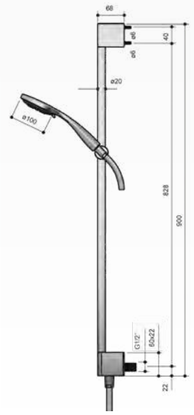

Get Together IBS4*

Complete thermostatische douche InBouwSet Bloke met 2 stopkranen

Thermostatic shower set complete with 2 stop valves / Set de douche encastré thermostatique complet avec 2 robinets d'arrêt / Thermostat set komplett mit 2 UP-Ventilen

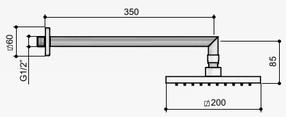

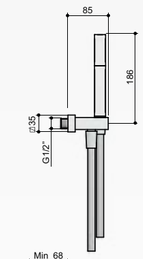

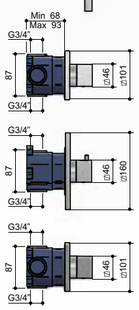

Standaardset IBS4

Bestaande uit:

HB007:	Inbouwbox thermostaat met 2 stopkranen	€	489
Q007EXTCR:	Afbouwdeel	€	369
M503CR:	Wandsteun	€	95
M015CR:	Doucheslang	€	24
M390CR:	Handdouche	€	90
M451CR:	Wandarm	€	100
M200CR:	Hoofddouche	€	299
Totaalprijs IBS4 **CR**		€	1.475
Voordeelsetprijs:		**€**	**1.175**
Totaalprijs IBS4 **GN**		€	1.940
Voordeelsetprijs:		**€**	**1.709**

Optiemogelijkheden IBS4..

Optie zonder meerprijs in **CR** en **GN** keuze uit:
2 Plafondbuis 15 cm (M455)
3 Plafondbuis 30 cm (M456)

Meerprijzen in **CR**
5 30 cm hoofddouche (M107) € 196

Meerprijzen in **GN**
5 30 cm hoofddouche (M107) € 326

Get Together IBS4A*

Complete thermostatische douche InBouwSet Bloke met 2-weg-stop-omstel

Thermostatic shower set complete with 2-ways stop diverter / Set de douche à encastrer thermostatique complet avec inverseur à 2-voies / Thermostat set komplett mit 2-WegeUmsteller

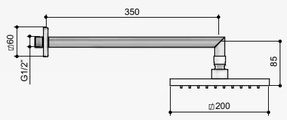

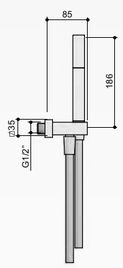

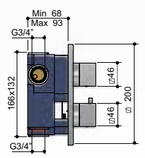

Standaardset IBS4A

Bestaande uit:

HB009:	Inbouwbox thermostaat met 2-weg omstel	€	489
Q009EXTCR:	Afbouwdeel	€	369
M503CR:	Wandsteun	€	95
M015CR:	Doucheslang	€	24
M390CR:	Handdouche	€	99
M451CR:	Wandarm	€	100
M200CR:	Hoofddouche	€	299
Totaalprijs IBS4A **CR**		€	1.419
Voordeelsetprijs:		**€**	**1.175**
Totaalprijs IBS4A **GN**		€	1.882
Voordeelsetprijs:		**€**	**1.709**

Optiemogelijkheden IBS4A..

Optie zonder meerprijs in **CR** en **GN** keuze uit:
2 Plafondbuis 15 cm (M455)
3 Plafondbuis 30 cm (M456)

Meerprijzen in **CR**
5 30 cm hoofddouche (M107) € 196

Meerprijzen in **GN**
5 30 cm hoofddouche (M107) € 326

Get Together IBS6

Complete thermostatische douche InBouwSet Amice met 2 stopkranen

Thermostatic shower set complete with 2 stop valves / Set de douche encastré thermostatique complet avec 2 robinets d'arrêt / Thermostat set komplett mit 2 UP-Ventilen

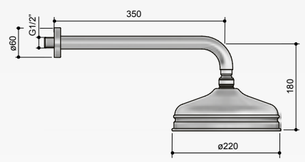

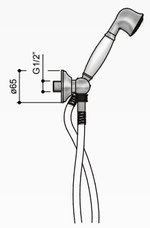

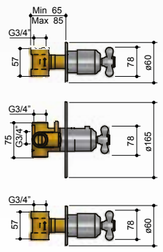

Standaardset IBS6

Bestaande uit:

A007CR:	Inbouw thermostaat + 2 stopkr.	€	765
M510CR:	Wandsteun	€	85
M215CR:	Doucheslang	€	24
M395CR:	Handdouche	€	45
M450CR:	Wandarm	€	80
379LCR:	Hoofddouche	€	305
Totaalprijs IBS6 **CR**		€	1.304
Voordeelsetprijs:		**€**	**1.079**

Optiemogelijkheden IBS6..

Optie zonder meerprijs in **CR**
2 Plafondbuis 15 cm (M452)
3 Plafondbuis 30 cm (M453)

Get Together IBS6A

Complete thermostatische douche InBouwSet Amice met 2-weg-stop-omstel

Thermostatic shower set complete with 2-ways stop diverter / Set de douche à encastrer thermostatique complet avec inverseur à 2-voies / Thermostat set komplett mit 2-Wege Umsteller

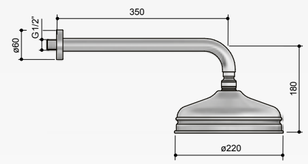

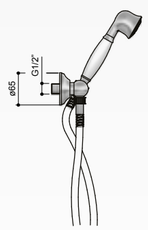

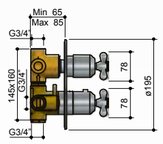

Standaardset IBS6A

Bestaande uit:

A009CR:	Inbouw thermostaat + 2w st.omst.	€	765
M510CR:	Wandsteun	€	85
M215CR:	Doucheslang	€	24
M395CR:	Handdouche	€	45
M450CR:	Wandarm	€	80
379LCR:	Hoofddouche	€	305
Totaalprijs IBS6A **CR**		€	1.304
Voordeelsetprijs:		**€**	**1.079**

Optiemogelijkheden IBS6A..

Optie zonder meerprijs in **CR**
2 Plafondbuis 15 cm (M452)
3 Plafondbuis 30 cm (M453)

Producten met een * zijn uitlopend - *Adviesverkoopprijs exclusief btw*

Voor meer productinformatie zie www.hotbath.nl

Get Together IBS7

Complete thermostatische douche InBouwSet Buddy / Laddy, 3 stopkranen en hoofddouche met cascade

Thermostatic shower set complete with 3 stop valves / Set de douche encastré thermostatique complet avec 3 robinets d'arrêt / Thermostat set komplett mit 3 UP-Ventilen

CR *IBS7CR*

CR *IBS7CR17*

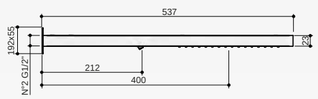

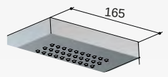

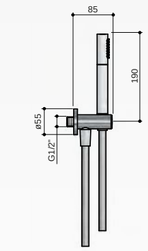

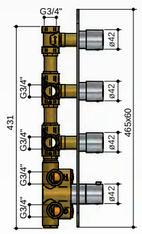

Standaardset IBS7

Bestaande uit:			
B050CR:	Inb.therm. + 3 stopkr.	€	789
M501CR:	Wandsteun	€	85
M015CR:	Doucheslang	€	24
M350CR:	Handdouche	€	75
M193CR:	Hoofddouche met cascade	€	695
Totaalprijs IBS7 **CR**		€	1.668
Voordeelsetprijs:		**€**	**1.315**
Totaalprijs IBS7 **GN**		€	2.087
Voordeelsetprijs:		**€**	**1.675**

Optiemogelijkheden IBS7..

	Optie zonder meerprijs in **CR** en **GN** keuze uit:		
1	3 standen handdouche (M375)		
	Meerprijzen in **CR**		
7	Glijstang 90 cm met geïntegreerde uitlaat (M305)	€	34
	Meerprijzen in **GN**		
7	Glijstang 90 cm met geïntegreerde uitlaat (M305)	€	90

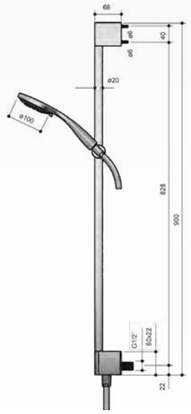

GN *IBS1AGN17*

Get Together SDS1

Thermostatische StortDoucheSet Buddy / Laddy

Complete wall-mounted showerset, with 2-ways thermostatic mixer
Set de douche mural complet, avec mitigeur thermostatique à deux voies
Wand-Standbrause komplett, mit 2-Wege Thermostatmischer

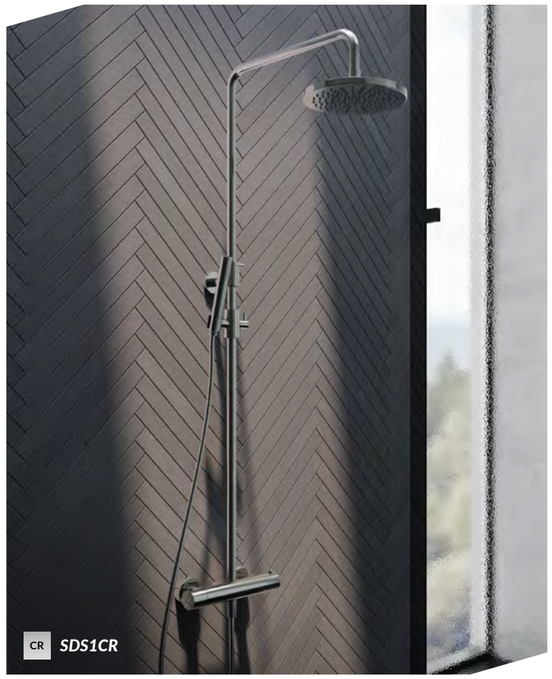

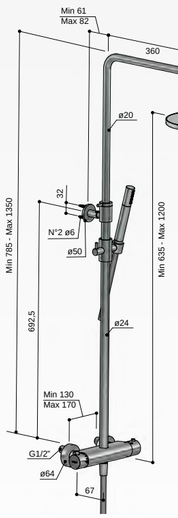

Standaardset SDS1

Bestaande uit:		
B016CR: Opb. therm.	€	410
M015CR: Doucheslang	€	24
M431CR: Stortdouchestang	€	305
M350CR: Handdouche	€	75
M100CR: Hoofddouche	€	180
Totaalprijs SDS1 **CR**	€	994
Voordeelsetprijs:	**€**	**765**
Totaalprijs SDS1 **GN**	€	1.393
Voordeelsetprijs:	**€**	**1.209**

Optiemogelijkheden SDS1..

Optie zonder meerprijs in **CR** en **GN** keuze uit:
1 3 standen handdouche (M375)

Meerprijzen in **CR**

4	25 cm hoofddouche (M105)	€ 135
5	30 cm hoofddouche (M106)	€ 205

Meerprijzen in **GN**

4	25 cm hoofddouche (M105)	€ 160
5	30 cm hoofddouche (M106)	€ 270

Get Together SDS3

Thermostatische StortDoucheSet Chap

Complete wall-mounted showerset, with 2-ways thermostatic mixer
Set de douche mural complet, avec mitigeur thermostatique à deux voies
Wand-Standbrause komplett, mit 2-Wege Thermostatmischer

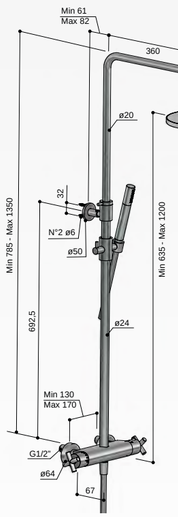

Standaardset SDS3

Bestaande uit:		
C016CR: Opb. therm.	€	440
M015CR: Doucheslang	€	24
M426CR: Stortdouchestang	€	305
M350CR: Handdouche	€	75
M100CR: Hoofddouche	€	180
Totaalprijs SDS3 **CR**	€	1.024
Voordeelsetprijs:	**€**	**789**
Totaalprijs SDS3 **GN**	€	1.477
Voordeelsetprijs:	**€**	**1.235**

Optiemogelijkheden SDS3..

Optie zonder meerprijs in **CR** en **GN** keuze uit:
1 3 standen handdouche (M375)

Meerprijzen in **CR**

4	25 cm hoofddouche (M105)	€ 135
5	30 cm hoofddouche (M106)	€ 205

Meerprijzen in **GN**

4	25 cm hoofddouche (M105)	€ 160
5	30 cm hoofddouche (M106)	€ 270

Get Together SDS5

Thermostatische StortDoucheSet Amice

Complete wall-mounted showerset, with 2-ways thermostatic mixer
Set de douche mural complet, avec mitigeur thermostatique à deux voies
Wand-Standbrause komplett, mit 2-Wege Thermostatmischer

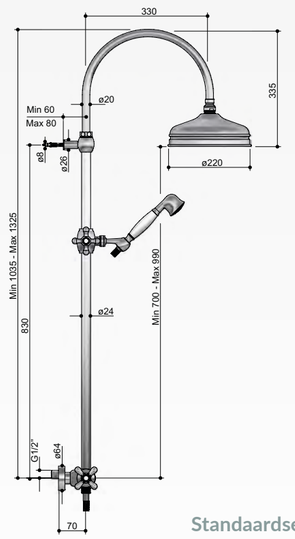

Standaardset SDS5

Bestaande uit:		
A016CR: Opb. therm.	€	495
M215CR: Doucheslang	€	24
M430CR: Stortdouchestang	€	679
M395CR: Handdouche	€	45
379LCR: Hoofddouche	€	300
Totaalprijs SDS5 **CR**	€	1.548
Voordeelsetprijs:	**€**	**1.255**

Get Together SDS7

Thermostatische StortDoucheSet Universal

Complete wall-mounted showerset, with 2-ways thermostatic mixer
Set de douche mural complet, avec mitigeur thermostatique à deux voies
Wand-Standbrause komplett, mit 2-Wege Thermostatmischer

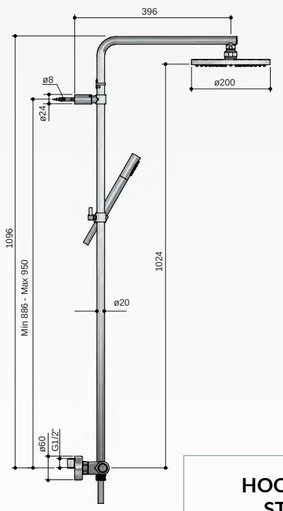

HOOFDDOUCHE EN STAAFDOUCHE ABS KUNSTSTOF!

Zwenkbare stortdouchestang

Standaardset SDS7

Totaalprijs SDS7 **CR**	€	499

Get Together SDS8

Thermostatische StortDoucheSet Friendo

Complete wall-mounted showerset, with 2-ways thermostatic mixer
Set de douche mural complet, avec mitigeur thermostatique à deux voies
Wand-Standbrause komplett, mit 2-Wege Thermostatmischer

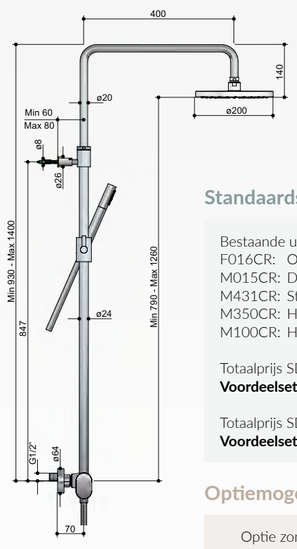

Standaardset SDS8

Bestaande uit:		
F016CR: Opb. therm.	€	439
M015CR: Doucheslang	€	24
M431CR: Stortdouchestang	€	305
M350CR: Handdouche	€	75
M100CR: Hoofddouche	€	180
Totaalprijs SDS8 **CR**	€	1.023
Voordeelsetprijs:	**€**	**789**
Totaalprijs SDS8 **GN**	€	1.413
Voordeelsetprijs:	**€**	**1.255**

Optiemogelijkheden SDS8

Optie zonder meerprijs in **CR** en **GN**
keuze uit:
1 3 standen handdouche (M375)

Meerprijzen in **CR**		
4 25 cm hoofddouche (M105)	€	135
5 30 cm hoofddouche (M106)	€	205
Meerprijzen in **GN**		
4 25 cm hoofddouche (M105)	€	160
5 30 cm hoofddouche (M106)	€	270

Cobber SDS9

Onderstaande sets zijn te vinden in de Cobber serie op pagina 87.

'Man van staal'

Archie, een ijzersterke én stijlvol vormgegeven kraan. Deze serie is uitgevoerd in hoogwaardig RVS 316. Dit is RVS van de allerbeste kwaliteit, waardoor je jarenlang geniet van deze kraan. De bedieningsknop is uitgevoerd met een Vinyl Touch en heeft dezelfde lichtschittering als een grammofoonplaat welke voor een luxe uitstraling én door het Flower Power System gaat de kraan zuinig om met warm water.

Adviesverkoopprijs exclusief btw

Archie AR003

Wastafelmengkraan zonder waste

Washbasin mixer
Mitigeur de lavabo
Waschtisch-Einhandbatterie

IX AR003IX € 375,–

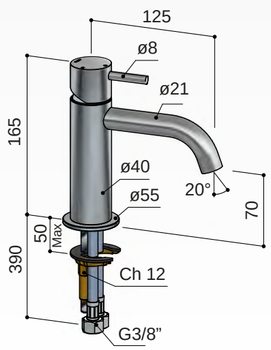

Clickplug met schroef
IX AR710IX € 95,–

Hoekstopkraan met filter 1/2”
IX AR2002IX € 155,–

Archie AR003M

Wastafelmengkraan zonder waste

Vessel mixer
Mitigeur de lavabo
Waschtisch-Einhandbatterie

IX AR003MIX € 645,–

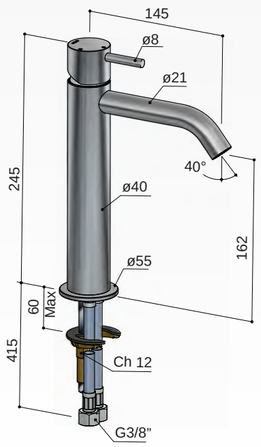

Clickplug met schroef
IX AR710IX € 95,–

Hoekstopkraan met filter 1/2”
IX AR2002IX € 155,–

Archie AR003H

Wastafelmengkraan zonder waste

Vessel mixer
Mitigeur de lavabo
Waschtisch-Einhandbatterie

IX AR003HIX € 675,–

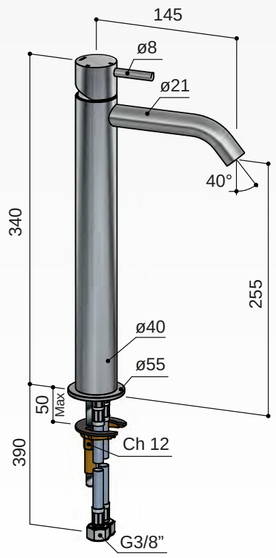

Clickplug met schroef
IX AR710IX € 95,–

Hoekstopkraan met filter 1/2”
IX AR2002IX € 155,–

Archie AR004

Wastafelmengkraan met draaibare uitloop, zonder waste

Washbasin mixer, with swivel spout
Mitigeur de lavabo, avec bec mobile
Waschtisch-Einhandbatterie, mit Schwenkauslauf

IX AR004IX € 475,–

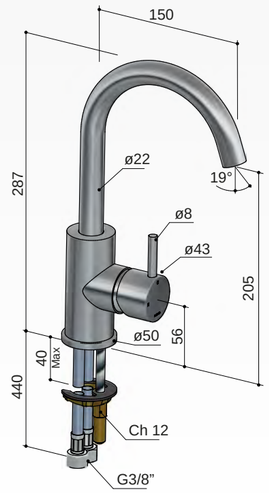

Clickplug met schroef
IX AR710IX € 95,–

Hoekstopkraan met filter 1/2”
IX AR2002IX € 155,–

Adviesverkoopprijs exclusief btw

Voor meer productinformatie zie www.hotbath.nl

Archie AR005-18

Inbouw wastafelmengkraan

Concealed washbasin mixer
Mitigeur de lavabo encastré
Wand-Waschtisch-Einhandbatterie

IX AR005-18IX € 610,–

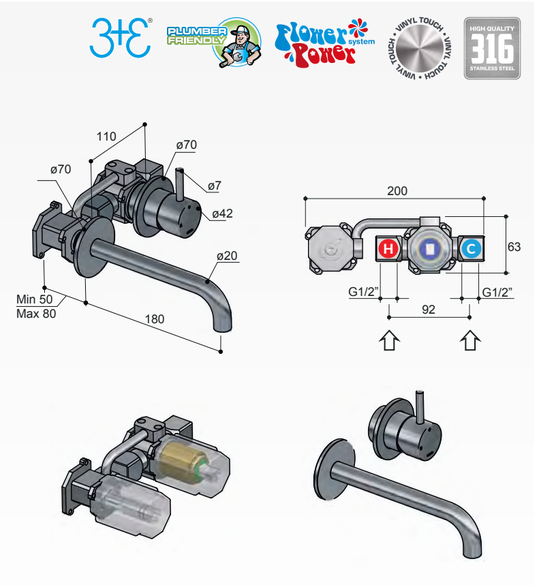

Inbouwdeel
HBCB005 € 245,–

Afbouwdeel
(uitloop 18 cm)
AR005EXT18IX € 365,–

Clickplug met schroef
IX AR710IX € 95,–

Archie AR005-25

Inbouw wastafelmengkraan

Concealed washbasin mixer
Mitigeur de lavabo encastré
Wand-Waschtisch-Einhandbatterie

IX AR005-25IX € 610,–

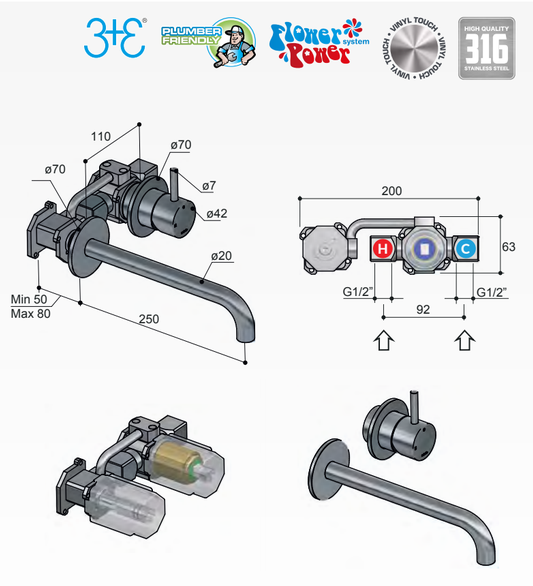

Inbouwdeel
HBCB005 € 245,–

Afbouwdeel
(uitloop 25 cm)
AR005EXT25IX € 365,–

Clickplug met schroef
IX AR710IX € 95,–

Archie AR018

Bidetmengkraan

Bidet mixer
Mitigeur de bidet
Bidet-Einhandbatterie

IX AR018IX € 495,–

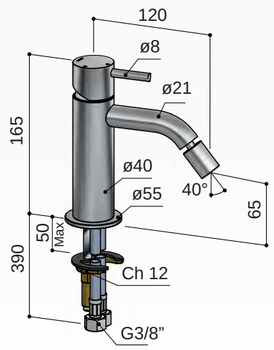

Clickplug met schroef
IX AR710IX € 95,–

Hoekstopkraan met filter 1/2"
IX AR2002IX € 155,–

Archie AR001

Fonteinkraan

Coldwater tap
Robinet eau froide
Kaltwasserventil

IX AR001IX € 185,–

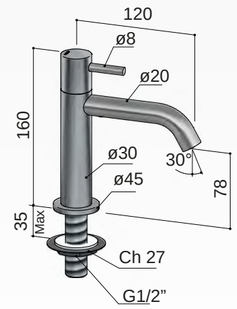

Always open plug met schroef
IX AR708IX € 90,–

Hoekstopkraan met filter 1/2"
IX AR2002IX € 155,–

Archie AR031

Inbouw douche mengkraan

Concealed shower mixer
Mitigeur de douche à encastrer
UP-Einhand-Brausebatterie

IX AR031IX € 395,–

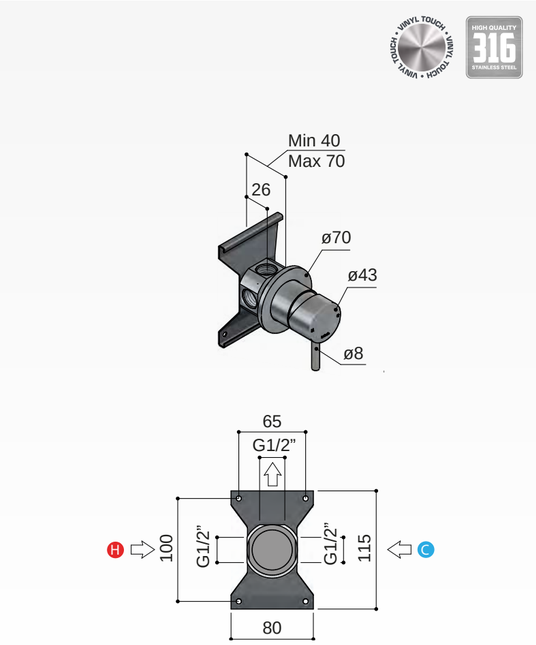

Archie AR032

Inbouw mengkraan met 2-weg omstel

Concealed mixer, with 2-ways diverter
Mitigeur encastré,avec inverseur a 2 voies
UP-Einhand-Batterie, mit 2-Wege-Umsteller

IX AR032IX € 475,–

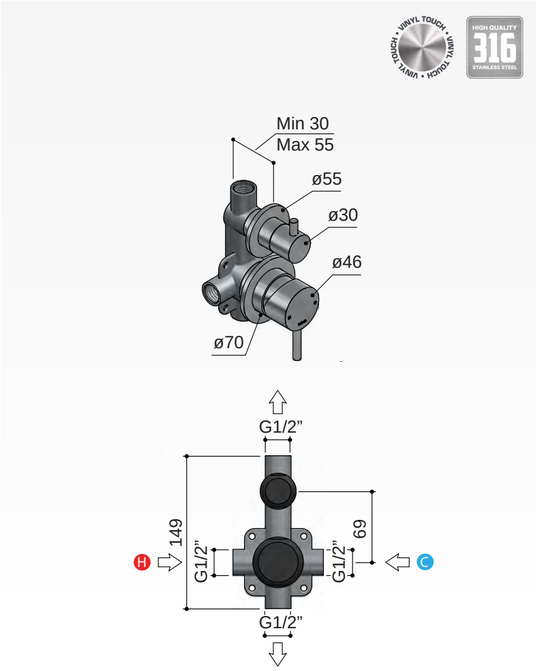

Archie AR076

Vrijstaande baduitloop

Floor-standing spout for bathtub
Bec colonnes pour bagnoire
Mund für Bodenbad

IX AR076IX € 895,–

LET OP!
AANSLUITING 1/2”
BUITENDRAAD DIENT
IN DE VLOER GEPLAATST
TE WORDEN!

Montage
1/2” puntstuk gelijk met de afgewerkte vloer houden.

Archie AR077

Badmengkraan met draaibare uitloop vloermontage

Floor-standing bathtub mixer, with flexible hose and handshower
Mitigeur bain-douche sur colonne eau sol, avec flexible et douchette
Bodenmontierter Wannenmischer, mit Handbrause und Schlauch

IX AR077IX € 2.195,–

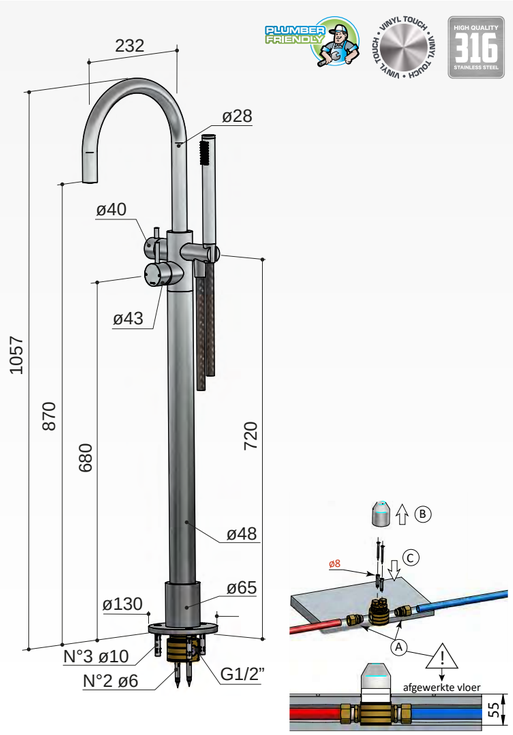

WORDT GELEVERD INCLUSIEF INBOUWDEEL T.B.V. VLOERMONTAGE

Archie AR073

Badrandcombinatie één hendel mengkraan met uitloop en 2-weg omstel

Deck-mounted set for bathtub
Mitigeur sur gorge pour baignoire
Wannenfüllbatterie für Randmontage

IX AR073IX € 1.895,–

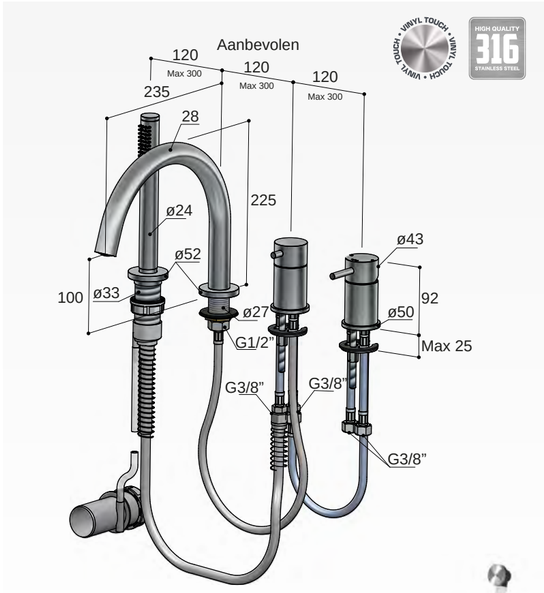

Badvuloverloop suggestie:
AR132IX *(zie pagina 53)*
IX AR132IX € 250,–

Archie AR075

Badrandcombinatie één hendel mengkraan zonder uitloop met 2-weg omstel

Deck-mounted set for bathtub, without spout
Mitigeur sur gorge pour baignoire, sans bec déverseur
Wannenfüllbatterie für Randmontage, ohne Einlauf

IX AR075IX € 1.495,–

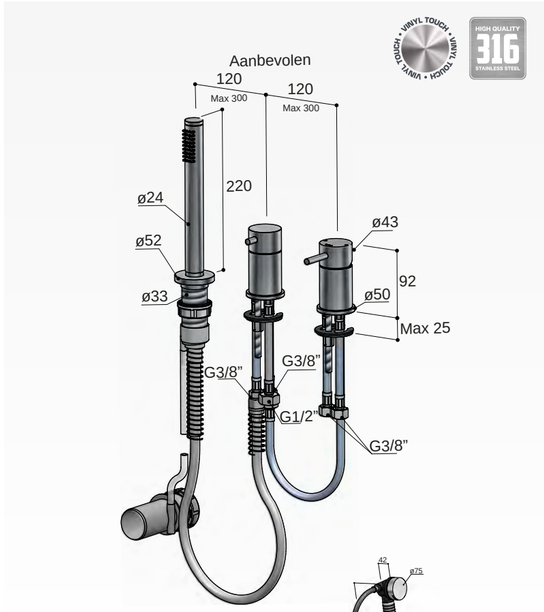

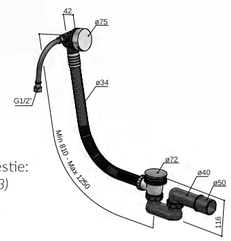

Badvuloverloop suggestie:
AR133IX *(zie pagina 53)*
IX AR133IX € 445,–

Archie AR008

Thermostatische douchemengkraan met 1/2" doucheslang onderaansluiting

Wall-mounted thermostatic mixer for shower, without shower kit
Mitigeur thermostatique de douche mural, sans kit de douche
AP-Thermostat-Brausebatterie, ohne Handbrause und Duplex Halterung

IX AR008IX € 775,–

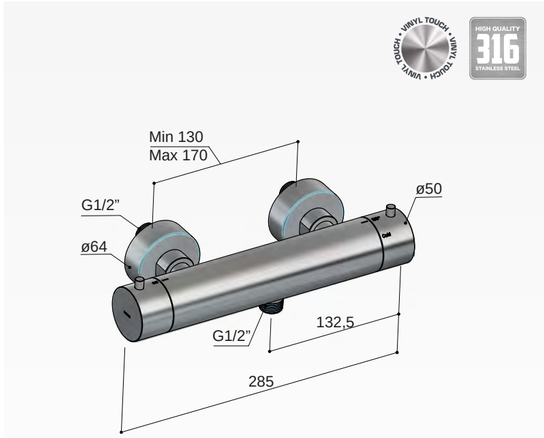

Archie AR022

Thermostatische badmengkraan met uitloop

Wall-mounted thermostatic mixer for bath, without shower kit
Mitigeur thermostatique de bain mural, sans kit de douche
AP-Thermostat-Wannenmischer, ohne Handbrause und Duplex Halterung

IX AR022IX € 925,–

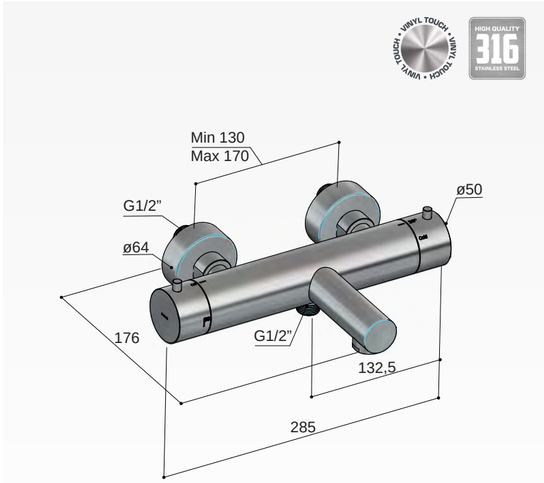

Badvuloverloop suggestie:
AR132IX *(zie pagina 53)*
IX AR132IX € 250,–

Archie ARHR1

High Flow thermostaat met 1 stopkraan

MHF001 (inbouwbox) +
ARHF011IX (afbouwdeel)
€ 1.020,–

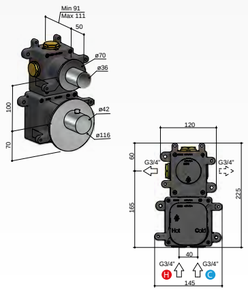

High Flow inbouwbox
MHF001 € 545,–

Afbouwdeel
IX ARHF011IX € 475,–

Archie ARHR2

High Flow thermostaat met 2 stopkranen

MHF002 (inbouwbox) +
ARHF012IX (afbouwdeel)
€ 1.370,–

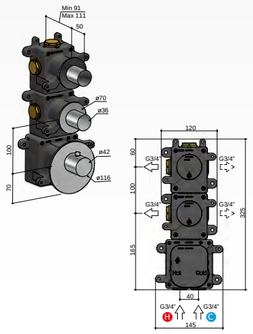

High Flow inbouwbox
MHF002 € 745,–

Afbouwdeel
IX ARHF012IX € 625,–

Archie ARHR3

High Flow thermostaat met 3 stopkranen

MHF003 (inbouwbox) +
ARHF013IX (afbouwdeel)
€ 1.710,–

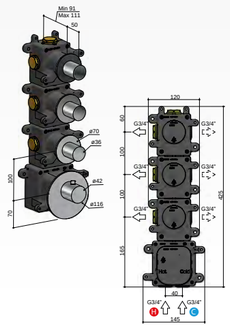

High Flow inbouwbox
MHF003 € 935,–

Afbouwdeel
IX ARHF013IX € 775,–

Archie ARHR4

High Flow thermostaat met 4 stopkranen

MHF004 (inbouwbox) +
ARHF014IX (afbouwdeel)
€ 2.055,–

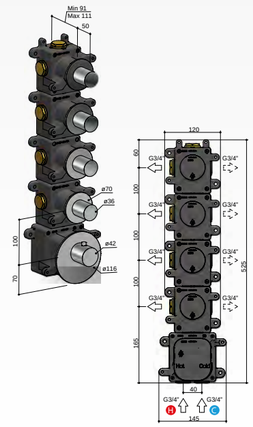

High Flow inbouwbox
MHF004 € 1.130,–

Afbouwdeel
IX ARHF014IX € 925,–

Archie ARHR5

High Flow thermostaat met 5 stopkranen

MHF005 (inbouwbox) +
ARHF015IX (afbouwdeel)
€ 2.400,–

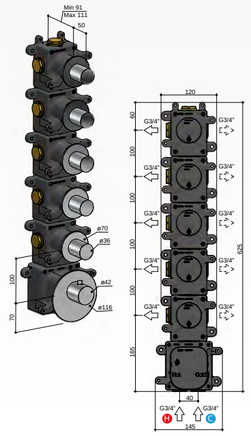

High Flow inbouwbox
MHF005 € 1.325,–

Afbouwdeel
IX ARHF015IX € 1.075,–

Alle High Flow thermostaatkranen zijn zowel horizontaal als verticaal te monteren.

Archie ARHR6

High Flow thermostaat

MHF006 (inbouwbox) +
ARHF016IX (afbouwdeel)
€ 680,–

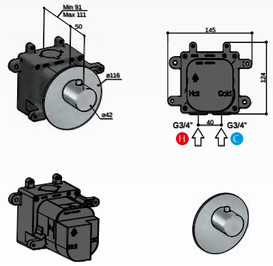

High Flow inbouwbox
MHF006 € 345,–

Afbouwdeel
IX ARHF016IX € 335,–

Archie ARHR7

High Flow stopkraan

MHF007 (inbouwbox) +
ARHF017IX (afbouwdeel)
€ 460,–

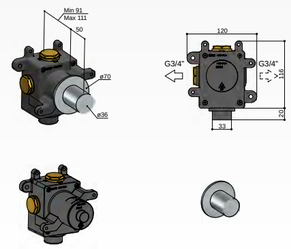

High Flow inbouwbox
MHF007 € 275,–

Afbouwdeel
IX ARHF017IX € 185,–

Archie ARHR8

High Flow 2-weg omstel

MHF008 (inbouwbox) +
ARHF017IX (afbouwdeel)
€ 530,–

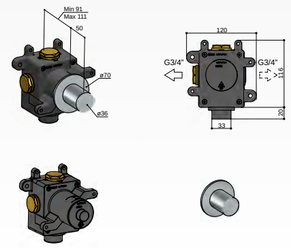

High Flow inbouwbox
MHF008 € 345,–

Afbouwdeel
IX ARHF017IX € 185,–

Archie AR009

Inbouw thermostaat met 2-weg stop-omstel

MB009 (inbouwbox) +
AR009IX (afbouwdeel)
€ 1.445,–

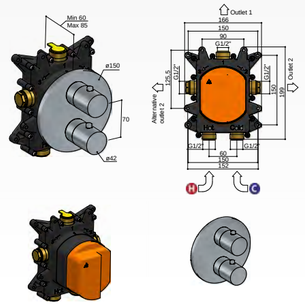

High Flow inbouwbox
MB009 € 395,–

Afbouwdeel
IX AR009EXTIX € 1.050,–

Archie IBS30A

Complete thermostatische douche InBouwSet Archie met 2-weg-stop-omstel

Thermostatic shower set complete with 2-ways stop diverter / Set de douche à encastrer thermostatique complet avec inverseur à 2-voies / Thermostat set komplett mit 2-Wege Umsteller

IX IBS30AIX € 2.405,–

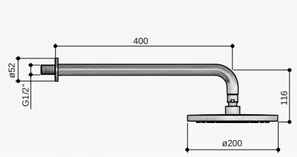

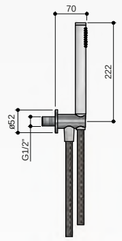

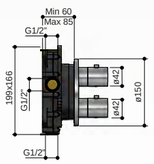

Standaardset IBS30AIX

Bestaande uit:

MB009:	High Flow inbouwbox met 2-weg stop-omstel	€	1.050
AR009EXTIX:	Afbouwdeel	€	395
AR515IX:	Wandsteun	€	215
AR015IX:	Doucheslang	€	80
AR350IX:	Handdouche	€	125
AR450IX:	Wandarm	€	215
AR100IX:	Hoofddouche	€	325

Optiemogelijkheden IBS30AIX..

Optie zonder meerprijs in **IX**
2 Plafondbuis 20 cm (AR452)
3 Plafondbuis 30 cm (AR453)

Meerprijzen in **IX**

1	Handdouche rond (AR353)	€ 200
4	30 cm hoofddouche (AR106)	€ 270
5	20 cm hoofddouche (AR198) (dikte 8 mm)	€ 50
6	30 cm hoofddouche (AR199) (dikte 8 mm)	€ 400

Archie IBS31

Complete thermostatische douche InBouwSet Archie met 2 stopkranen

Thermostatic shower set complete with 2 stop valves / Set de douche encastré thermostatique complet avec 2 robinets d'arrêt / Thermostat set komplett mit 2 UP-Ventilen

IX IBS31IX € 3.810,–

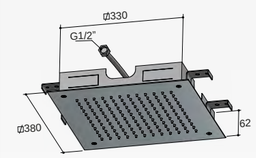

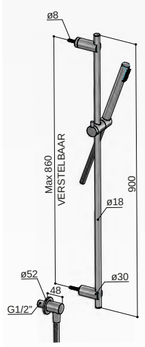

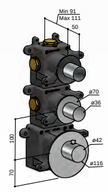

Standaardset IBS31IX

Bestaande uit:

MHF002:	High Flow inbouwbox met 2 stopkranen	€	745
ARHF012IX:	Afbouwdeel	€	625
AR517IX:	Wanduitlaat	€	165
AR015IX:	Doucheslang	€	80
AR350IX:	Handdouche	€	125
AR306IX:	Glijstang 90 cm	€	575
AR110IX:	Inbouw hoofddouche 38 x 38 cm	€	1.495

Optiemogelijkheden IBS31IX..

Meerprijzen in **IX**

1	Handdouche rond (AR353)	€ 200
4	Plafonddouche 50 cm (AR111)	€ 100

Archie IBS32

Complete thermostatische douche InBouwSet Archie met 2-weg-stop-omstel

Thermostatic shower set complete with 2-ways stop diverter / Set de douche à encastrer thermostatique complet avec inverseur à 2-voies / Thermostat set komplett mit 2-Wege Umsteller

IX IBS32IX € 3.885,–

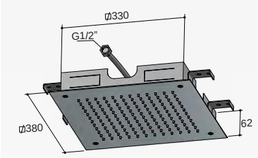

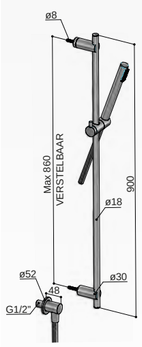

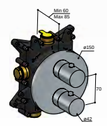

Standaardset IBS32IX

Bestaande uit:

MB009:	High Flow inbouwbox met 2-weg stop-omstel	€	1.050
AR009EXTIX:	Afbouwdeel	€	395
AR517IX:	Wanduitlaat	€	165
AR015IX:	Doucheslang	€	80
AR350IX:	Handdouche	€	125
AR306IX:	Glijstang 90 cm	€	575
AR110IX:	Inbouw hoofddouche 38 x 38 cm	€	1.495

Optiemogelijkheden IBS32IX..

Meerprijzen in **IX**

1	Handdouche rond (AR353)	€ 200
4	Plafonddouche 50 cm (AR111)	€ 100

Archie SDS30

Complete douche opbouwset Archie met opbouw thermostaat, hoofddouche en handdouche

Shower set, with wall-mounted thermostatic mixer, showerhead and handshower
Combiné de douche, avec mitigeur thermostatique mural, pomme de douche et douchette / Brauseset, mit AP-Thermostatmischer, Kopfbrause und Handbrause

IX SDS30IX € 2.095,–

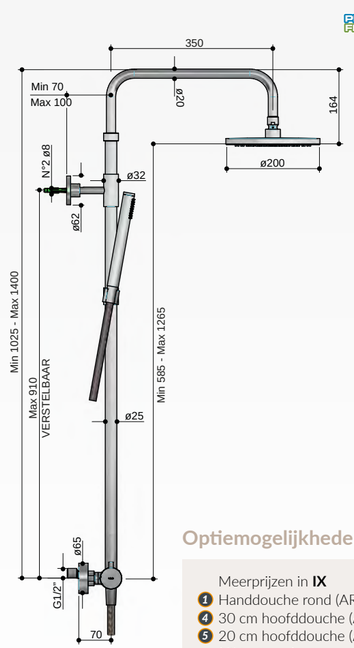

Optiemogelijkheden SDS30IX..

Meerprijzen in **IX**

1	Handdouche rond (AR353)	€ 200
4	30 cm hoofddouche (AR106)	€ 270
5	20 cm hoofddouche (AR198) (dikte 8 mm)	€ 50
6	30 cm hoofddouche (AR199) (dikte 8 mm)	€ 400

Archie AR306

Glijstang 90 cm

Sliding rail 90 cm
Barre coulissante 90 cm
Brausestange 90 cm

IX AR306IX € 575,–

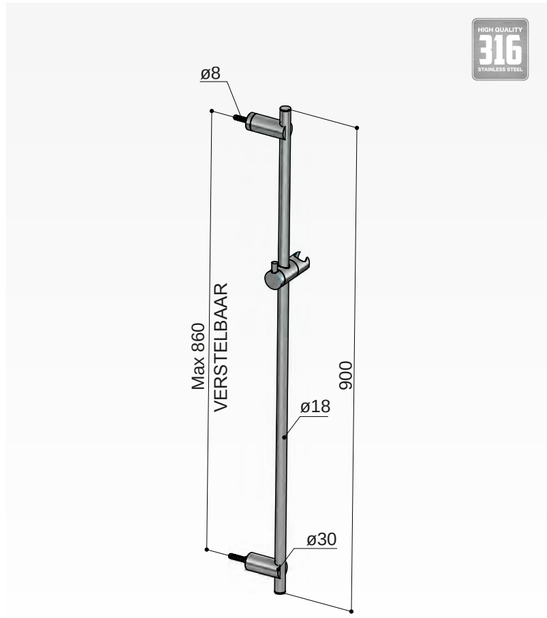

Archie AR307

Glijstang 90 cm met wanduitlaat, doucheslang 1,5 mtr en handdouche

Sliding rail 90 cm with flexible hose and handshower
Barre coulissante 90 cm avec flexible et douchette
Brausestange 90 cm mit Handbrause und Brauseschlauch

IX AR307IX € 895,–

Archie AR309

Glijstang 90 cm met doucheslang 1,5 mtr en handdouche

Sliding rail 90 cm with flexible hose and handshower
Barre coulissante 90 cm avec flexible et douchette
Brausestange 90 cm mit Handbrause und Brauseschlauch

IX AR309IX € 750,–

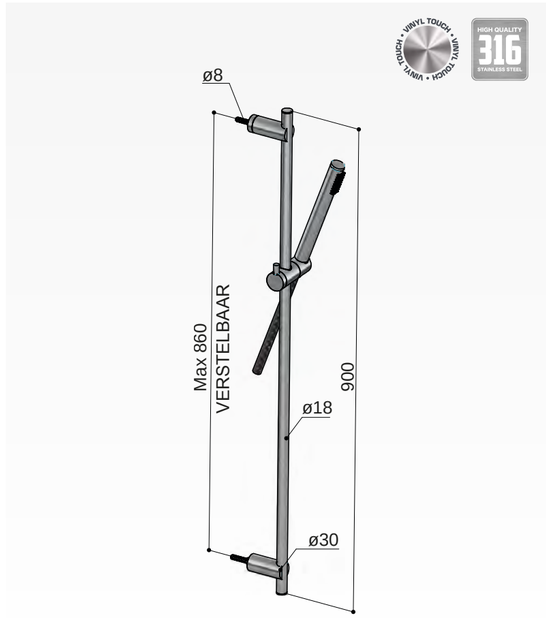

Archie AR095

Uitloop lengte 15, 18, 22 en 30 cm

Wall-mounted spout, length 15, 18, 22 and 30 cm
Bec déverseur, 15, 18, 22 et 30 cm
Wandmontierte Wanneneinlauf, Länge 15, 18, 22 und 30 cm

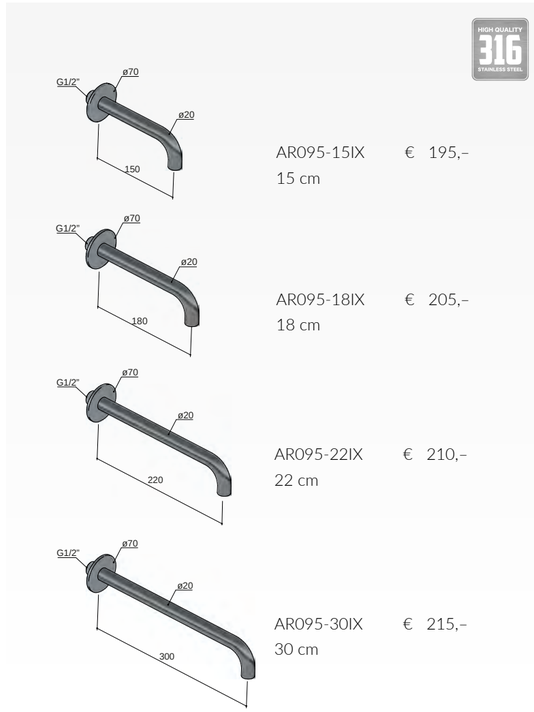

AR095-15IX € 195,–
15 cm

AR095-18IX € 205,–
18 cm

AR095-22IX € 210,–
22 cm

AR095-30IX € 215,–
30 cm

Adviesverkoopprijs exclusief btw

Voor meer productinformatie zie www.hotbath.nl

Archie AR450

Wandarm 40 cm

Shower arm
Bras de douche
Brausearm

IX AR450IX € 215,–

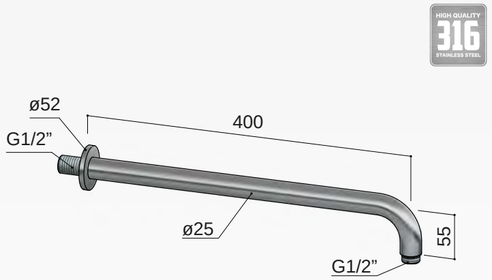

Archie AR452/453/454

Plafondbuis rond

Ceilingsupport
Bras de douche
Brausearm

IX AR452IX 20 cm € 125,–
IX AR453IX 30 cm € 130,–
IX AR454IX 50 cm € 145,–

Archie AR514

Wandsteun

Handshower bracket
Support douchette
Wandbrausehalter

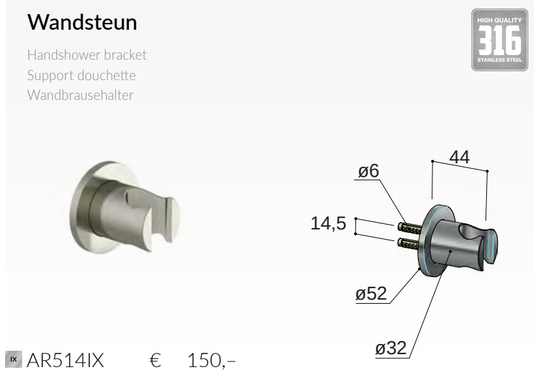

IX AR514IX € 150,–

Archie AR515

Wandsteun + uitlaat

Wall coupling with handshower bracket
Coude de sortie avec support douchette
Wandanschlußbogen mit Wandbrausehalter

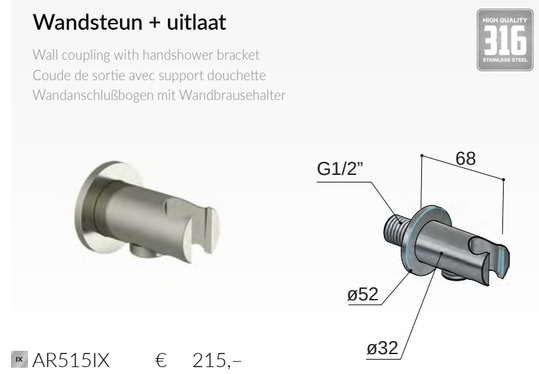

IX AR515IX € 215,–

Archie AR517

Wanduitlaat

Wall coupling
Coude de sortie
Wandanschlußbogen

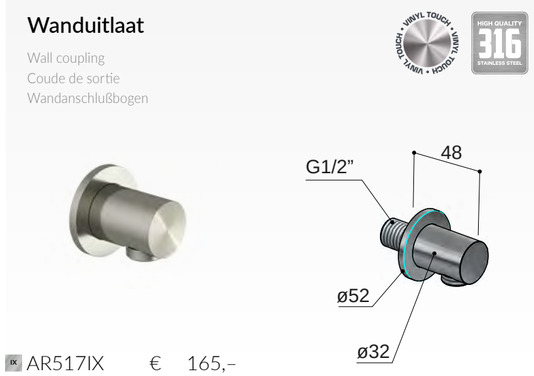

IX AR517IX € 165,–

Archie AR500

Wanduitlaat

Wall coupling
Coude de sortie
Wandanschlußbogen

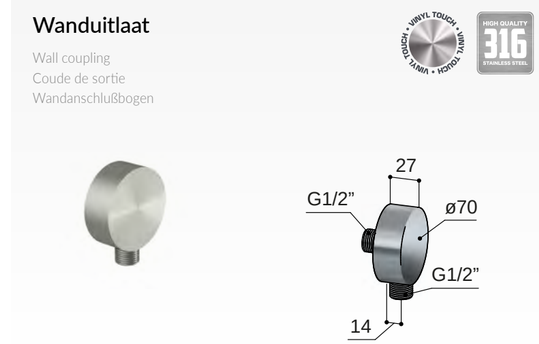

IX AR500IX € 125,–

Archie AR010/AR015

Gewapende doucheslang met transparante kunststof mantel

Armed shower hose with transparent plastic jacket
Tuyau de douche armé avec gaine en plastique transparent
Armierter Brauseschlauch mit transparenter Kunststoffhülle

IX AR010IX 100 cm € 75,–
IX AR015IX 150 cm € 80,–

Archie AR440

Wandsteun, uitlaat met gewapende doucheslang 1,5 mtr en handdouche (AR350)

Handshower set with wall coupling and flexible hose
Coude de sortie avec douchette et flexible
Wandanschlußbogen mit Handbrause und Brauseschlauch

IX AR440IX € 420,–

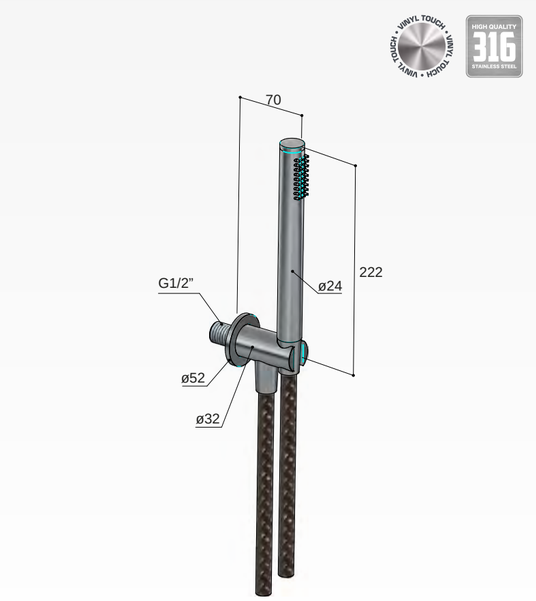

Archie AR443

Wandsteun met gewapende doucheslang 1,5 mtr en handdouche (AR350)

Handshower set with wall bracket and flexible hose
Set de douche à main, avec support et flexible
Handbrause komplett, mit Halter und Brauseschlauch

IX AR443IX € 355,–

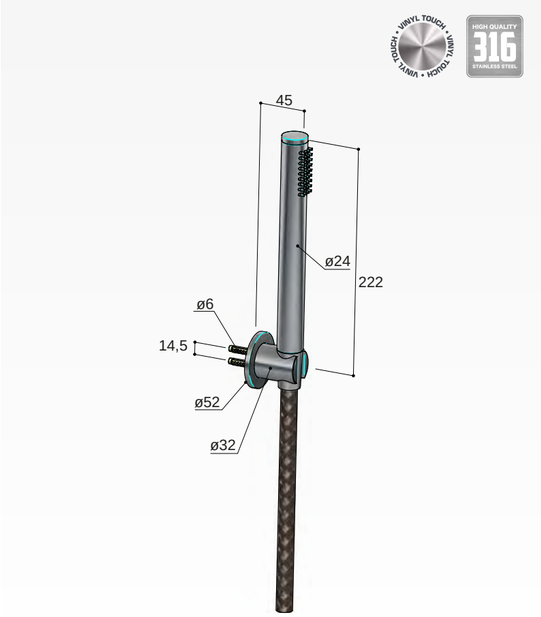

Archie AR350

Handdouche staafmodel

Handshower
Douchette
Handbrause

IX AR350IX € 125,–

Archie AR353

Handdouche rond

Handshower
Douchette
Handbrause

IX AR353IX € 325,–

Archie AR100

REGEN

Rond 200 mm

SPS SHOWER POWER SYSTEM

ECOAIR SYSTEM

HIGH QUALITY 316 STAINLESS STEEL

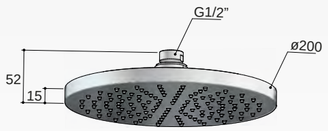

Opbouw t.b.v.
plafondbuis of wandarm

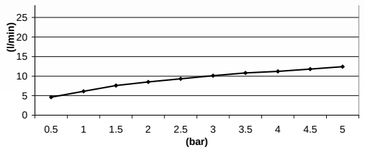

IX AR100IX € 325,–

Archie AR198

REGEN

Rond 200 mm

HIGH QUALITY 316 STAINLESS STEEL

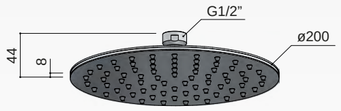

Opbouw t.b.v.
plafondbuis of wandarm

IX AR198IX € 375,–

Archie AR110

REGEN

Vierkant 380 mm

SPS SHOWER POWER SYSTEM

HIGH QUALITY 316 STAINLESS STEEL

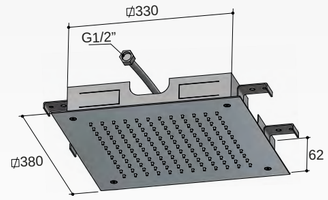

1 aansluiting 1/2"
inbouw inclusief inbouwframe

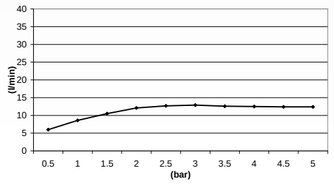

IX AR110IX € 1.495,–

Archie AR111

REGEN

500 x 450 mm

SPS SHOWER POWER SYSTEM

HIGH QUALITY 316 STAINLESS STEEL

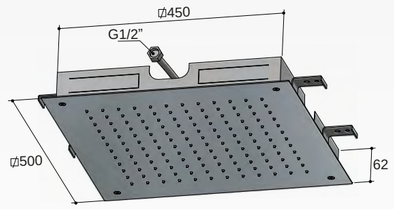

1 aansluiting 1/2"
inbouw inclusief inbouwframe

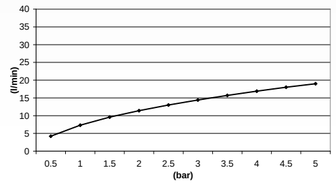

IX AR111IX € 1.595,–

Archie AR106

REGEN

Rond 300 mm

SPS SHOWER POWER SYSTEM

ECOAIR SYSTEM

HIGH QUALITY 316 STAINLESS STEEL

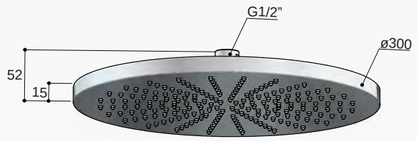

Opbouw t.b.v.
plafondbuis of wandarm

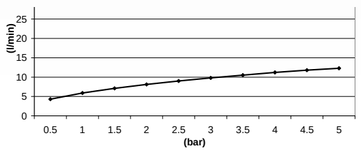

IX AR106IX € 595,–

Archie AR199

REGEN

Rond 300 mm

HIGH QUALITY 316 STAINLESS STEEL

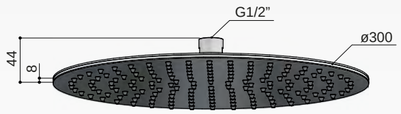

Opbouw t.b.v.
plafondbuis of wandarm

IX AR199IX € 725,–

Archie AR197

CASCADE REGEN

Vierkant 380 mm

SPS SHOWER POWER SYSTEM

HIGH QUALITY 316 STAINLESS STEEL

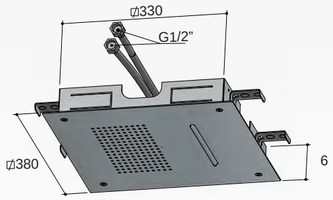

2 aansluitingen 1/2"
inbouw inclusief inbouwframe

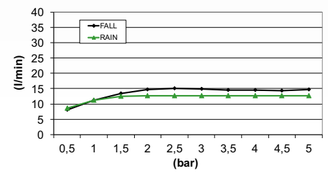

IX AR197IX € 1.495,–

Archie AR142

CASCADE REGEN

Vierkant 500 mm

SPS SHOWER POWER SYSTEM

HIGH QUALITY 316 STAINLESS STEEL

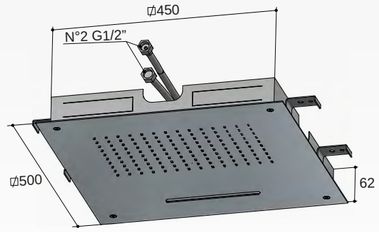

2 aansluitingen 1/2"
inbouw inclusief inbouwframe

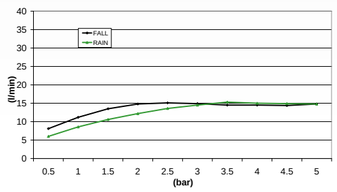

IX AR142IX € 1.795,–

Archie AR160

CASCADE

Cascade wand

SPS SHOWER POWER SYSTEM

HIGH QUALITY 316 STAINLESS STEEL

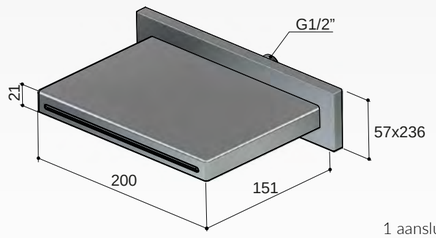

1 aansluiting 1/2"

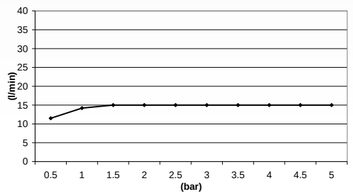

IX AR160IX € 895,–

Archie AR193

CASCADE REGEN

Opbouw cascade

SPS SHOWER POWER SYSTEM

HIGH QUALITY 316 STAINLESS STEEL

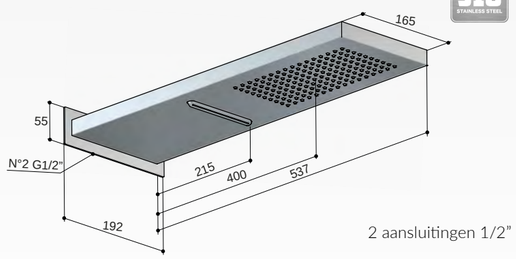

2 aansluitingen 1/2"

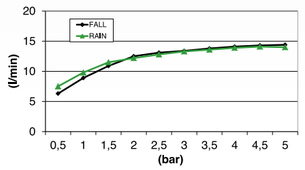

IX AR193IX € 995,–

Archie AR708

Allways open plug met schroef rond

HIGH QUALITY 316 STAINLESS STEEL

Washbasin waste, free-flow
Vidage lavabo, avec écoulement libre
Waschtisch-Ablaufgarnitur, mit offenen Ablauf

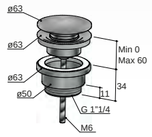

IX AR708IX € 90,–

Archie AR710

Clickplug met schroef rond

HIGH QUALITY 316 STAINLESS STEEL

Washbasin waste, push-button
Vidage à pression pour lavabo
Push-down Waschtisch-Ablaufgarnitur

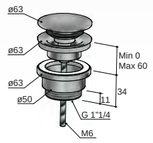

IX AR710IX € 95,–

Archie AR035

Design sifon rond

HIGH QUALITY 316 STAINLESS STEEL

Washbasin trap
Siphon pour lavabo
Waschtischsiphon

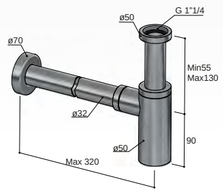

IX AR035IX € 245,–

Archie AR2002

Hoekstopkranen rond met filter 1/2"

HIGH QUALITY 316 STAINLESS STEEL

Angle valve with filter
Robinet équerre avec filtre
Eckventil mit Filter

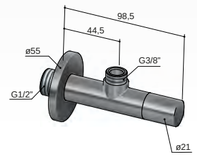

IX AR2002IX € 155,–

Archie AR132

Badoverloop verlengd

VINYL TOUCH

HIGH QUALITY 316 STAINLESS STEEL

Bathtub pop-up waste, with overflow
Vidage baignoire, avec trop plein
Wannen Ab- und Überlaufgarnitur

IX AR132IX € 250,–

Archie AR133

Badoverloop-vulcombinatie

VINYL TOUCH

HIGH QUALITY 316 STAINLESS STEEL

Bathub pop-up waste with spout, with overflow
Vidage baignoire avec bec déverseur, avec trop plein
Wannen Ab- und Überlaufgarnitur mit integriertem Einlauf

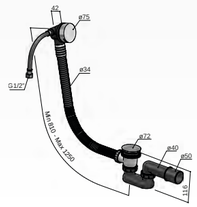

IX AR133IX € 445,–

Archie ARA01

Bekerhouder

Wall-mounted tumbler holder
Porte-verre mural
Glashalter, Wandmodell

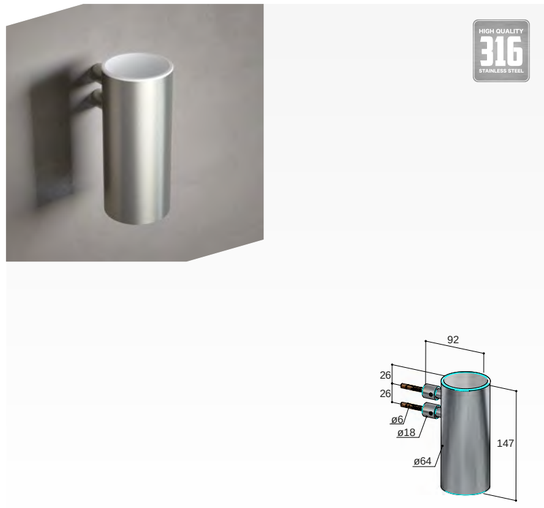

IX ARA01IX € 135,–

Archie ARA04

Toiletrolhouder

Paper holder
Porte-rouleau
Toilettenpapierhalter

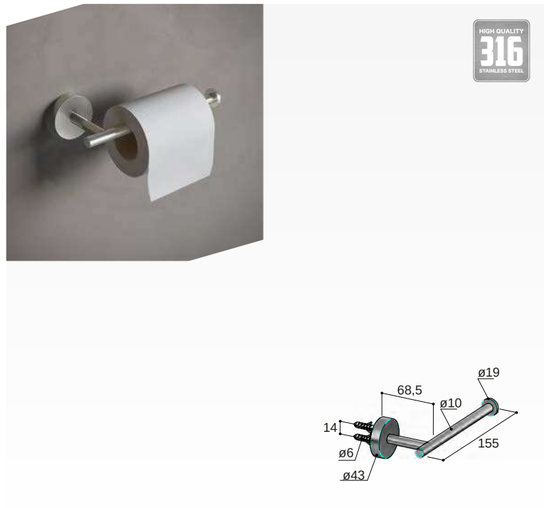

IX ARA04IX € 75,–

Archie ARA06

Handdoekstang 34 cm

Towel holder 34 cm
Porte-serviette mural 34 cm
Handtuchhalter 34 cm

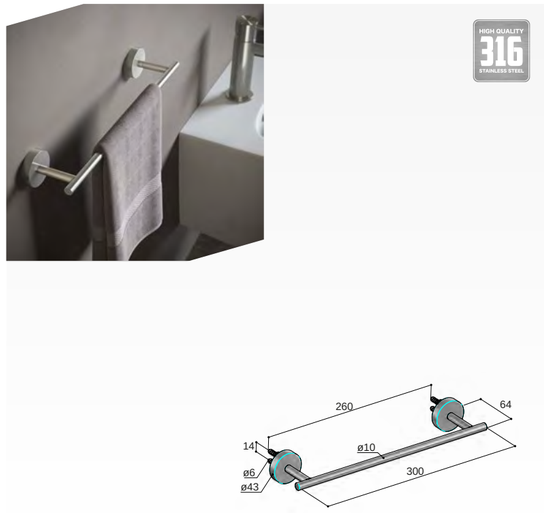

IX ARA06IX € 125,–

Archie ARA07

Handdoekstang 64 cm

Towel holder 64 cm
Porte-serviette mural 64 cm
Handtuchhalter 64 cm

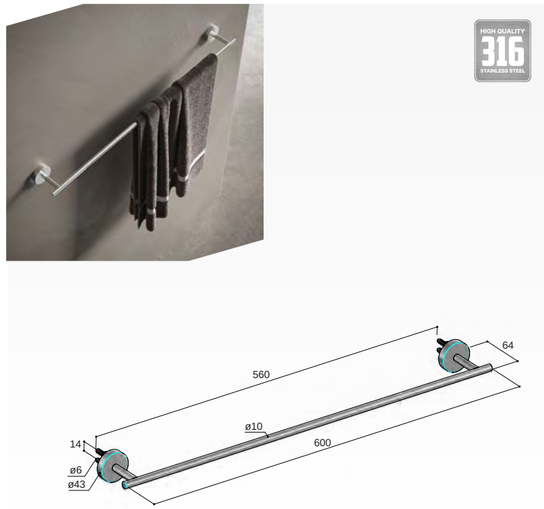

IX ARA07IX € 145,–

Archie ARA03

Haak

Robe hook
Patère
Kleiderhaken

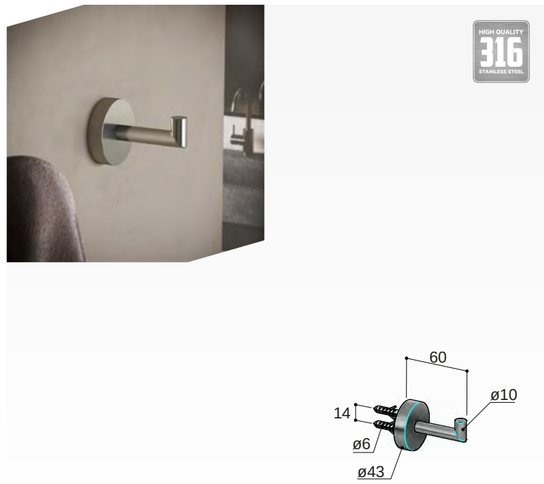

IX ARA03IX € 48,–

Archie ARA08

Vaste handdoekhouder 40 cm

Towel holder 40 cm
Porte-serviette mural 40 cm
Handtuchhalter 40 cm

IX ARA08IX € 98,–

Archie ARA09

Zeepdispenser wandmodel

Wall-mounted soap dispenser
Distributeur de savon mural
Seifenspender, Standmodell

IX ARA09IX € 245,–

Archie ARA10

Zeepdispenser vrijstaand

Free-standing soap dispenser
Distributeur de savon à poser
Seifenspender, Wandmodell

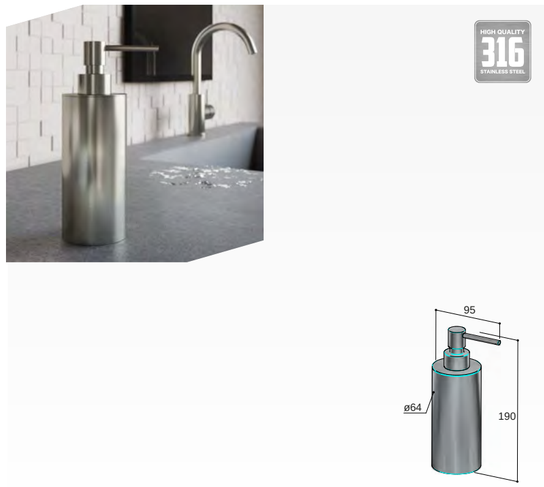

IX ARA10IX € 215,–

Archie ARA11

WC-borstelgarnituur wandmodel

Wall-mounted toilet brush holder
Porte-balai mural
WC-Bürstengarnitur Wandmodell

IX ARA11IX € 225,–

Archie ARA12

WC-borstelgarnituur vrijstaand

Free-standing toilet brush holder
Porte-balai à poser
WC-Bürstengarnitur Standmodell

IX ARA12IX € 195,–

Archie ARA20

Design douchekorf recht

Grid
Porte-objets
Seifenkorb

IX ARA20IX € 180,–

Archie ARA320

Bedieningspaneel geschikt voor Geberit UP320 *(niet passend op toiletblokhouder)*

Actuator plate for Geberit cisterns UP320 / Plaque de déclenchement pour Geberit UP320 / Drückerplatte für Geberit Abflußkassette UP320

IX ARA320IX € 550,–

Archie ARA18

Design douchekorf recht met kunststof inzet

Grid
Porte-objets
Seifenkorb

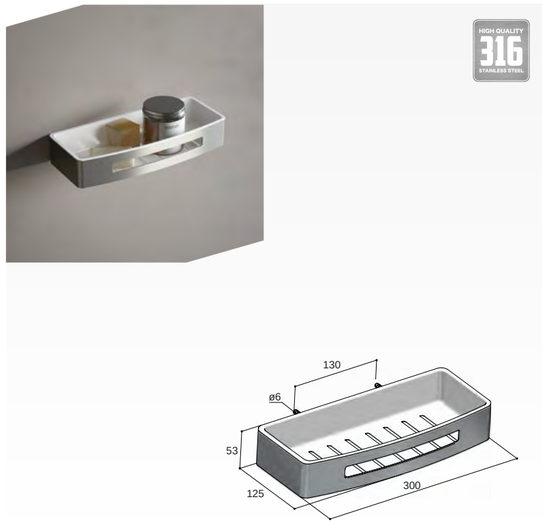

IX ARA18IX € 105,–

Archie ARA19

Design douchehoekkorf met kunststof inzet

Corner grid
Porte-objets d'angle
Eckseifenkorb

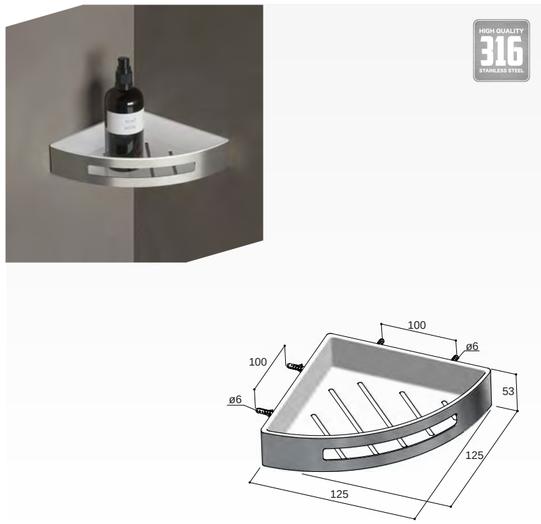

IX ARA19IX € 115,–

Archie ARA21

Design douchehoekkorf

Corner grid
Porte-objets d'angle
Eckseifenkorb

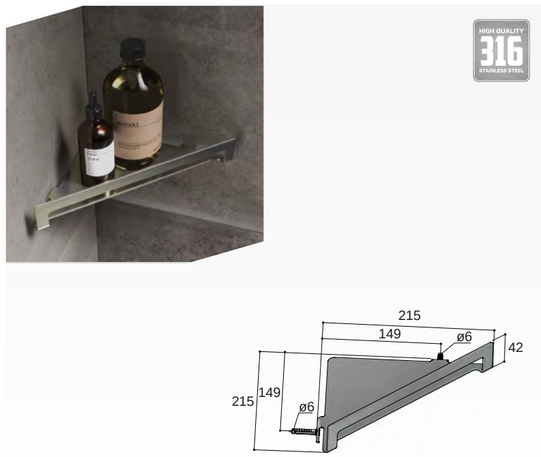

IX ARA21IX € 165,–

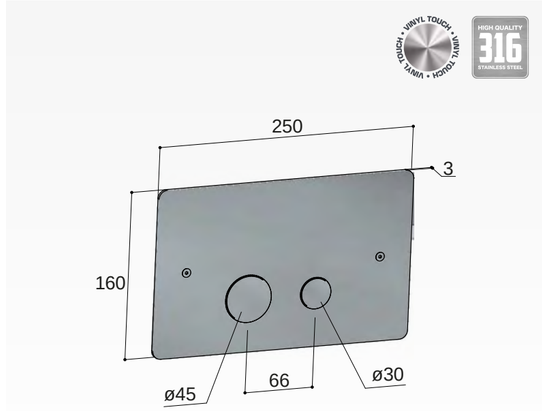

FKM11

Keukenmengkraan met flexibele uitneembare handdouche RVS 316 (stainless steel)

Sink mixer with flexible spout
Mitigeur d'évier
Spültisch-Einhandbatterie

IN	FKM11IN	€ 925,–	RVS Glans
IX	FKM11IX	€ 845,–	RVS Geborsteld

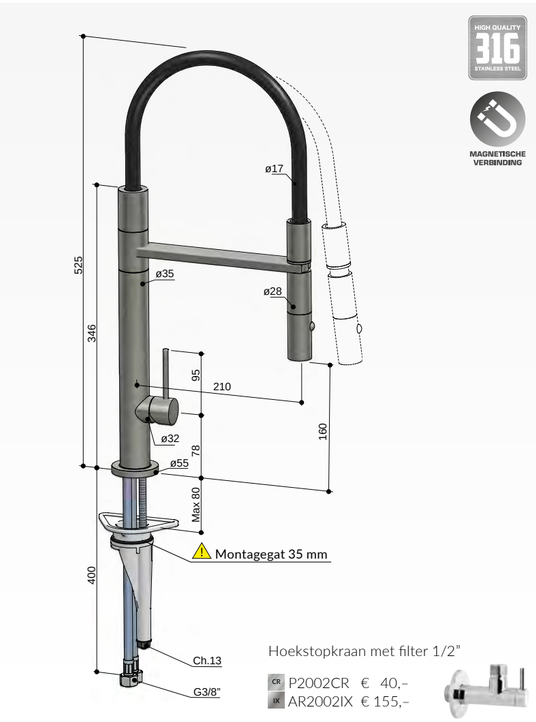

Hoekstopkraan met filter 1/2"

CR	P2002CR	€ 40,–
IX	AR2002IX	€ 155,–

'Italiaans design in z'n puurste vorm'

Kranenserie Bro! is speciaal ontworpen door de Italiaanse designers van BMB progretti. Hun gevoel voor stijl en oog voor detail is terug te zien in deze serie. Een snelle Italiaanse sportauto was de inspiratiebron. En dat is te zien: de vrijstaande kranen, de wandkranen en de inbouwthermostaten ogen elegant en krachtig, maar ook modern en tijdloos door de strak vormgegeven lijnen. Wie kiest voor Italiaans design in z'n puurste vorm kiest voor Bro!.

*Producten met een * zijn uitlopend*

Adviesverkoopprijs exclusief btw

Bro! BR003*

Wastafelmengkraan zonder waste

Washbasin mixer, without waste
Mitigeur de lavabo, sans vidage
Waschtisch-Einhandbatterie, ohne Ab- und Überlaufgarnitur

CR BR003CR	€	359,–
GN BR003GN	€	495,–

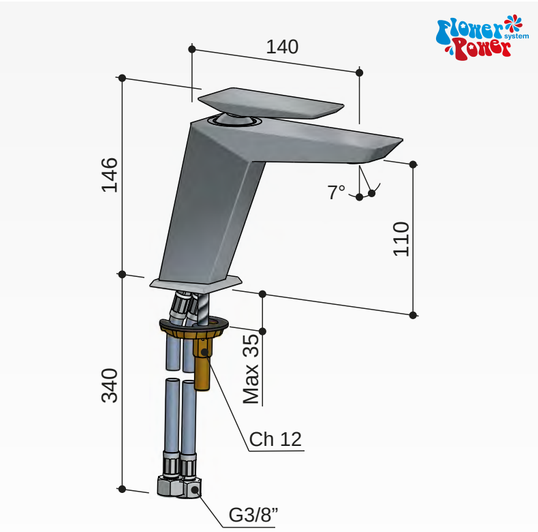

Clickplug met schroef

CR P710CR	€	36,–
GN P710GN	€	49,–

Hoekstopkraan met filter 1/2”

CR P2002CR	€	40,–
GN P2002GN	€	95,–

Bro! BR005*

Inbouw wastafelmengkraan

Concealed washbasin mixer
Mitigeur de lavabo encastré
Wand-Waschtisch-Batterie

CR BR005CR	€	459,–
GN BR005GN	€	649,–

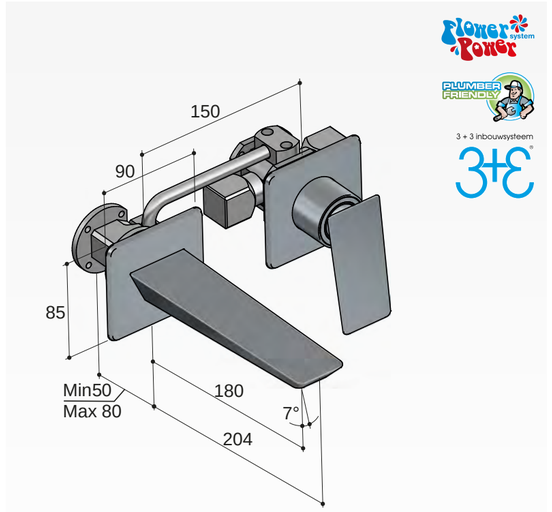

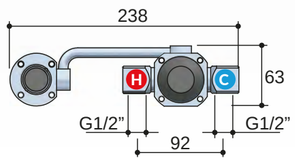

Clickplug met schroef

CR P710CR	€	36,–
GN P710GN	€	49,–

Bro! BR006*

Inbouw wastafelmengkraan met achterplaat

Concealed washbasin mixer, with backplate
Mitigeur de lavabo encastré, avec plaque arrière
Wand-Waschtisch-Batterie, mit Rückenplatte

CR BR006CR	€	559,–
GN BR006GN	€	729,–

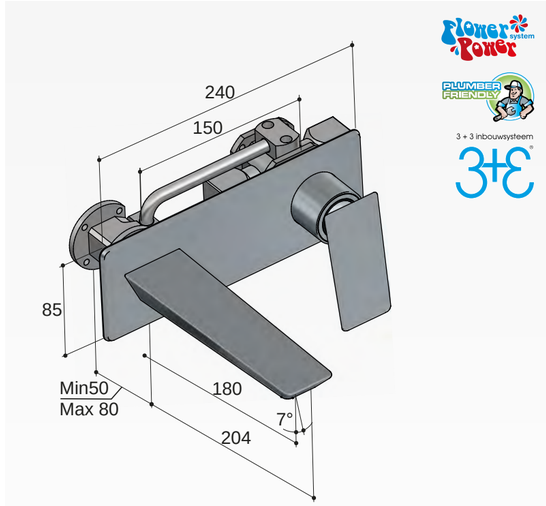

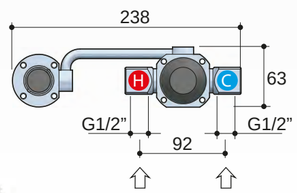

Clickplug met schroef

CR P710CR	€	36,–
GN P710GN	€	49,–

Bro! BR031*

Inbouw douchemengkraan

Concealed shower mixer
Mitigeur de douche à encastrer
Einwand-Brausebatterie, für Wandeinbau

CR BR031CR	€	215,–
GN BR031GN	€	319,–

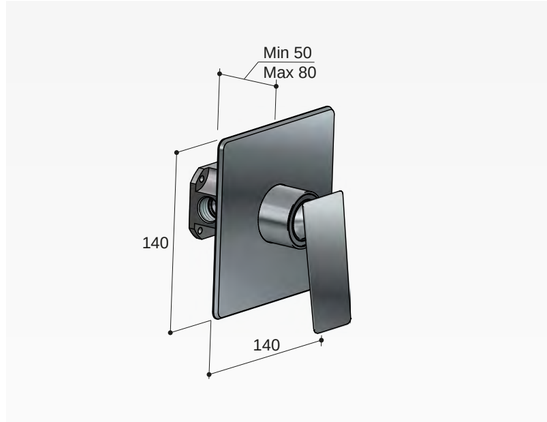

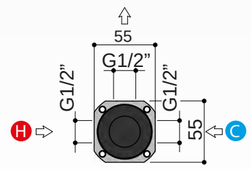

Producten met een * zijn uitlopend - *Adviesverkoopprijs exclusief btw*

Voor meer productinformatie zie www.hotbath.nl

Bro! BR032*

Inbouw douche/badmengkraan met automatische omstelinrichting

Concealed bath-shower shower mixer, with automatic diverter
Mitigeur bain-douche à encastrer, avec inverseur automatique
Einwand-Wannenbrausebatterie, für Wandeinbau, mit automatischem Umsteller

GN BR032GN € 379,–

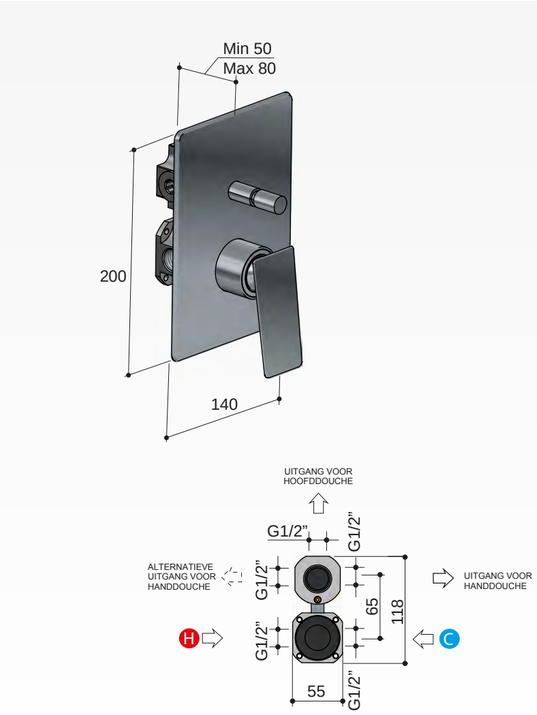

Bro! BR077*

Badmengkraan vloermontage

Floor-standing bathtub mixer, with flexible hose and handshower
Mitigeur bain-douche sur colonne au sol, avec flexible et douchette
Bodenmontierter Wannenmischer, mit Handbrause und Schlauch

GN BR077GN € 2.295,–

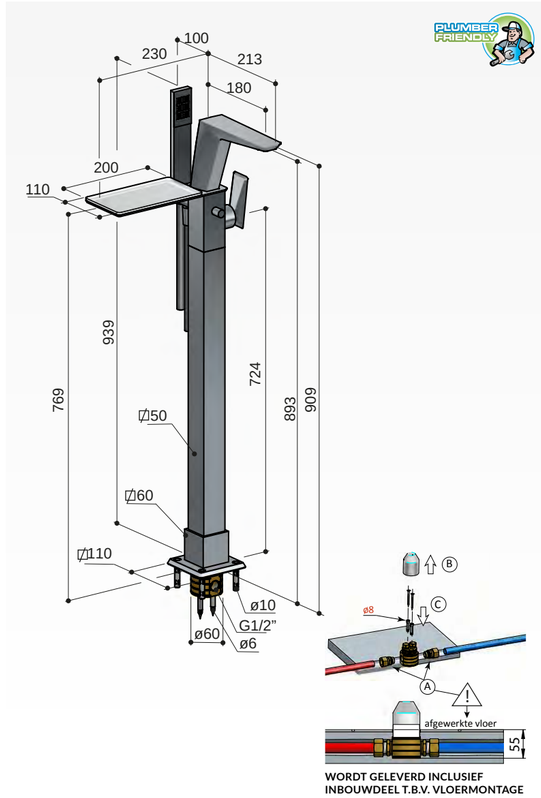

Bro! BR063*

Thermostatische badrandcombinatie met uitloop en 2-weg stopomstel

Deck-mounted set for bathtub
Mitigeur sur gorge pour baignoire
Wannenfüllbatterie für Randmontage

GN BR063GN € 2.595,–

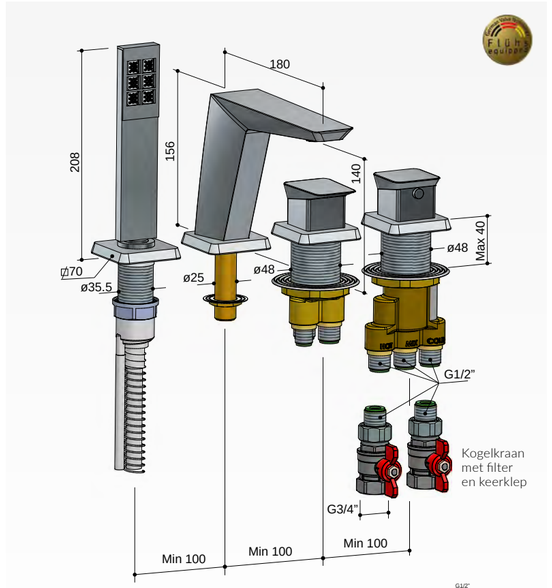

De Bro! 063, 065 zijn inclusief het P060 'follow-me' doucheslang doorvoersysteem.

Afvoerkoppelstuk, past alleen op Hotbath badafvoersystemen.

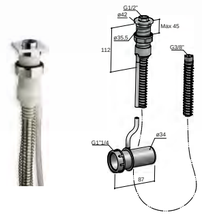

Bro! BR065*

Thermostatische badrandcombinatie zonder uitloop, met 2-weg stopomstel

Deck-mounted set for bathtub, without spout
Mitigeur sur gorge pour baignoire, sans bec déverseur
Wannenfüllbatterie für Randmontage, ohne Einlauf

GN BR065GN € 2.195,–

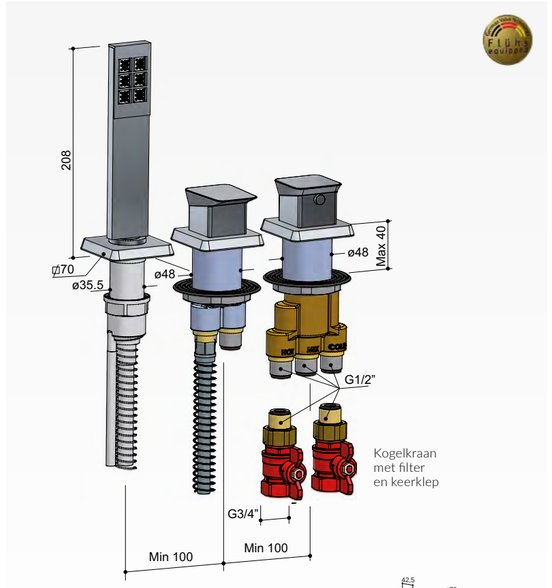

Badvul suggestie:
Badvulcombinatie P033
(zie pagina 288)

CR P033CR € 199,–
GN P033GN € 275,–

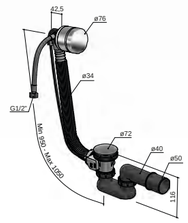

Producten met een * zijn uitlopend - *Adviesverkoopprijs exclusief btw*

Voor meer productinformatie zie www.hotbath.nl

Bro! BR007*

Inbouw thermostaat
met 2 stopkranen

Concealed thermostatic shower mixer with 2 stop valves
Mitigeur thermostatique de douche à encastrer avec 2 robinets d'arrêt
Thermostat-Brausebatterie, für Wandeinbau mit 2 UP-Ventilen

CR	BR007CR	€ 679,–
GN	BR007GN	€ 949,–

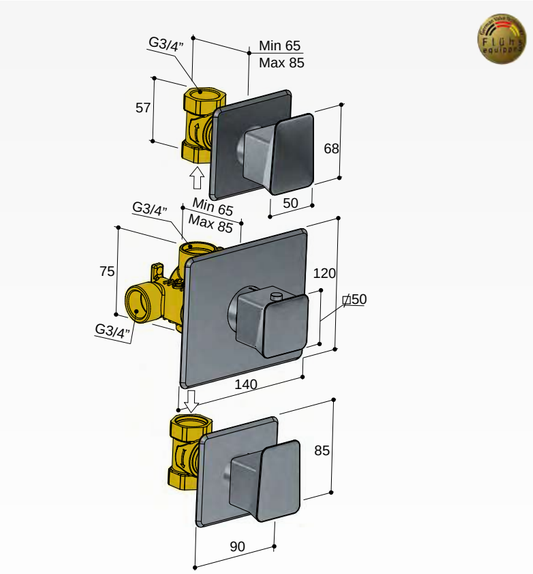

Bro! BR012*

Inbouw thermostaat
met 1 stopkraan

Concealed thermostatic shower mixer with 1 stop valve
Mitigeur thermostatique de douche à encastrer avec 1 robinet d'arrêt
Thermostat-Brausebatterie, für Wandeinbau mit 1 UP-Ventil

CR	BR012CR	€ 609,–
GN	BR012GN	€ 719,–

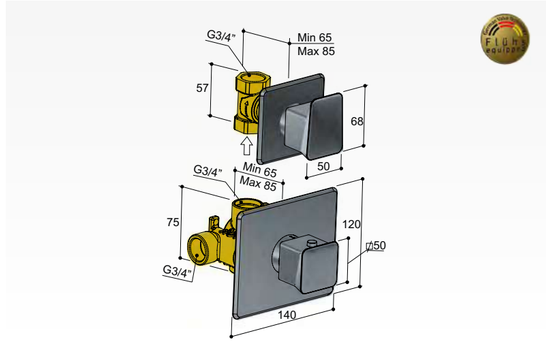

Bro! BR010*

Inbouw stopkraan

Concealed tap
Robinet d'arrêt
UP-Ventil

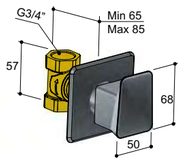

CR	BR010CR	€ 169,–
GN	BR010GN	€ 239,–

Bro! BR009*

Inbouwthermostaat
met 2-weg stop-omstel

Thermostatic Shower mixer with 2-ways stop diverter
Mitigeur à encastrer thermostatique avec inverseur à 2-voies
Thermostat Batterie mit 2-Wege stop Umsteller

CR	BR009CR	€ 679,–
GN	BR009GN	€ 949,–

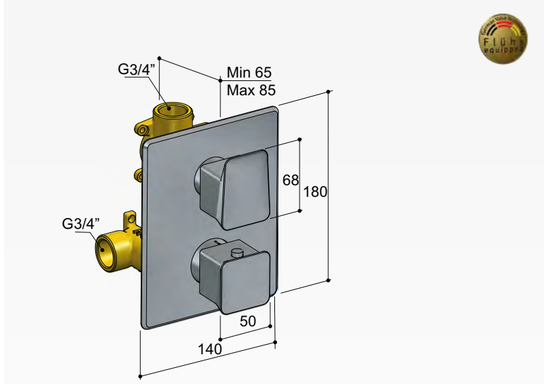

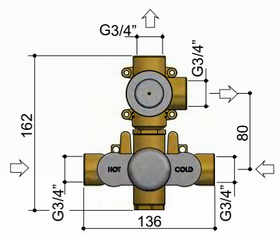

Douche accessoires

Zie Mate hoofdstuk vanaf pagina 245

See Mate chapter on page 245
Voir le chapitre Mate à la page 245
Siehe Kapitel Mate auf Seite 245.

M521*
Wandarm
350 mm

M522*
Hoofddouche
250 x 250 mm (ABS)

M147*
Inbouw hoofddouche
420 x 420 mm

M139*
Hoofddouche met cascade

M178*
Bodyjet twist

M520*
Wandsteun + uitlaat

M379*
Handdouche messing

Producten met een * zijn uitlopend - *Adviesverkoopprijs exclusief btw*

Voor meer productinformatie zie www.hotbath.nl

'De kleurrijke serie'

Wie zoekt naar een kleurrijke kraan kan niet om Cobber heen! Het is dé trendy designkraan waarin vorm, kleur en innovatie samenkomen.
Een groot assortiment kranen, douchesets en accessoires beschikbaar in 15 originele finishes, waaronder 3 unieke PVD kleuren. Een PVD coating is nog duurzamer, krasbestendiger en wordt geleverd met 10 jaar garantie! Liever wat meer leven in de badkamer? Kies dan voor één van onze bijzondere "living colour" finishes.

Cobber inhoudsopgave

Cobber Kleuroverzicht 70

Cobber 72

Cobber Seventy 93

Cobber PushButton 98

Cobber Together 100

Cobber Accessoires 118

Cobber X 123

Cobber @work 139

Cobber schoonmaak- en onderhoudsadvies

Voor het dagelijkse onderhoud adviseren wij Hotbath sanitair reiniger. Deze reiniger is speciaal ontwikkeld om onze kraanarmaturen in chroom of in andere finishes op de juiste wijze te onderhouden. Hotbath geeft 5 jaar garantie op chroom en overige finishes bij gebruik van onze Hotbath sanitair reiniger en Hotbath GN (en RVS 316) onderhoudsmiddel. Op de PVD finish geldt een garantie van 10 jaar.

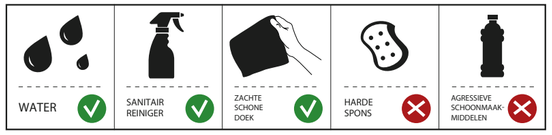

Algemeen schoonmaakadvies
Voor het kalkvrij houden van Hotbath producten en finishes adviseren wij:

- Dagelijks na gebruik reinigen met een zachte doek en water of Hotbath sanitair reiniger;
- Bij kalkaanslag het gebruik van Hotbath sanitair reiniger;
- Breng de Hotbath sanitair reiniger altijd eerst op doek of spons aan en niet direct op het kraanarmatuur. Wij adviseren hoofd- en handdouches wel direct in te sprayen, dit om de nozzles vrij te houden van kalk;
- Laat de Hotbath sanitair reiniger niet langer dan nodig is inwerken (max. 5 minuten);
- Het goed afspoelen met schoon water van ieder product na reiniging, er mag geen reinigingsmiddel achterblijven op het product;
- Het goed drogen van ieder product na gebruik en reiniging.

Om schade en klachten te voorkomen, zowel bij gebruik als bij reiniging van kranen en douches, dit reinigingsadvies opvolgen. Schades die door onzorgvuldig gebruik of reiniging zijn ontstaan vallen niet onder onze garantiebepalingen.

Hotbath artikelen zijn volledig vervaardigd van hoogwaardig messing en vervolgens zwaar verchroomd (CR) of voorzien van een geborsteld nikkel finish (GN). Voor overige finishes zie aanvullend schoonmaak- en onderhoudsadvies.

Hotbath raadt af

- Het gebruik van een reinigingsmiddel dat zoutzuur, azijnzuur of een ander schadelijk, agressief zuur of chloor bevat;
- Het gebruik van fosforzuurhoudende (industriële) reinigings-middelen;
- Het mengen van verschillende schoonmaakmiddelen;
- Het gebruik van agressieve reinigingsmiddelen, schuurmiddelen, schuursponsjes en microvezeldoek;
- Het gebruik van middelen met fluoride of waterstofperoxide;

Ook huidverzorgingsproducten zoals shampoo, kleurspoelingen, douchegel en vloeibare zeep kunnen schade veroorzaken. Ook hier moet men na gebruik goed naspoelen met water.

Aanvullend advies voor de producten in IX (RVS 316)
Door het gebruik van het GN onderhoudsmiddel blijft er een onzichtbare beschermlaag achter, dit voorkomt tevens kalkaanhechting. Hotbath raadt af RVS schoonmaakmiddelen op basis van alcohol, chloor, thinner e.d. toe te passen aangezien deze kleurverschillen van het oppervlak kunnen veroorzaken. Gebruik van chloormiddelen kan oppervlak corrosie (vliegroest) veroorzaken.

Voor producten in GN finish geldt het aanvullende advies
Door het gebruik van het GN onderhoudsmiddel blijft er een onzichtbare beschermlaag achter, dit voorkomt tevens kalkaanhechting.

Aanvullend advies voor Cobber varnished (3-componentenlak)
De codes **WH** en **BL** staan voor gelakte armaturen. Deze twee kleuren zijn krasgevoelig. Om deze twee kleuren te voorzien van een extra beschermlaag kunnen deze in de autowas worden gezet.

Aanvullend advies voor de Cobber living colours
De finishes **NB**, **AB**, **BB**, **BC** en **NI** staan voor pure metaalfinishes, deze zullen of kunnen door gebruik en invloeden van buitenaf verkleuren (oxideren) en een natuurlijk patina vormen, deze eigenschap hoort bij het aangeschafte product.

Let op: De finish **AB** heeft een industrieel aangebracht, onomkeerbaar verouderd patina welke niet gepoetst kan worden. **AB** mag enkel schoongemaakt worden met water en een zachte doek.

Voor de finishes **NB**, **BB**, **BC** en **NI** kan eventueel de natuurlijk gevormde patina worden gepoetst d.m.v. zilver- of koperpoets.

Aanvullend advies voor Cobber colour-plated
Deze kunt u het beste onderhouden met Hotbath sanitair reiniger. Zie algemeen schoonmaakadvies.

Aanvullend advies voor Cobber PVD
Deze kunt u het beste onderhouden met Hotbath sanitair reiniger. Zie algemeen schoonmaakadvies.

Belangrijk advies bij gebruik waterontharder
Bij gebruik van een waterontharder dient u rekening te houden met de afstelling volgens het advies van uw leverancier. Verkeerd ingestelde waterontharders kunnen onherstelbare schade aan metaaloppervlaktes die direct met indrogend douche- of badwater in aanraking komen veroorzaken. Deze schades zijn duidelijk herkenbaar aan een zogenaamd sinaasappeleffect op glansfinishes of onuitpoetsbare vlekken op geborstelde finishes. Op deze wijze aangetaste Hotbath armaturen vallen buiten iedere vorm van garantie.

Zie pagina 292 voor de bijbehorende prijsinformatie.

Cobber plated

CAT. 1

CR *Chroom, Chrome, Chrome, Chrom*

CAT. 2

GN *Geborsteld Nikkel, Brushed Nickel, Nickel Brossé, Nickel Gebürstet*

Cobber varnished

CAT. 2

WH *Mat Wit, Matt White, Blanc Mat, Mattweiss*

CAT. 2

BL *Mat Zwart, Matt Black, Noir Mat, Mattschwarz*

Cobber colour-plated

CAT. 3

AI *Verouderd IJzer, Aged Iron, Fer Vieilli, Eisen Patiniert*

CAT. 3

RG *Roze Goud, Rose Gold, Or Rose, Rose Gold*

CAT. 3

BK *Zwart Chroom, Black Chrome, Chrome Noir, Schwarz Chrom*

Cobber living colours

Vormen een natuurlijke patina

CAT. 2

NB *Gepolijst Messing, Natural Brass, Laiton Poli, Messing Poliert*

CAT. 2

BB *Geborsteld Messing, Brushed Brass, Laiton Brossé, Messing Gebürstet*

CAT. 2

BC *Geborsteld Koper, Brushed Copper, Cuivre Brossé, Kupfer Gebürstet*

CAT. 2

AB *Verouderd Messing, Aged Brass, Laiton Vieilli, Messing Patiniert*

CAT. 2

NI *Glans Nikkel, Bright Nickel, Nickel Brillant, Nickel Glänzend*

Bijgeleverde doucheslangen bij kranen in kleur finishes zie voorbeeld op pagina 113.

Dit kleurenoverzicht geeft een goede indicatie, maar kan in werkelijkheid afwijken. Uw Hotbath dealer kan u de echte kleurstalen tonen.

Cobber PVD

***10 jaar garantie** op de finish*

CAT. 4

NATURAL BRASS PVD

NBP *Gepolijst Messing PVD, Natural Brass PVD, Laiton Poli PVD, Messing Poliert PVD*

CAT. 4

BRUSHED BRASS PVD

BBP *Geborsteld Messing PVD, Brushed Brass PVD, Laiton Brossé PVD, Messing Gebürstet PVD*

CAT. 4

BRUSHED COPPER PVD

BCP *Geborsteld Koper PVD, Brushed Copper PVD, Cuivre Brossé PVD, Kupfer Gebürstet PVD*

PVD oppervlakte

Natuurlijke en trendy uitstraling
De Hotbath Cobber serie is voorzien van 3 nieuwe natuurlijke en trendy kleuren die voorzien zijn van een PVD-coating. Hierdoor hebben de 3 kleuren een nog mooiere glans en uitstraling.
PVD staat voor Physical Vapor Deposition. Dit procedé zorgt ervoor dat ze beter bestand zijn tegen schoonmaakmiddelen en niet zullen oxideren. Dit zodat de natuurlijke en trendy kleur gegarandeerd blijft ook tijdens gebruik. Deze PVD finish is zeer geschikt voor veeleisende consumenten en projecten.

Leverbaar in de volgende kleuren:
- **NBP** Natuurlijk Messing PVD
- **BBP** Geborsteld Messing PVD
- **BCP** Geborsteld Koper PVD

Cobber PVD finish kleuren (NBP, BBP en BCP) zijn niet te combineren met de Cobber living colours (NB, BB, BC. Dit in verband met tintverschil!

Bijgeleverde doucheslangen bij kranen in kleur finishes zie voorbeeld op pagina 113.

Dit kleurenoverzicht geeft een goede indicatie, maar kan in werkelijkheid afwijken. Uw Hotbath dealer kan u de echte kleurstalen tonen.

Cobber CB003C

Wastafelmengkraan zonder waste

Washbasin mixer, without waste
Mitigeur de lavabo, sans vidage
Waschtisch-Einhandbatterie, ohne Ab- und Überlaufgarnitur

CB003C..

CR	GN NI NB BB AB WH BC BL	RG AI BK	NBP BBP BCP
€ 179,–	€ 219,–	€ 275,–	€ 359,–

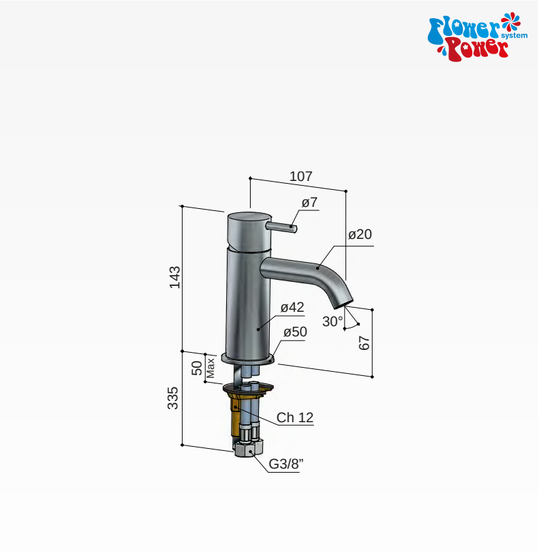

Cobber CB003S

Wastafelmengkraan zonder waste

Washbasin mixer, without waste
Mitigeur de lavabo, sans vidage
Waschtisch-Einhandbatterie, ohne Ab- und Überlaufgarnitur

CB003S..

CR	GN NI NB BB AB WH BC BL	RG AI BK	NBP BBP BCP
€ 179,–	€ 219,–	€ 275,–	€ 359,–

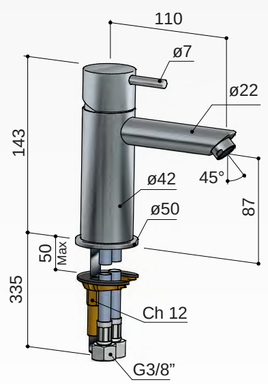

Cobber CB003MC

Wastafelmengkraan zonder waste

Washbasin mixer, without waste
Mitigeur de lavabo, sans vidage
Waschtisch-Einhandbatterie, ohne Ab- und Überlaufgarnitur

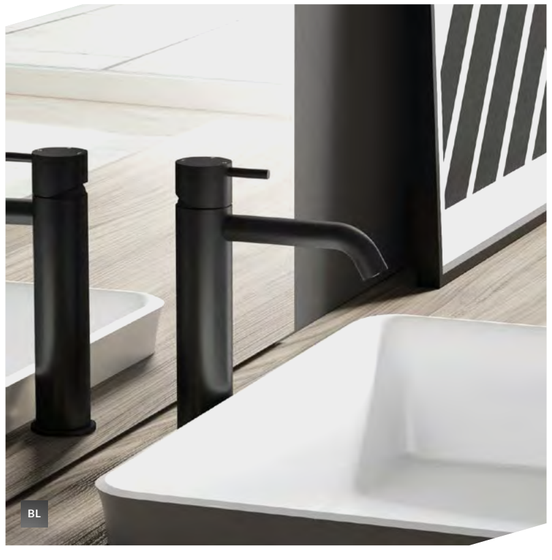

CB003MC..

CR	GN NI NB BB AB WH BC BL	RG AI BK	NBP BBP BCP
€ 209,–	€ 275,–	€ 315,–	€ 399,–

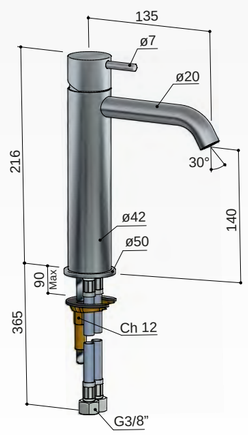

Cobber CB003MS

Wastafelmengkraan zonder waste

Washbasin mixer, without waste
Mitigeur de lavabo, sans vidage
Waschtisch-Einhandbatterie, ohne Ab- und Überlaufgarnitur

CB003MS..

CR	GN NI NB BB AB WH BC BL	RG AI BK	NBP BBP BCP
€ 209,–	€ 275,–	€ 315,–	€ 399,–

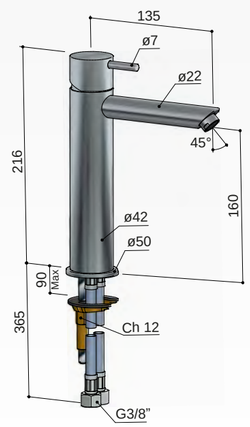

Clickplug en hoekstopkraan, zie pagina 117.

Clickplug en hoekstopkraan, zie pagina 117.

Cobber CB003HC

Wastafelmengkraan zonder waste

Washbasin mixer, without waste
Mitigeur de lavabo, sans vidage
Waschtisch-Einhandbatterie, ohne Ab- und Überlaufgarnitur

CB003HC..

CR	GN	NI	NB	BB	AB	WH	BC	BL	RG	AI	BK	NBP	BBP	BCP
€ 275,–	€ 345,–								€ 399,–			€ 475,–		

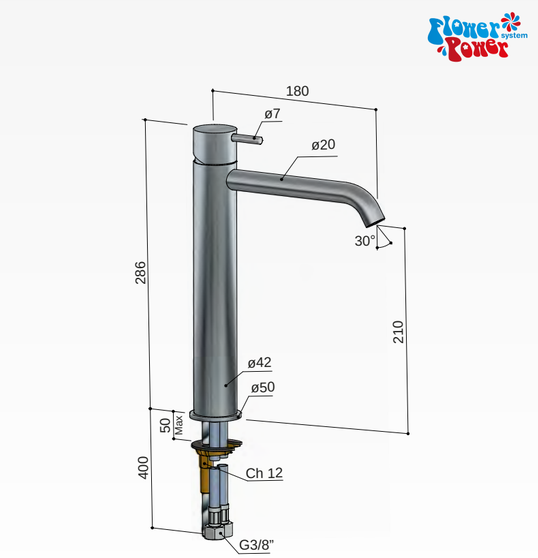

Cobber CB003HS

Wastafelmengkraan zonder waste

Washbasin mixer, without waste
Mitigeur de lavabo, sans vidage
Waschtisch-Einhandbatterie, ohne Ab- und Überlaufgarnitur

CB003HS..

CR	GN	NI	NB	BB	AB	WH	BC	BL	RG	AI	BK	NBP	BBP	BCP
€ 275,–	€ 345,–								€ 399,–			€ 475,–		

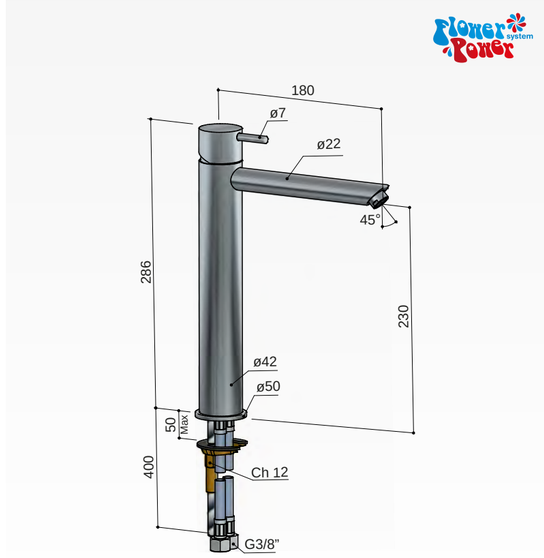

Clickplug en hoekstopkraan, zie pagina 117.

Cobber CB004

Wastafelmengkraan met draaibare uitloop zonder waste

Washbasin mixer with high swivel spout without waste
Mitigeur de lavabo avec bec haut mobile sans vidage
Waschtisch-Einhandbatterie mit hohem Schwenkauslauf, ohne Ab- und Überlaufgarnitur

CB004..

CR	GN	NI	NB	BB	AB	WH	BC	BL	RG	AI	BK	NBP	BBP	BCP
€ 230,–	€ 305,–								€ 389,–			€ 520,–		

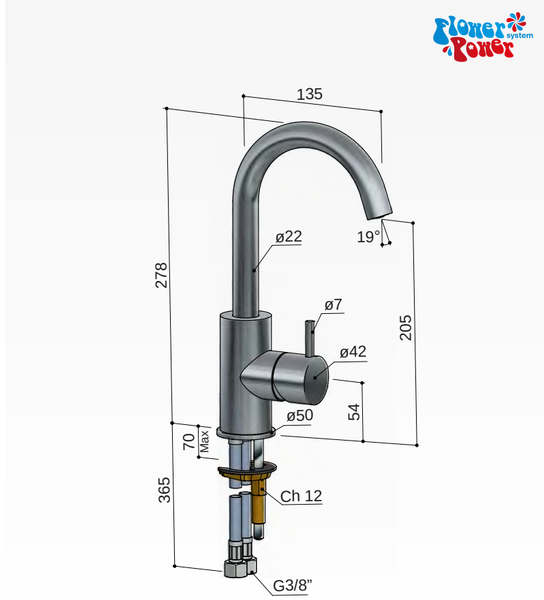

Cobber CB078W

Wastafelmengkraan vloermontage

Floor-standing bathtub mixer, without flexible hose and handshower
Mitigeur bain-douche sur colonnes au sol, sans flexible et douchette
Bademontierter Wannenmischer, ohne Handbrause und Schlauch

CB078W..

CR	GN	NI	NB	BB	AB	WH	BC	BL	RG	AI	BK	NBP	BBP	BCP
€ 999,–	€ 1.249,–								€ 1.475,–			€ 1.795,–		

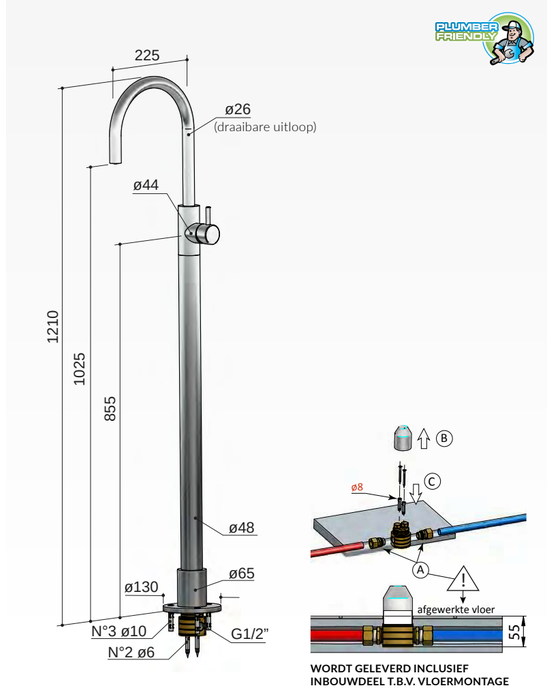

Clickplug en hoekstopkraan, zie pagina 117.

Cobber CB005-18

Inbouw wastafelmengkraan
met 3HE® inbouwsysteem en 18 cm uitloop

Concealed washbasin mixer, with bent spout
Mitigeur de lavabo encastré, avec bec coudé déverseur
Wand-Waschtisch-Batterie, mit verbogen Einlauf und UP

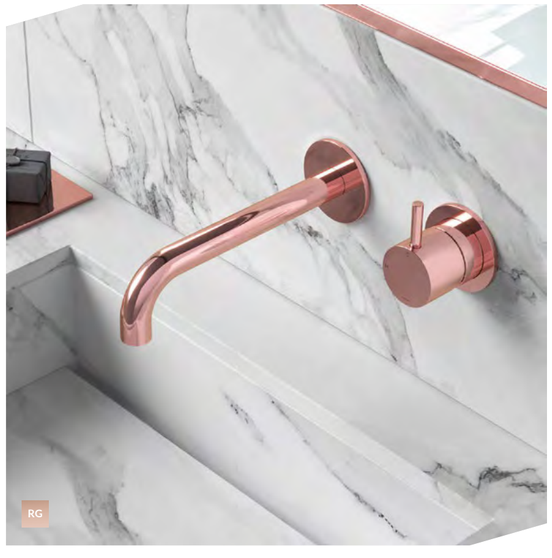

HBCB005 (inbouwdeel) + CB005EXT18.. (afbouwdeel)

CR	GN NI NB BB AB WH BC BL	RG AI BK	NBP BBP BCP
€ 364,–	€ 524,–	€ 594,–	€ 604,–

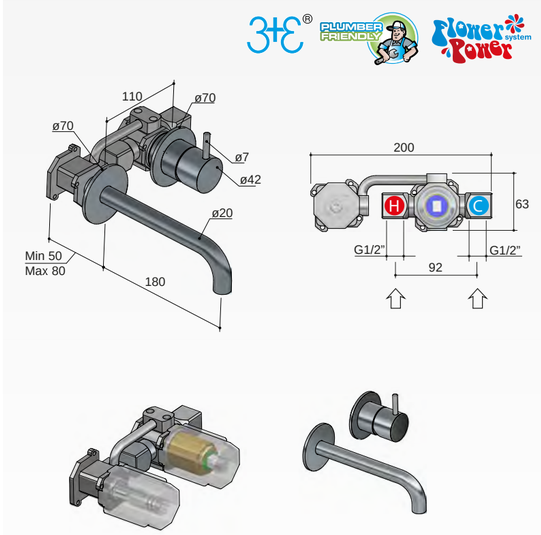

Inbouwdeel
HBCB005 € 245,–

Afbouwdeel
(uitloop 18 cm)
CB005EXT18..
CAT. 1 € 119,–
CAT. 2 € 279,–
CAT. 3 € 349,–
CAT. 4 € 359,–

Cobber CB005-25

Inbouw wastafelmengkraan
met 3HE® inbouwsysteem en 25 cm uitloop

Concealed washbasin mixer, with bent spout
Mitigeur de lavabo encastré, avec bec coudé déverseur
Wand-Waschtisch-Batterie, mit verbogen Einlauf und UP

HBCB005 (inbouwdeel) + CB005EXT25.. (afbouwdeel)

CR	GN NI NB BB AB WH BC BL	RG AI BK	NBP BBP BCP
€ 364,–	€ 524,–	€ 594,–	€ 604,–

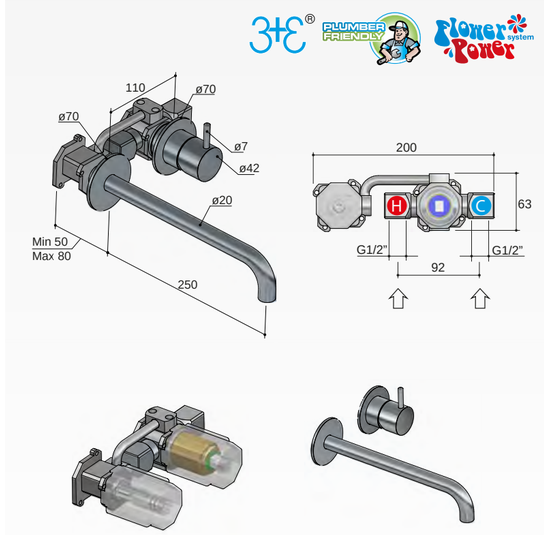

Inbouwdeel
HBCB005 € 245,–

Afbouwdeel
(uitloop 25 cm)
CB005EXT25..
CAT. 1 € 119,–
CAT. 2 € 279,–
CAT. 3 € 349,–
CAT. 4 € 359,–

Cobber CB005T-18

Inbouw wastafelmengkraan
3 gats met inbouwbrug en 18 cm uitloop

Concealed washbasin mixer, with bent spout
Mitigeur de lavabo encastré, avec bec coudé déverseur
Wand-Waschtisch-Batterie, mit verbogen Einlauf und UP

HBCB005T (inbouwdeel) + CB005TEXT18.. (afbouwdeel)

CR	GN NI NB BB AB WH BC BL	RG AI BK	NBP BBP BCP
€ 454,–	€ 564,–	€ 675,–	€ 690,–

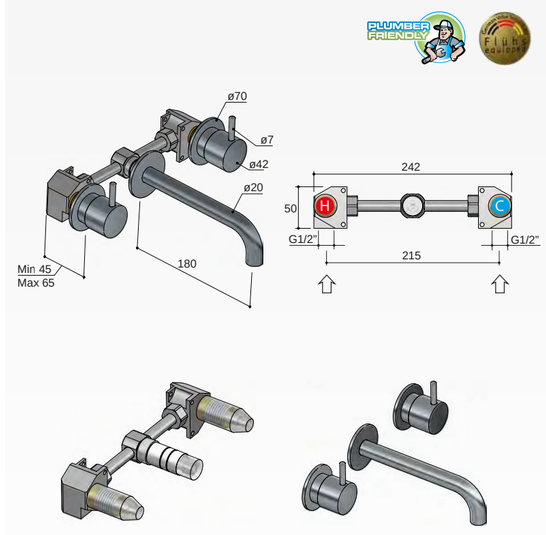

Inbouwdeel
HBCB005T € 235,–

Afbouwdeel
(uitloop 18 cm)
CB005TEXT18..
CAT. 1 € 219,–
CAT. 2 € 329,–
CAT. 3 € 440,–
CAT. 4 € 455,–

Cobber CB005T-25

Inbouw wastafelmengkraan
3 gats met inbouwbrug en 25 cm uitloop

Concealed washbasin mixer, with bent spout
Mitigeur de lavabo encastré, avec bec coudé déverseur
Wand-Waschtisch-Batterie, mit verbogen Einlauf und UP

HBCB005T (inbouwdeel) + CB005TEXT25.. (afbouwdeel)

CR	GN NI NB BB AB WH BC BL	RG AI BK	NBP BBP BCP
€ 454,–	€ 564,–	€ 675,–	€ 690,–

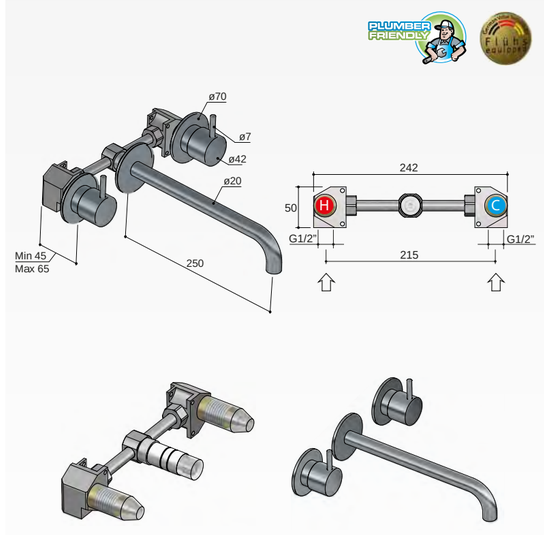

Inbouwdeel
HBCB005T € 235,–

Afbouwdeel
(uitloop 25 cm)
CB005TEXT25..
CAT. 1 € 219,–
CAT. 2 € 329,–
CAT. 3 € 440,–
CAT. 4 € 455,–

Cobber CB006-18

Inbouw wastafelmengkraan met achterplaat en 3HE® inbouwsysteem en 18 cm uitloop

Concealed washbasin mixer, with bent spout and backplate
Mitigeur de lavabo encastré, avec bec coudé déverseur et plaque arrière
Wand-Waschtisch-Batterie, mit verbogen Einlauf, Rückenplatte und UP

HBCB006 (inbouwdeel) + CB006EXT18.. (afbouwdeel)

CR	GN NI NB BB AB WH BC BL	RG AI BK	NBP BBP BCP
€ 464,–	€ 554,–	€ 634,–	€ 674,–

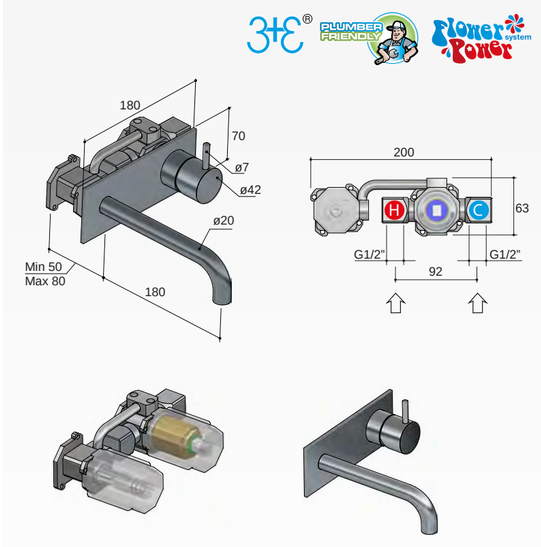

Inbouwdeel
HBCB006 € 245,–

Afbouwdeel (uitloop 18 cm)
CB006EXT18..
CAT. 1 € 219,–
CAT. 2 € 309,–
CAT. 3 € 389,–
CAT. 4 € 429,–

Cobber CB006-25

Inbouw wastafelmengkraan met achterplaat en 3HE® inbouwsysteem en 25 cm uitloop

Concealed washbasin mixer, with bent spout and backplate
Mitigeur de lavabo encastré, avec bec coudé déverseur et plaque arrière
Wand-Waschtisch-Batterie, mit verbogen Einlauf, Rückenplatte und UP

HBCB006 (inbouwdeel) + CB006EXT25.. (afbouwdeel)

CR	GN NI NB BB AB WH BC BL	RG AI BK	NBP BBP BCP
€ 464,–	€ 554,–	€ 634,–	€ 674,–

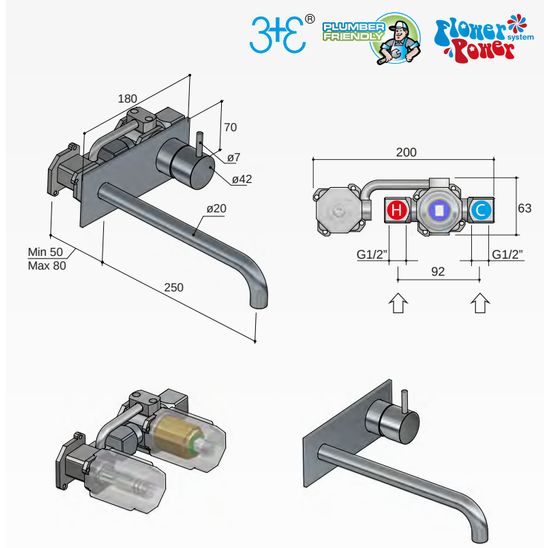

Inbouwdeel
HBCB006 € 245,–

Afbouwdeel (uitloop 25 cm)
CB006EXT25..
CAT. 1 € 219,–
CAT. 2 € 309,–
CAT. 3 € 389,–
CAT. 4 € 429,–

Cobber CB006T-18

Inbouw wastafelmengkraan 3 gats met inbouwbrug en achterplaat en 18 cm uitloop

Concealed washbasin mixer, with bent spout
Mitigeur de lavabo encastré, avec bec coudé déverseur
Wand-Waschtisch-Batterie, mit verbogen Einlauf und UP

HBCB005T (inbouwdeel) + CB006TEXT18.. (afbouwdeel)

CR	GN NI NB BB AB WH BC BL	RG AI BK	NBP BBP BCP
€ 564,–	€ 684,–	€ 774,–	€ 835,–

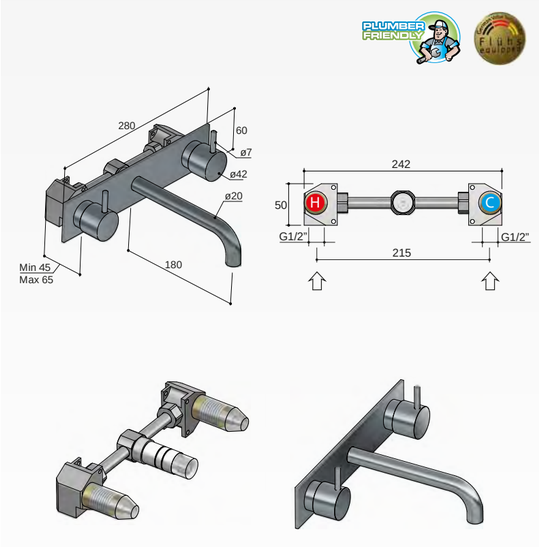

Inbouwdeel
HBCB005T € 235,–

Afbouwdeel (uitloop 18 cm)
CB006TEXT18..
CAT. 1 € 329,–
CAT. 2 € 449,–
CAT. 3 € 539,–
CAT. 4 € 600,–

Cobber CB006T-25

Inbouw wastafelmengkraan 3 gats met inbouwbrug en achterplaat en 25 cm uitloop

Concealed washbasin mixer, with bent spout
Mitigeur de lavabo encastré, avec bec coudé déverseur
Wand-Waschtisch-Batterie, mit verbogen Einlauf und UP

HBCB005T (inbouwdeel) + CB006TEXT25.. (afbouwdeel)

CR	GN NI NB BB AB WH BC BL	RG AI BK	NBP BBP BCP
€ 564,–	€ 684,–	€ 774,–	€ 835,–

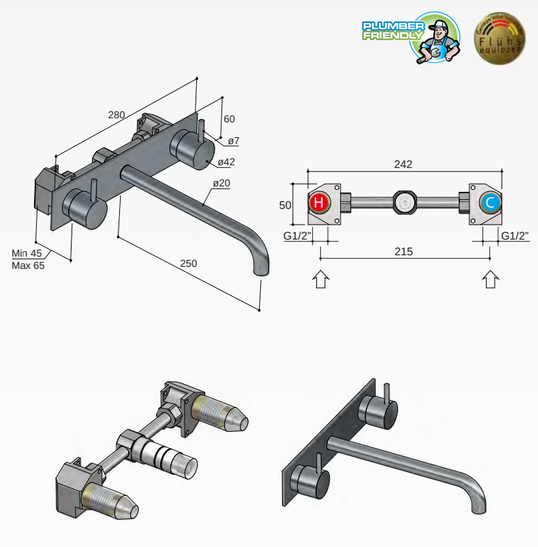

Inbouwdeel
HBCB005T € 235,–

Afbouwdeel (uitloop 25 cm)
CB006TEXT25..
CAT. 1 € 329,–
CAT. 2 € 449,–
CAT. 3 € 539,–
CAT. 4 € 600,–

Cobber CB033

Wastafelmengkraan
3 gats

3-hole washbasin mixer
Melangeur de lavabo 3 trous
3-Loch-Waschtisch-Batterie

CB033..

CR	GN	NI	NB	BB	AB	WH	BC	BL	RG	AI	BK	NBP	BBP	BCP
€ 450,–	€ 545,–								€ 675,–			€ 750,–		

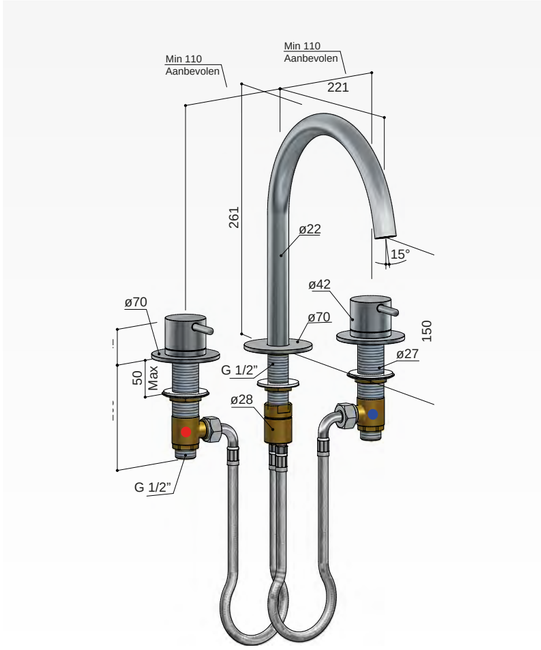

Cobber B021

Thermostatische badmengkraan
met cascade uitloop

Wall-mounted thermostatic mixer for bath, without shower kit
Mitigeur thermostatique de bain mural, sans kit de douche
AP-Thermostat-Wannenmischer, ohne Handbrause und Duplex Halterung

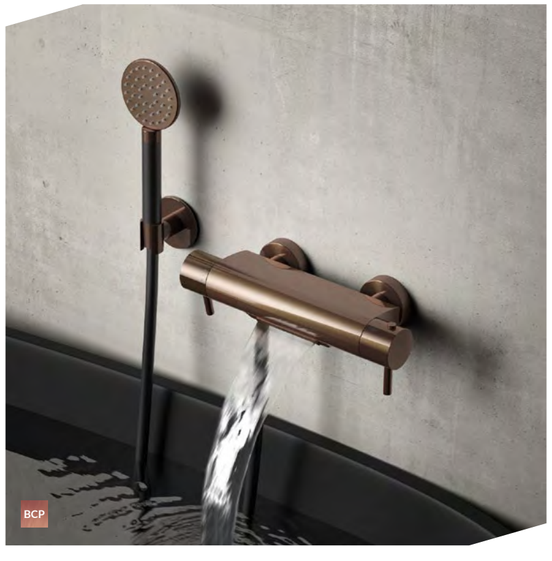

B021..

CR	GN	NI	NB	BB	AB	WH	BC	BL	RG	AI	BK	NBP	BBP	BCP
€ 609,–	€ 895,–								€ 925,–			€ 995,–		

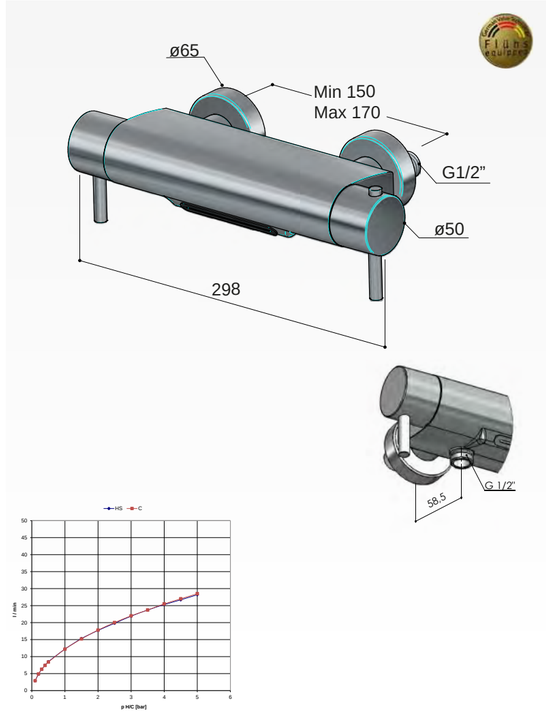

Cobber B008

Thermostatische douchemengkraan
met 1/2" doucheslang onderaansluiting

Wall-mounted thermostatic mixer for shower, without shower kit
Mitigeur thermostatique de douche mural, sans kit de douche
AP-Thermostat-Brausebatterie, ohne Handbrause und Duplex Halterung

B008..

CR	GN	NI	NB	BB	AB	WH	BC	BL	RG	AI	BK	NBP	BBP	BCP
€ 309,–	€ 439,–								€ 465,–			€ 645,–		

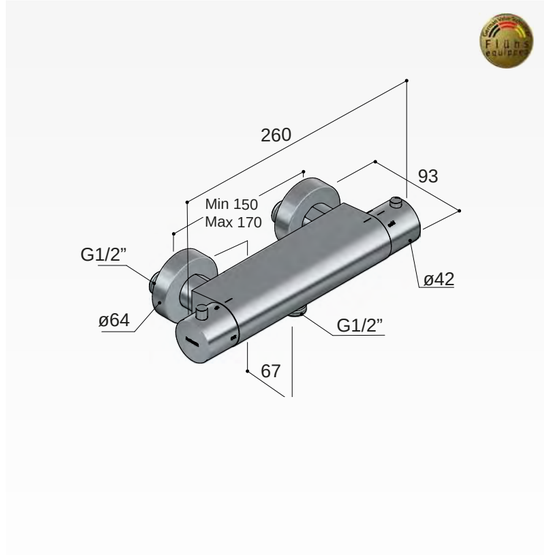

Cobber B020

Thermostatische badmengkraan
met wegdraaibare omstel uitloop

Wall-mounted thermostatic mixer for bath, without shower kit
Mitigeur thermostatique mural pour baignoire
AP-Thermostat-Wannenmischer, ohne Handbrause und Duplex Halterung

B020..

CR	GN	NI	NB	BB	AB	WH	BC	BL	RG	AI	BK	NBP	BBP	BCP
€ 475,–	€ 639,–								€ 695,–			€ 895,–		

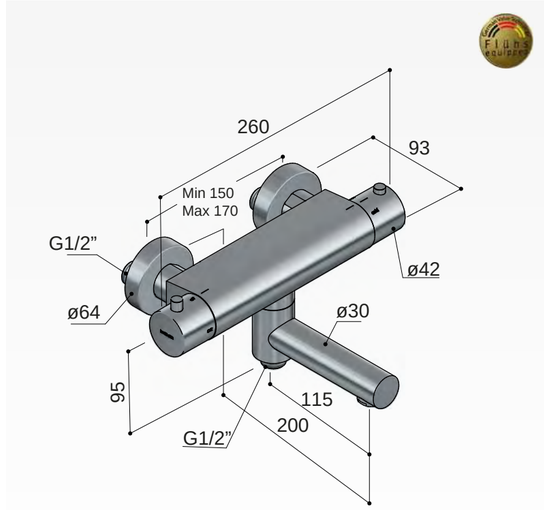

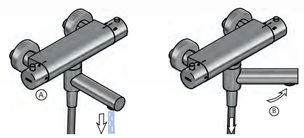

Cobber CB031

Inbouw douche mengkraan

Concealed shower mixer
Mitigeur de douche à encastrer
UP-Einhand-Brausebatterie

HBCB031 (inbouwdeel) + CB031EXT.. (afbouwdeel)

CR	GN	NI	NB	BB	AB	WH	BC	BL	RG	AI	BK	NBP	BBP	BCP
€ 180,–	€ 220,–								€ 260,–			€ 269,–		

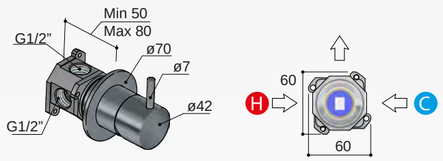

Inbouwdeel
HBCB031 € 90,–

Afbouwdeel
CB031EXT..
CAT. 1 € 90,–
CAT. 2 € 130,–
CAT. 3 € 170,–
CAT. 4 € 179,–

Cobber CB031Q

Inbouw douche mengkraan

Concealed shower mixer
Mitigeur de douche à encastrer
UP-Einhand-Brausebatterie

HBCB031 (inbouwdeel) + CB031QEXT.. (afbouwdeel)

CR	GN	NI	NB	BB	AB	WH	BC	BL	RG	AI	BK	NBP	BBP	BCP
€ 199,–	€ 245,–								€ 280,–			€ 335,–		

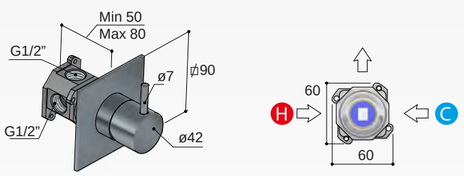

Inbouwdeel
HBCB031 € 90,–

Afbouwdeel
CB031QEXT..
CAT. 1 € 109,–
CAT. 2 € 155,–
CAT. 3 € 190,–
CAT. 4 € 245,–

Cobber CB010H-CB010C

Inbouw stopkraan

Concealed tap
Robinet d'arrêt
UP-Ventil

HBCB010.. (inbouwdeel) + CB010..EXT.. (afbouwdeel)

CR	GN	NI	NB	BB	AB	WH	BC	BL	RG	AI	BK	NBP	BBP	BCP
€ 150,–*	€ 180,–*								€ 200,–*			€ 225,–*		
* prijs per stuk	* prijs per stuk								* prijs per stuk			* prijs per stuk		

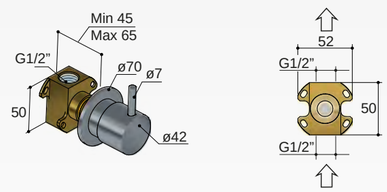

Inbouwdeel
HBCB010C € 75,–
HBCB010H € 75,–

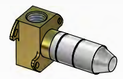

Afbouwdeel
CB010HEXT..
CAT. 1 € 75,–
CAT. 2 € 105,–
CAT. 3 € 125,–
CAT. 4 € 150,–
*knop met **H***

Afbouwdeel
CB010CEXT..
CAT. 1 € 75,–
CAT. 2 € 105,–
CAT. 3 € 125,–
CAT. 4 € 150,–
*knop met **C***

Cobber CB011

Inbouw 2-weg omstel

2-ways concealed diverter
Inverseur encastré à 2 voies
2-Wege-Umsteller vertieft

HBCB011 (inbouwdeel) + CB011EXT.. (afbouwdeel)

CR	GN	NI	NB	BB	AB	WH	BC	BL	RG	AI	BK	NBP	BBP	BCP
€ 210,–	€ 250,–								€ 295,–			€ 305,–		

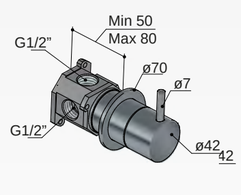

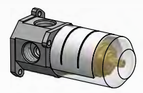

Inbouwdeel
HBCB011 € 110,–

Afbouwdeel
CB011EXT..
CAT. 1 € 100,–
CAT. 2 € 140,–
CAT. 3 € 185,–
CAT. 4 € 195,–

Cobber CB026

Inbouw douche/badmengkraan, automatische omstelinrichting met doucheslang en handdouche

Concealed bathtub mixer, with automatic diverter, flexible hose and handshower
Mitigeur encastré pour baignoire, avec inverseur automatique, flexible et douchette
UP-Einhand-Wannenbrausebatterie, mit automatischem Umsteller, Handbrause und Brauseschlauch

HBCB026 (inbouwdeel) + CB026EXT.. (afbouwdeel)

CR	GN	NI	NB	BB	AB	WH	BC	BL	RG	AI	BK	NBP	BBP	BCP
€ 695,–	€ 905,–								€ 1.035,–			€ 1.060,–		

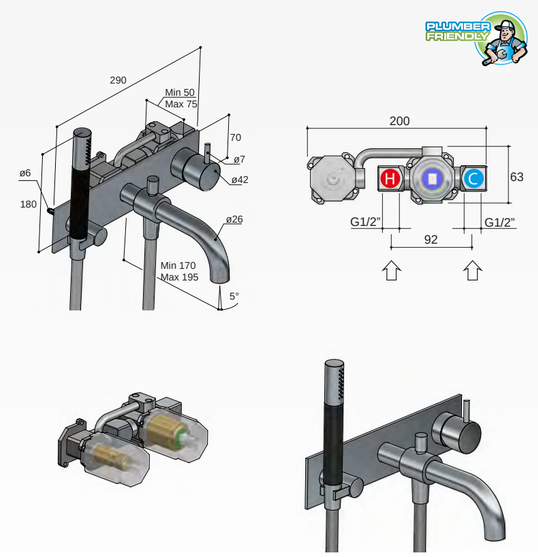

Inbouwdeel
HBCB026 € 245,–

Afbouwdeel
CB026EXT..
CAT. 1 € 450,–
CAT. 2 € 660,–
CAT. 3 € 790,–
CAT. 4 € 815,–

Cobber CB027

Inbouw douchemengkraan met doucheslang en handdouche

Concealed mixer, with flexible hose and handshower
Mitigeur encastré, avec flexible et douchette
UP-Einhand-Batterie, mit Handbrause und Brauseschlauch

HBCB027 (inbouwdeel) + CB027EXT.. (afbouwdeel)

CR	GN	NI	NB	BB	AB	WH	BC	BL	RG	AI	BK	NBP	BBP	BCP
€ 559,–	€ 730,–								€ 840,–			€ 870,–		

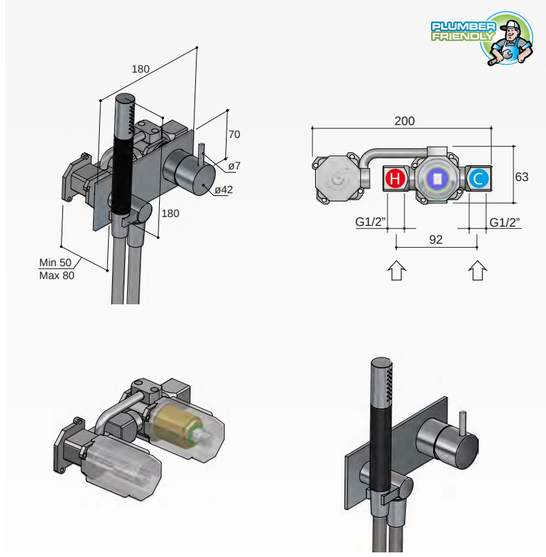

Inbouwdeel
HBCB027 € 245,–

Afbouwdeel
CB027EXT..
CAT. 1 € 314,–
CAT. 2 € 485,–
CAT. 3 € 595,–
CAT. 4 € 625,–

Cobber CB029

Inbouw mengkraan met 2-weg omstel

Concealed mixer, with 2-ways diverter
Mitigeur encastré, avec inverseur a 2 voies
UP-Einhand-Batterie, mit 2-Wege-Umsteller

HBCB029 (inbouwdeel) + CB029EXT.. (afbouwdeel)

CR	GN	NI	NB	BB	AB	WH	BC	BL	RG	AI	BK	NBP	BBP	BCP
€ 479,–	€ 565,–								€ 695,–			€ 755,–		

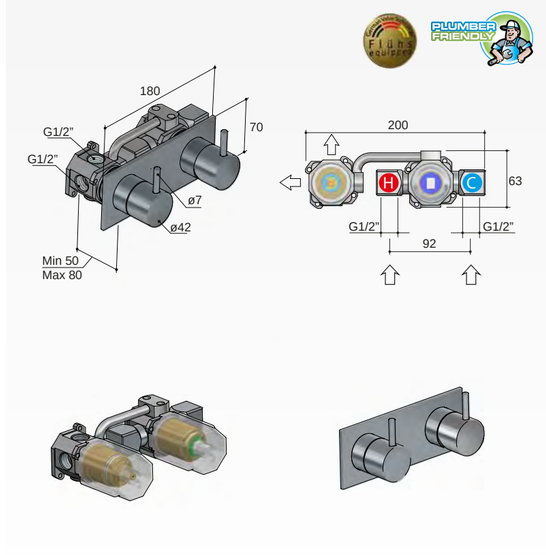

Inbouwdeel
HBCB029 € 250,–

Afbouwdeel
CB029EXT..
CAT. 1 € 229,–
CAT. 2 € 315,–
CAT. 3 € 445,–
CAT. 4 € 455,–

Cobber CB077

Badmengkraan vloermontage

Floor-standing bathtub mixer, with flexible hose and handshower
Mitigeur bain-douche sur colonnes au sol, avec flexible et douchette
Bademontierter Wannenmischer, mit Handbrause und Schlauch

CB077..

CR	GN	NI	NB	BB	AB	WH	BC	BL	RG	AI	BK	NBP	BBP	BCP
€ 1.095,–	€ 1.495,–								€ 1.695,–			€ 1.849,–		

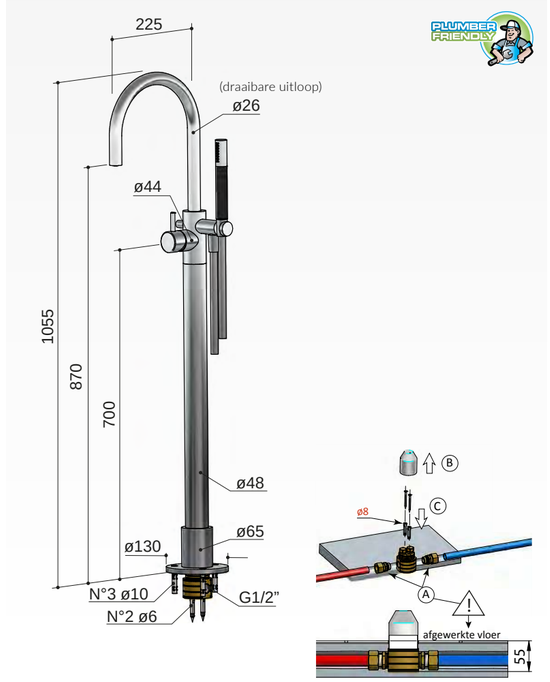

WORDT GELEVERD INCLUSIEF INBOUWDEEL T.B.V. VLOERMONTAGE

Cobber CB076

Vrijstaande baduitloop

Free-standing bathtub spout
Bec pour baignoire, montage sur sol
Bodemontierter Wannenauslauf

CB076..

CR	GN NI NB BB AB WH BC BL	RG AI BK	NBP BBP BCP
€ 795,–	€ 895,–	€ 995,–	€ 1.695,–

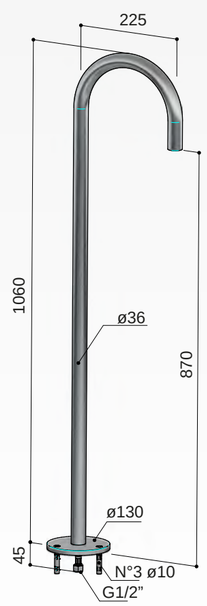

Cobber CB095

Uitloop
lengte 15, 18, 25 en 30 cm

Wall-mounted spout, length 15, 18, 25 and 30 cm
Bec déverseur, 15, 18, 25 et 30 cm
Wandmontierte Wanneneinlauf, Länge 15, 18, 25, und 30 cm

CB095..

CR	GN NI NB BB AB WH BC BL	RG AI BK	NBP BBP BCP
CAT. 1	CAT. 2	CAT. 3	CAT. 4

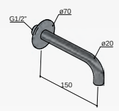

CB095-15 (cat. 1) € 89,–
CB095-15 (cat. 2) € 129,–
CB095-15 (cat. 3) € 149,–
CB095-15 (cat. 4) € 155,–

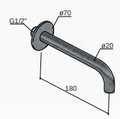

CB095-18 (cat. 1) € 89,–
CB095-18 (cat. 2) € 129,–
CB095-18 (cat. 3) € 149,–
CB095-18 (cat. 4) € 159,–

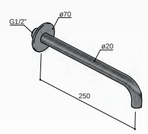

CB095-25 (cat. 1) € 99,–
CB095-25 (cat. 2) € 139,–
CB095-25 (cat. 3) € 159,–
CB095-25 (cat. 4) € 185,–

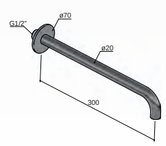

CB095-30 (cat. 1) € 109,–
CB095-30 (cat. 2) € 139,–
CB095-30 (cat. 3) € 159,–
CB095-30 (cat. 4) € 199,–

Cobber SDS9

Thermostatische StortDoucheSet

Complete wall-mounted showerset, with 2-ways thermostatic mixer / Set de douche mural complet, avec mitigeur thermostatique à deux voies / Wand-Standbrause komplett, mit 2-Wege Thermostatmischer

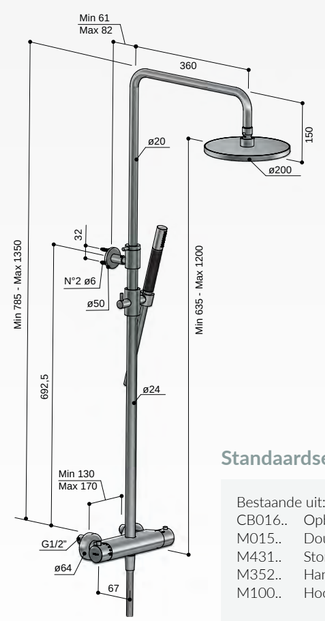

Standaardset SDS9

Bestaande uit:

CB016..	Opbouw therm.
M015..	Doucheslang
M431..	Stortdouchestang
M352..	Handdouche
M100..	Hoofddouche

Totaalprijs SDS9 **CAT. 1**	€ 785
Totaalprijs SDS9 **CAT. 2**	€ 1.250
Totaalprijs SDS9 **CAT. 3**	€ 1.450
Totaalprijs SDS9 **CAT. 4**	€ 2.595

Optiemogelijkheden SDS9..

Meerprijzen in **CAT. 1**	
1 Handdouche (M353)	€ 126
5 30 cm hoofddouche (M106)	€ 205
Meerprijzen in **CAT. 2**	
1 Handdouche (M353)	€ 161
5 30 cm hoofddouche (M106)	€ 215
Meerprijzen in **CAT. 3**	
1 Handdouche (M353)	€ 215
5 30 cm hoofddouche (M106)	€ 530
Meerprijzen in **CAT. 4**	
1 Handdouche (M353)	€ 215
5 30 cm hoofddouche (M106)	€ 530

Cobber B007

Inbouw thermostaat
met 2 stopkranen

Concealed thermostatic shower mixer, with 2 stop valves
Mitigeur de douche à encastrer, avec 2 robinets d'arrêt
UP-Thermostat-Brausebatterie, mit 2 UP-Ventilen

HB007 (inbouwbox) + B007EXT.. (afbouwdeel)

CR	GN
€ 658,–	€ 904,–

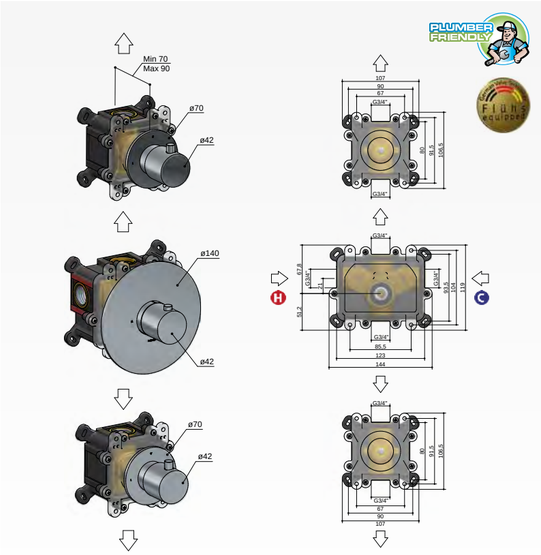

Afbouwdeel
B007EXT..
CR € 169,–
GN € 415,–

Inbouwbox thermostaat
met 2 stopkranen
HB007 € 489,–

Doorstroomtabellen op pagina 97.

Cobber B012

Inbouw thermostaat
met 1 stopkraan

Concealed thermostatic shower mixer with 1 stop valve
Mitigeur thermostatique de douche à encastrer avec 1 robinet d'arrêt
Thermostat-Brausebatterie, für Wandeinbau mit 1 UP-Ventil

HB012 (inbouwbox) + B012EXT.. (afbouwdeel)

CR	GN
€ 544,–	€ 684,–

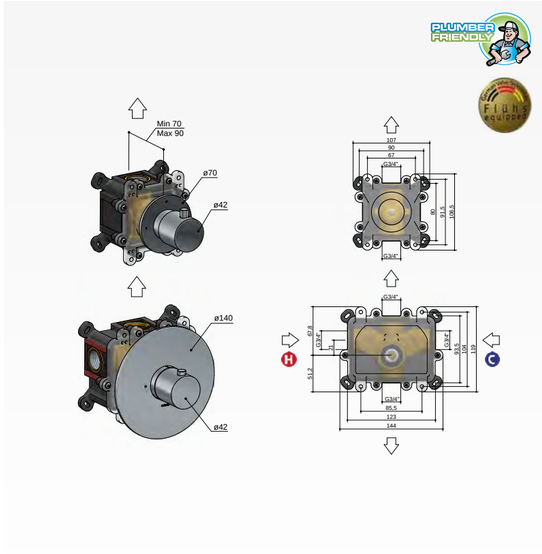

Afbouwdeel
B012EXT..
CR € 159,–
GN € 299,–

Inbouwbox thermostaat
met 1 stopkraan
HB012 € 385,–

Cobber B010

Inbouw stopkraan
voor thermostaat

Concealed tap for article 007, 009 and 012
Robinet d'arrêt pour art. 007, 009 et 012
UP-Ventil für Art. 007, 009 und 012

HB010 (inbouwbox) + B010EXT.. (afbouwdeel)

CR	GN
€ 174,–	€ 224,–

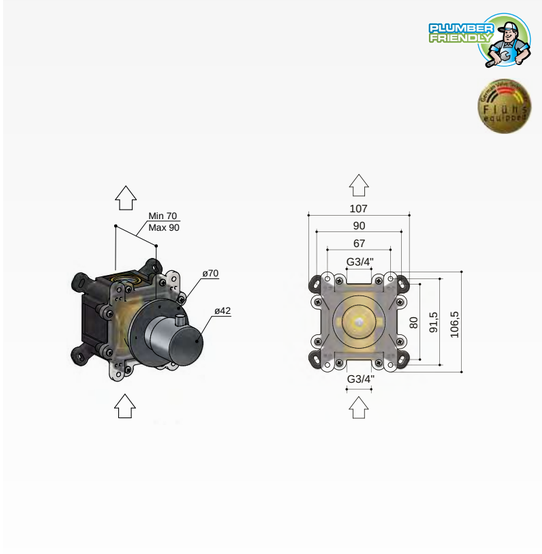

Afbouwdeel
B010EXT..
CR € 59,–
GN € 110,–

Inbouwbox 1 stopkraan
HB010 € 125,–

Doorstroomtabellen op pagina 97.

Cobber B009

Inbouw thermostaat
met 2-weg stop-omstel

Concealed thermostatic shower mixer, with 2-ways diverter
Mitigeur thermostatique de douche à encastrer, avec inverseur à 2-voies
Up-Thermostat-Brausebatterie, mit 2-Wege Umsteller

HB009 (inbouwbox) + B009EXT.. (afbouwdeel)

CR	GN
€ 658,–	€ 904,–

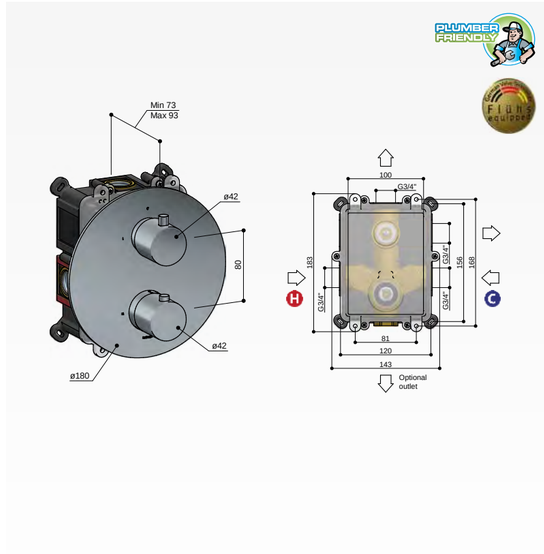

Afbouwdeel
B009EXT..
CR € 169,–
GN € 415,–

Inbouwbox
met 2-weg omstel
HB009 € 489,–

Cobber CB007

Inbouw thermostaat
met 2 stopkranen

Concealed thermostatic shower mixer, with 2 stop valves
Mitigeur de douche à encastrer, avec 2 robinets d'arrêt
UP-Thermostat-Brausebatterie, mit 2 UP-Ventilen

HB007 (inbouwbox) + CB007EXT.. (afbouwdeel)

NI	NB	BB	AB	WH	BC	BL	RG	AI	BK	NBP	BBP	BCP
€ 1.014,–							€ 1.119,–			€ 1.134,–		

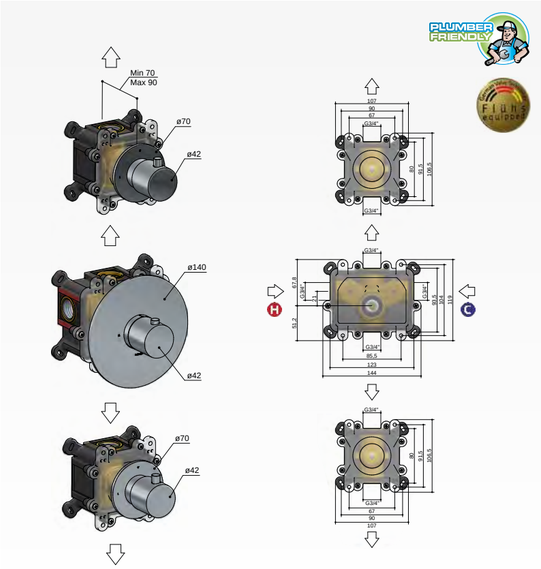

Afbouwdeel
CB007EXT..
CAT. 2 € 525,–
CAT. 3 € 630,–
CAT. 4 € 645,–

Inbouwbox thermostaat
met 2 stopkranen
HB007 € 489,–

Doorstroomtabellen op pagina 97.

Cobber CB012

Inbouw thermostaat
met 1 stopkraan

Concealed thermostatic shower mixer with 1 stop valve
Mitigeur thermostatique de douche à encastrer avec 1 robinet d'arrêt
Thermostat-Brausebatterie, für Wandeinbau mit 1 UP-Ventil

HB012 (inbouwbox) + CB012EXT.. (afbouwdeel)

NI	NB	BB	AB	WH	BC	BL	RG	AI	BK	NBP	BBP	BCP
€ 790,–							€ 874,–			€ 884,–		

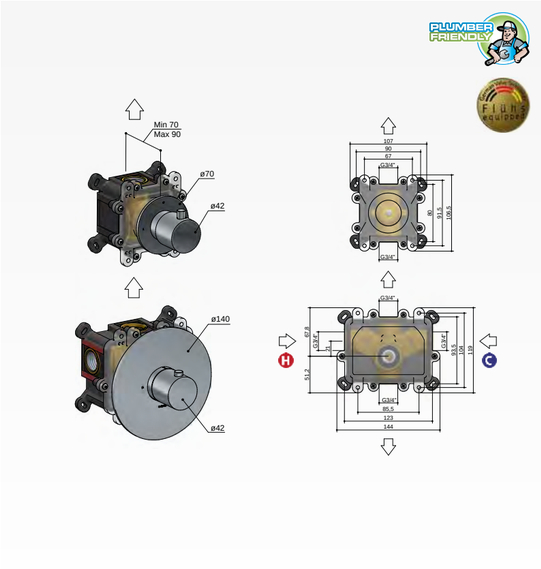

Afbouwdeel
CB012EXT..
CAT. 2 € 405,–
CAT. 3 € 489,–
CAT. 4 € 499,–

Inbouwbox thermostaat
met 1 stopkraan
HB012 € 385,–

Cobber CB010

Inbouw stopkraan
voor thermostaat

Concealed tap for article 007, 009 and 012
Robinet d'arrêt pour art. 007, 009 et 012
UP-Ventil für Art. 007, 009 und 012

HB010 (inbouwbox) + CB010EXT.. (afbouwdeel)

NI	NB	BB	AB	WH	BC	BL	RG	AI	BK	NBP	BBP	BCP
€ 250,–							€ 270,–			€ 284,–		

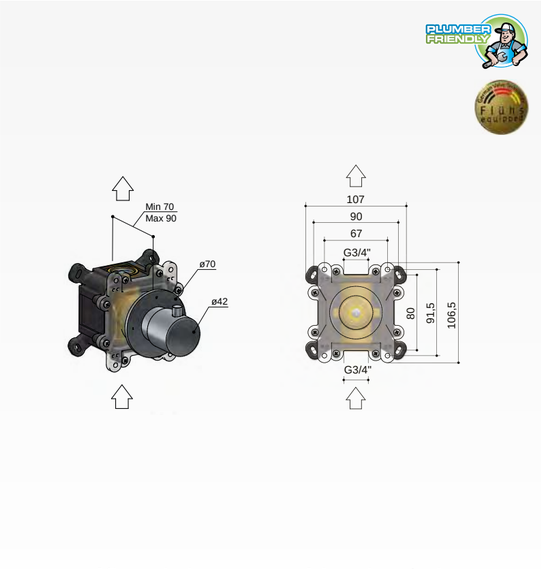

Afbouwdeel
CB010EXT..
CAT. 2 € 125,–
CAT. 3 € 145,–
CAT. 4 € 159,–

Inbouwbox stopkraan
HB010 € 125,–

Doorstroomtabellen op pagina 97.

Cobber CB009

Inbouw thermostaat
met 2-weg stop-omstel

Concealed thermostatic shower mixer, with 2-ways diverter
Mitigeur thermostatique de douche à encastrer, avec inverseur à 2-voies
Up-Thermostat-Brausebatterie, mit 2-Wege Umsteller

HB009 (inbouwbox) + CB009EXT.. (afbouwdeel)

NI	NB	BB	AB	WH	BC	BL	RG	AI	BK	NBP	BBP	BCP
€ 1.014,–							€ 1.119,–			€ 1.134,–		

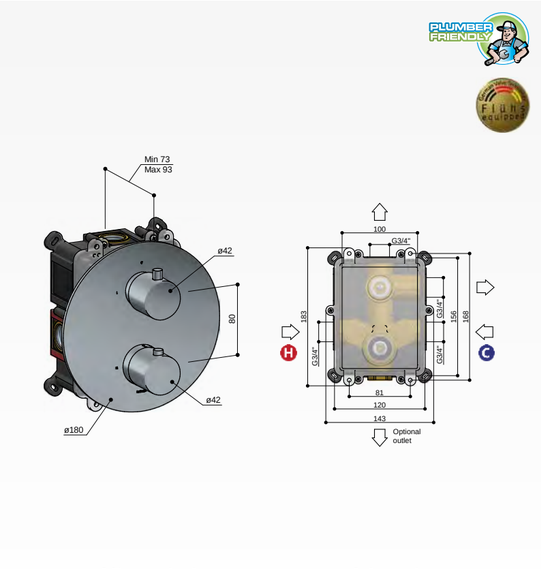

Afbouwdeel
CB009EXT..
CAT. 2 € 525,–
CAT. 3 € 630,–
CAT. 4 € 645,–

Inbouwbox
met 2-weg omstel
HB009 € 489,–

Cobber CB073

Badrandcombinatie één hendel mengkraan met uitloop en 2-weg omstel

Deck-mounted set for bathtub
Mitigeur sur gorge pour baignoire
Wannenfüllbatterie für Randmontage

CB073..

CR	GN	NI	NB	BB	AB	WH	BC	BL	RG	AI	BK	NBP	BBP	BCP
€ 1.075,–	€ 1.525,–								€ 1.595,–			€ 1.675,–		

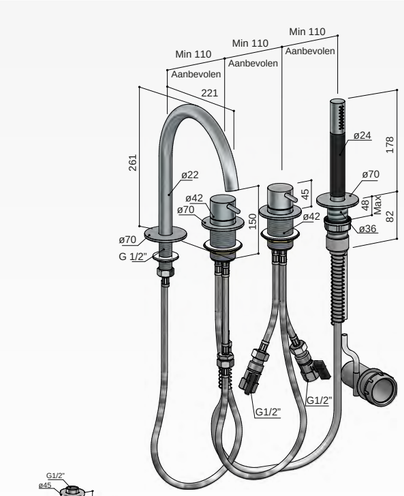

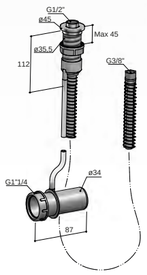

De CB073 en CB075 zijn inclusief het P060 'follow-me' doucheslang doorvoersysteem.

Afvoerkoppelstuk, past alleen op Hotbath badafvoersystemen

Cobber CB075

Badrandcombinatie één hendel mengkraan zonder uitloop met 2-weg omstel

Deck-mounted set for bathtub, without spout
Mitigeur sur gorge pour baignoire, sanis bec déverseur
Wannenfüllbatterie für Randmontage, ohne Einlauf

CB075..

CR	GN	NI	NB	BB	AB	WH	BC	BL	RG	AI	BK	NBP	BBP	BCP
€ 925,–	€ 1.175,–								€ 1.275,–			€ 1.450,–		

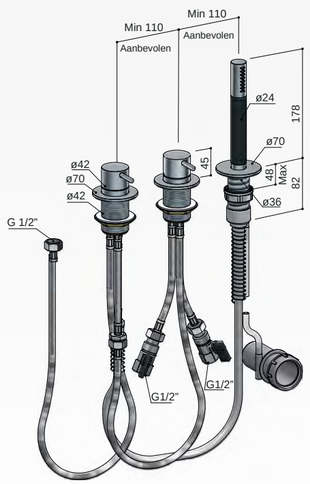

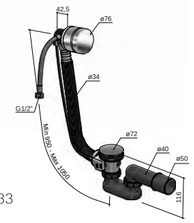

Badvul suggestie:
Badvulcombinatie P033
(zie pagina 117)

Cobber CB7071

Inbouw bad/douche thermostaat met 2 stopkranen zonder uitloop

Thermostatic Bath/Shower mixer with 2 stop valves
Mitigeur de douche/bain à encastrer thermostatique avec 2 robinets d'arrêt
Thermostat Wannen/Brausebatterie mit 2 UP-Ventilen

HBCB7071 (inbouwbox) + CB7071EXT.. (afbouwdeel)

CR	GN	NI	NB	BB	AB	WH	BC	BL	RG	AI	BK	NBP	BBP	BCP
€ 1.370,–	€ 1.630,–								€ 1.710,–			€ 2.024,–		

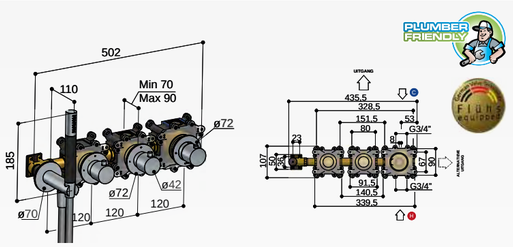

(één inbouwbox)

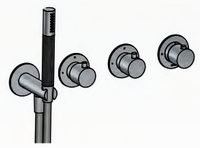

Handdouche is zowel links als rechts te plaatsen (Inbouwbox omdraaien)

Inbouwbox
HBCB7071 € 815,–

Afbouwdeel
CB7071EXT..
CAT. 1 € 555,–
CAT. 2 € 815,–
CAT. 3 € 895,–
CAT. 4 € 1.209,–

Cobber CB7072

Inbouw bad thermostaat met 2 stopkranen met uitloop

Thermostatic Bath mixer with 2 stop valves and 22.5 spout
Mitigeur de bain à encastrer thermostatique avec 2 robinets d'arrêt et bec de 22.5cm
Thermostat Wannenbatterie mit 2 UP-Ventilen und Wanneneinlauf 22.5cm

HBCB7072 (inbouwbox) + CB7072EXT.. (afbouwdeel)

CR	GN	NI	NB	BB	AB	WH	BC	BL	RG	AI	BK	NBP	BBP	BCP
€ 1.599,–	€ 1.914,–								€ 2.024,–			€ 2.444,–		

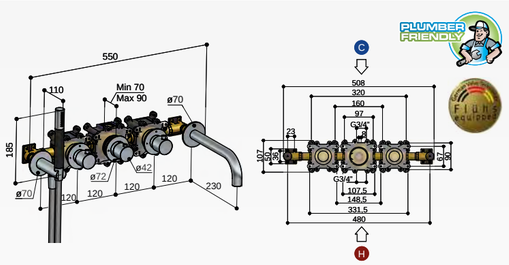

(één inbouwbox)

Uitloop is zowel links als rechts te plaatsen (Inbouwbox omdraaien)

Inbouwdeel
HBCB7072 € 869,–

Afbouwdeel
CB7072EXT..
CAT. 1 € 730,–
CAT. 2 € 1.045,–
CAT. 3 € 1.155,–
CAT. 4 € 1.575,–

Cobber CB7067

Inbouw douche thermostaat met 2 stopkranen horizontaal en verticaal te monteren

Thermostatic Bath/Shower mixer with 2 stop valves
Mitigeur de douche/bain à encastrer thermostatique avec 2 robinets d'arrêt
Thermostat Wannen/Brausebatterie mit 2 UP-Ventilen

HBCB7067 (inbouwbox) + CB7067EXT.. (afbouwdeel)

CR	GN	NI	NB	BB	AB	WH	BC	BL	RG	AI	BK	NBP	BBP	BCP
€ 918,–	€ 1.024,–								€ 1.054,–			€ 1.214,–		

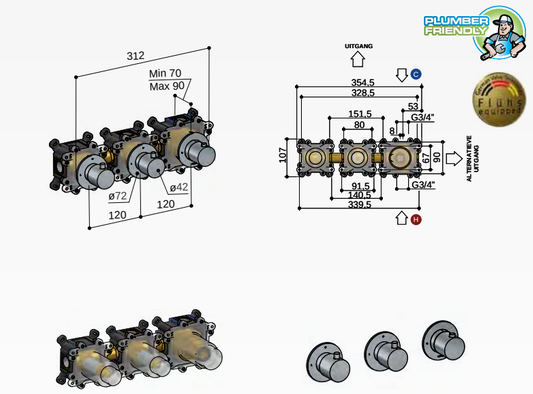

Inbouwbox
HBCB7067 € 659,–

Afbouwdeel
CB7067EXT..
CAT. 1 € 259,–
CAT. 2 € 365,–
CAT. 3 € 395,–
CAT. 4 € 555,–

Cobber M307

Glijstang 90 cm met wandaansluitbocht, doucheslang 1,5 mtr en handdouche

Sliding rail 90 cm with flexible hose and handshower
Barre coulissante 90 cm avec flexible et douchette
Brausestange 90 cm mit Handbrause und Brauseschlauch

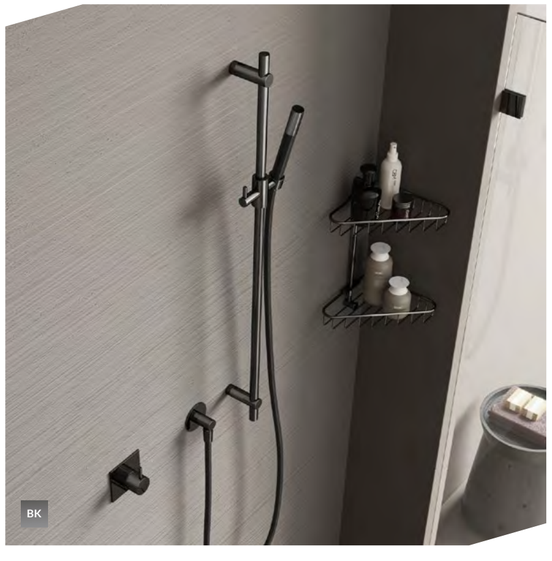

M307..

CR	GN	NI	NB	BB	AB	WH	BC	BL	RG	AI	BK	NBP	BBP	BCP
€ 275,–	€ 465,–								€ 480,–			€ 850,–		

Steekmaat verstelbaar

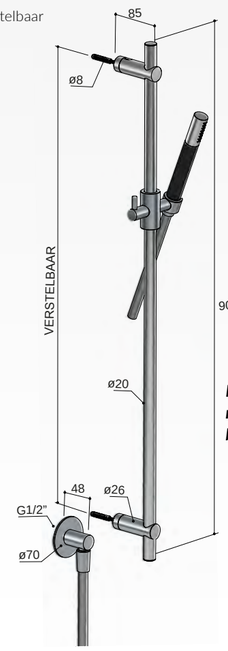

Deze glijstang is te monteren op reeds bestaande boorgaten.

Cobber M308

Glijstang 90 cm met wandaansluitbocht, doucheslang 1,5 mtr en handdouche

Sliding rail 90 cm with flexible hose and handshower
Barre coulissante 90 cm avec flexible et douchette
Brausestange 90 cm mit Handbrause und Brauseschlauch

M308..

CR	GN	NI	NB	BB	AB	WH	BC	BL	RG	AI	BK	NBP	BBP	BCP
€ 395,–	€ 619,–								€ 680,–			€ 1.095,–		

Steekmaat verstelbaar

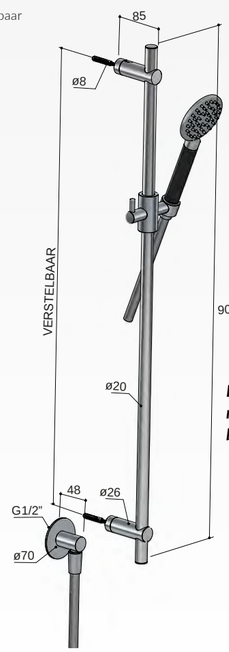

Deze glijstang is te monteren op reeds bestaande boorgaten.

Cobber M438

Stortdoucheset, hoofddouche 20 cm en doucheslang 1,5 mtr met handdouche

Complete wall-mounted showerset
Set de douche mural complet
Wand-Standbrause komplett

M438..

CR	GN	NI	NB	BB	AB	WH	BC	BL	RG	AI	BK	NBP	BBP	BCP
€ 795,–	€ 1.195,–								€ 1.295,–			€ 1.995,–		

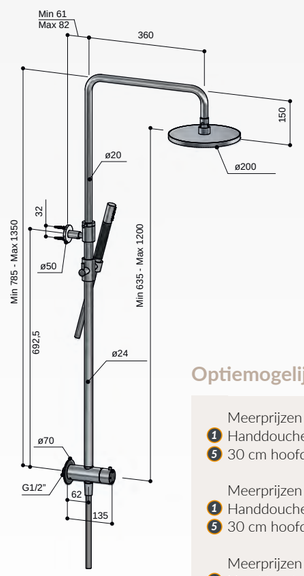

SPS SHOWER POWER SYSTEM
PLUMBER FRIENDLY

Optiemogelijkheden M438..

Meerprijzen in **CAT. 1**
1 Handdouche (M353) € 126
5 30 cm hoofddouche (M106) € 205

Meerprijzen in **CAT. 2**
1 Handdouche (M353) € 161
5 30 cm hoofddouche (M106) € 215

Meerprijzen in **CAT. 3**
1 Handdouche (M353) € 215
5 30 cm hoofddouche (M106) € 530

Meerprijzen in **CAT. 4**
1 Handdouche (M353) € 215
5 30 cm hoofddouche (M106) € 530

Doorstroomtabellen

Inbouwbox HB007

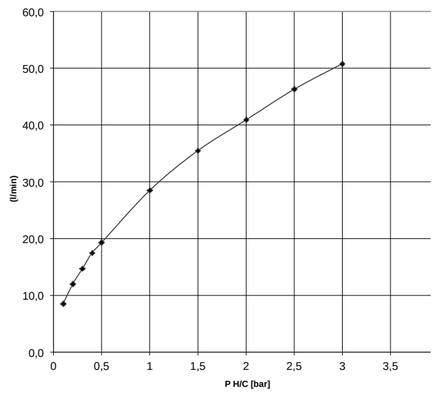

Inbouwbox HB009

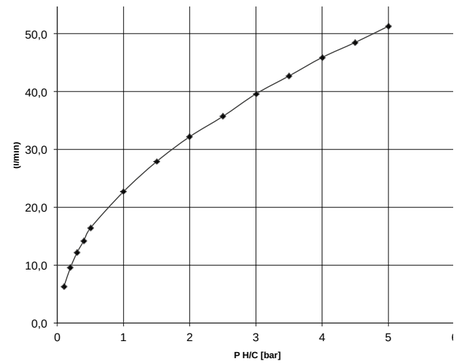

Inbouwbox HBCB7066 / HBCB7067 / HBCB7071 / HBCB7072

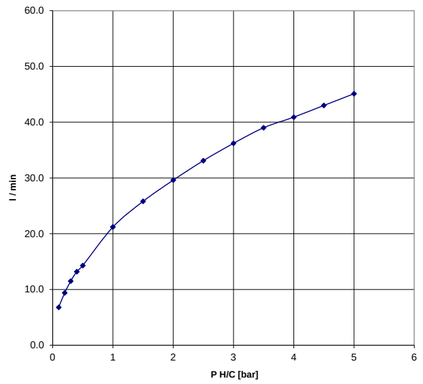

Inbouwbox HBPB009

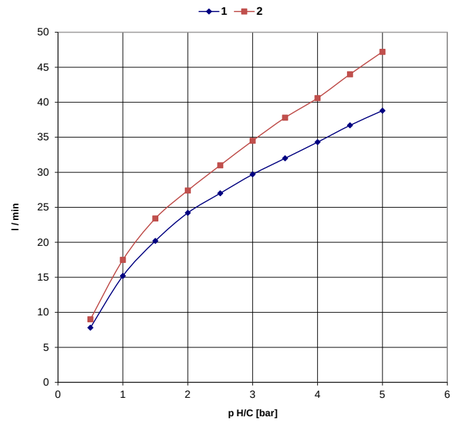

Inbouwbox HBPB050

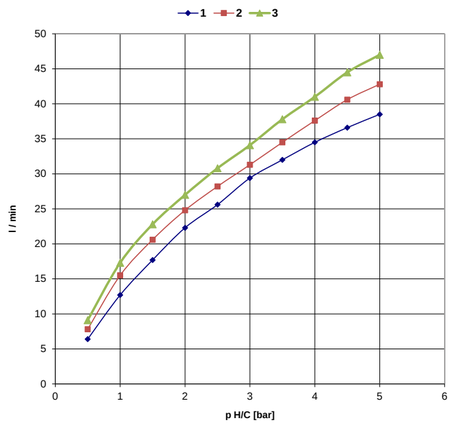

Inbouwbox HBPB066

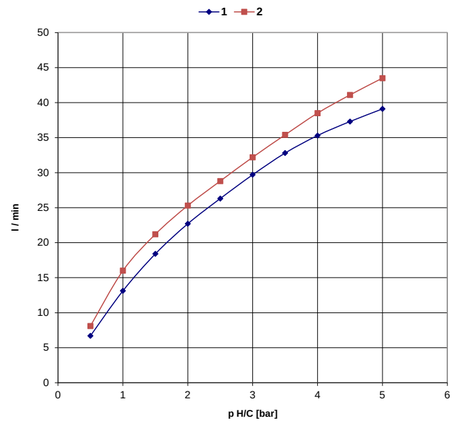

Cobber PB066

Inbouwthermostaat met 2 pushbuttons verticale plaatsing

Thermostatic mixer with on-off pushbuttons, 2-ways vertical
Mitigeur thermostatique avec boutons marche-arrêt, 2-voies vertical
UP-Thermostatmischer mit Druckknopfsteuerung, 2-Wege vertical

HBPB066 (inbouwbox) + PB066EXT.. (afbouwdeel)

CR	GN NI NB BB AB WH BC BL	RG AI BK	NBP BBP BCP
€ 868,–	€ 994,–	€ 1.028,–	€ 1.154,–

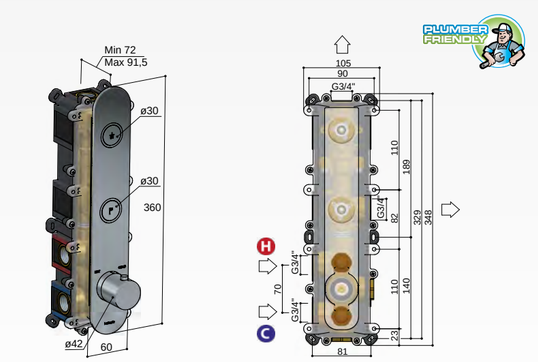

Inbouwbox
HBPB066 € 579,–

Afbouwdeel
PB066EXT..
CAT. 1 € 289,–
CAT. 2 € 415,–
CAT. 3 € 449,–
CAT. 4 € 575,–

Doorstroomtabellen op pagina 00.

Cobber PB050

Inbouwthermostaat met 3 pushbuttons verticale plaatsing

Thermostatic mixer with on-off pushbuttons, 3-ways vertical
Mitigeur thermostatique avec boutons marche-arrêt, 3-voies vertical
UP-Thermostatmischer mit Druckknopfsteuerung, 3-Wege vertical

HBPB050 (inbouwbox) + PB050EXT.. (afbouwdeel)

CR	GN NI NB BB AB WH BC BL	RG AI BK	NBP BBP BCP
€ 1.120,–	€ 1.290,–	€ 1.320,–	€ 1.500,–

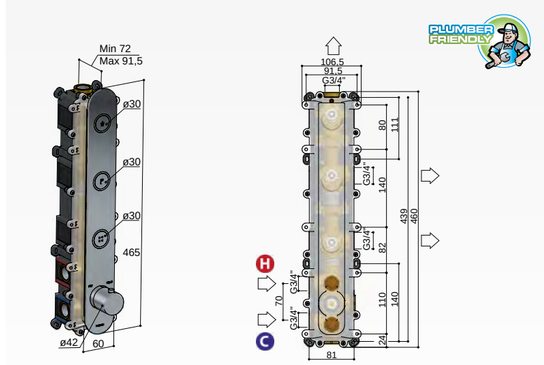

Inbouwbox
HBPB050 € 765,–

Afbouwdeel
PB050EXT..
CAT. 1 € 355,–
CAT. 2 € 525,–
CAT. 3 € 555,–
CAT. 4 € 735,–

Doorstroomtabellen op pagina 00.

Cobber PB009Q

Inbouwthermostaat met 2 pushbuttons

Thermostatic mixer with on-off pushbuttons, 2-ways
Mitigeur thermostatique avec boutons marche-arrêt, 2-voies
UP-Thermostatmischer mit Druckknopfsteuerung, 2-Wege

HBPB009 (inbouwbox) + PB009QEXT.. (afbouwdeel)

CR	GN NI NB BB AB WH BC BL	RG AI BK	NBP BBP BCP
€ 868,–	€ 1.028,–	€ 1.048,–	€ 1.134,–

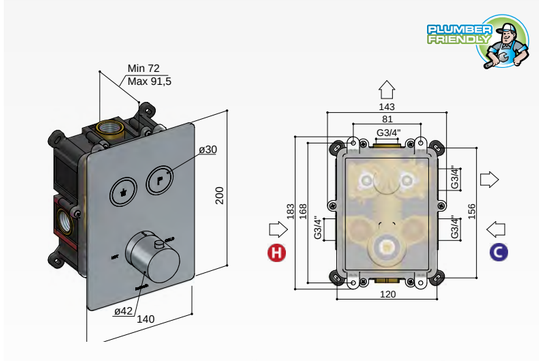

Inbouwbox
HBPB009 € 579,–

Afbouwdeel
PB009QEXT..
CAT. 1 € 289,–
CAT. 2 € 449,–
CAT. 3 € 469,–
CAT. 4 € 555,–

Doorstroomtabellen op pagina 00.

Cobber PB009

Inbouwthermostaat met 2 pushbuttons

Thermostatic mixer with on-off pushbuttons, 2-ways
Mitigeur thermostatique avec boutons marche-arrêt, 2-voies
UP-Thermostatmischer mit Druckknopfsteuerung, 2-Wege

HBPB009 (inbouwbox) + PB009EXT.. (afbouwdeel)

CR	GN NI NB BB AB WH BC BL	RG AI BK	NBP BBP BCP
€ 868,–	€ 1.028,–	€ 1.048,–	€ 1.134,–

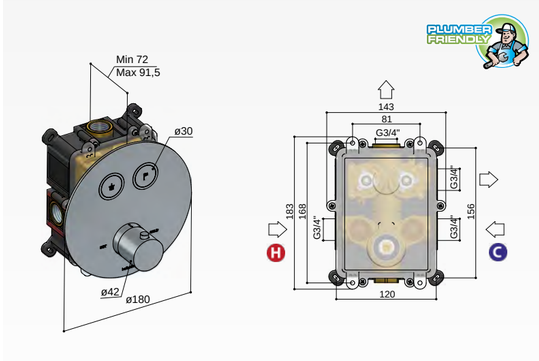

Inbouwbox
HBPB009 € 579,–

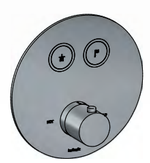

Afbouwdeel
PB009EXT..
CAT. 1 € 289,–
CAT. 2 € 449,–
CAT. 3 € 469,–
CAT. 4 € 555,–

Cobber IBS20

Complete thermostatische douche InBouwSet Cobber met twee stopkranen

Thermostatic shower set complete with 2-ways stop diverter / Set de douche à encastrer thermostatique complet avec inverseur à 2-voies / Thermostat set komplett mit 2-Wege Umsteller

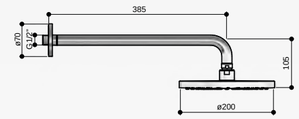

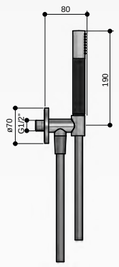

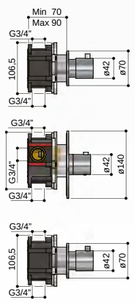

Standaardset IBS20

Bestaande uit:			
HB007:	Inbouwbox thermostaat met 2 stopkranen	€	489
CB007EXTBL:	Afbouwdeel	€	525
M515BL:	Wandsteun	€	110
M015BL:	Doucheslang	€	48
M352BL:	Handdouche	€	89
CB450BL:	Wandarm	€	150
M100BL:	Hoofddouche	€	360
Totaalprijs IBS20 **BL**		€	1.735
Totaalprijs IBS20 **CR**		€	1.120
Totaalprijs IBS20 **GN**		€	1.526

Set wordt standaard geleverd met staafmodel handdouche!

Optiemogelijkheden IBS20..

	Optie zonder meerprijs in **BL, CR en GN** keuze uit:		
1	3 standen handdouche (M375)		
	Meerprijzen in **BL**		
2	plafondbuis 15cm (CB452)	€	9
3	plafondbuis 30cm (CB453)	€	45
5	30cm hoofddouche (M106)	€	225
7	glijstang 90cm met geïntegreerde uitlaat (M305)	€	119
	Meerprijzen in **CR**		
2	plafondbuis 15cm (CB452)	€	15
3	plafondbuis 30cm (CB453)	€	45
5	30cm hoofddouche (M106)	€	205
7	glijstang 90cm met geïntegreerde uitlaat (M305)	€	30
	Meerprijzen in **GN**		
2	plafondbuis 15cm (CB452)	€	10
3	plafondbuis 30cm (CB453)	€	35
5	30cm hoofddouche (M106)	€	270
7	glijstang 90cm met geïntegreerde uitlaat (M305)	€	79

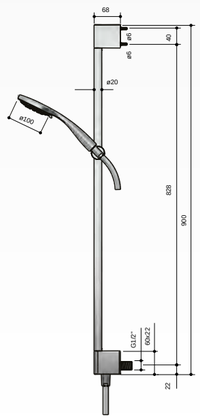

Cobber IBS20A

Complete thermostatische douche InBouwSet Cobber met 2-weg-stop-omstel

Thermostatic shower set complete with 2-ways stop diverter / Set de douche à encastrer thermostatique complet avec inverseur à 2-voies / Thermostat set komplett mit 2-Wege Umsteller

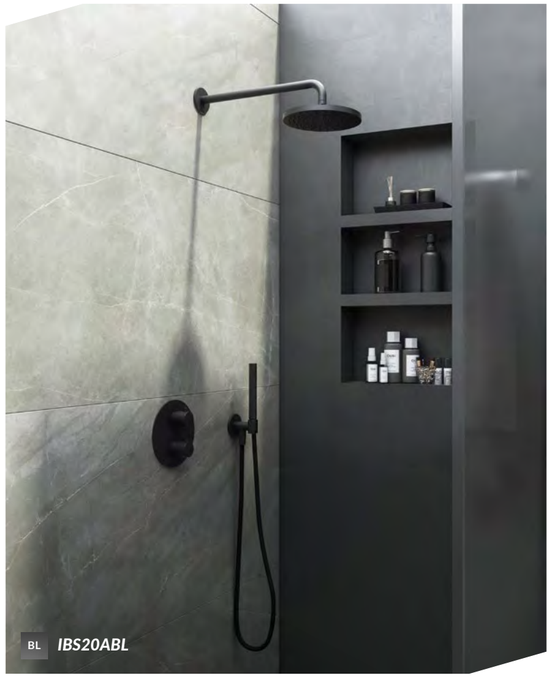

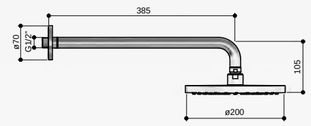

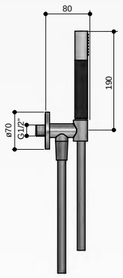

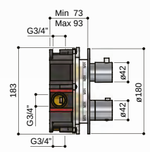

Standaardset IBS20A

Bestaande uit:			
HB009:	Inbouwbox thermostaat met 2-weg omstel	€	489
B009EXTBL:	Afbouwdeel	€	525
M515BL:	Wandsteun	€	110
M015BL:	Doucheslang	€	48
M352BL:	Handdouche	€	89
CB450BL:	Wandarm	€	150
M100BL:	Hoofddouche	€	360
Totaalprijs IBS20A **BL**		€	1.711
Totaalprijs IBS20A **CR**		€	1.120
Totaalprijs IBS20A **GN**		€	1.526

Set wordt standaard geleverd met staafmodel handdouche!

Optiemogelijkheden IBS20A..

	Optie zonder meerprijs in **BL, CR en GN** keuze uit:		
1	3 standen handdouche (M375)		
	Meerprijzen in **BL**		
2	plafondbuis 15cm (CB452)	€	9
3	plafondbuis 30cm (CB453)	€	45
5	30cm hoofddouche (M106)	€	225
7	glijstang 90cm met geïntegreerde uitlaat (M305)	€	119
	Meerprijzen in **CR**		
2	plafondbuis 15cm (CB452)	€	15
3	plafondbuis 30cm (CB453)	€	45
5	30cm hoofddouche (M106)	€	205
7	glijstang 90cm met geïntegreerde uitlaat (M305)	€	30
	Meerprijzen in **GN**		
2	plafondbuis 15cm (CB452)	€	10
3	plafondbuis 30cm (CB453)	€	35
5	30cm hoofddouche (M106)	€	270
7	glijstang 90cm met geïntegreerde uitlaat (M305)	€	79

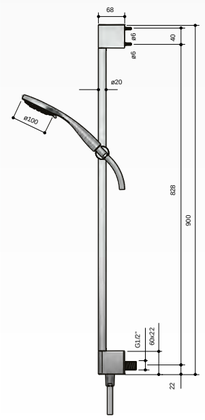

Cobber IBS21

Complete InBouwSet Cobber met inbouw douchemengkraan en 2-weg-omstel

Concealed shower mixer with 2-ways diverter / Set de douche à encastrer complet avec inverseur à 2-voies / UP-Einhand-Brausebatterie et komplett mit 2-Wege Umsteller

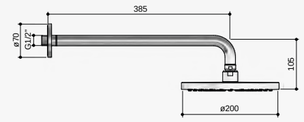

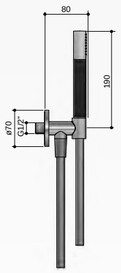

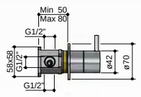

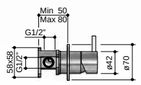

Standaardset IBS21

Bestaande uit:			
HBCB031:	Inbouwdeel	€	90
CB031EXTBL:	Afbouwdeel	€	125
HBCB011:	Inbouwdeel	€	105
CB011EXTBL:	Afbouwdeel	€	135
M515BL:	Wandsteun	€	109
M015BL:	Doucheslang	€	48
M352BL:	Handdouche	€	89
CB450BL:	Wandarm	€	145
M100BL:	Hoofddouche	€	295
Totaalprijs IBS21 **BL**		€	1.141
Totaalprijs IBS21 **CR**		€	823
Totaalprijs IBS21 **GN**		€	1.061

Set wordt standaard geleverd met staafmodel handdouche!

Optiemogelijkheden IBS21..

Optie zonder meerprijs in **BL, CR en GN** keuze uit:
1. 3 standen handdouche (M375)

	Meerprijzen in **BL**		
2	plafondbuis 15cm (CB452)	€	14
3	plafondbuis 30cm (CB453)	€	90
5	30cm hoofddouche (M106)	€	230
7	glijstang 90cm met geïntegreerde uitlaat (M305)	€	106
	Meerprijzen in **CR**		
2	plafondbuis 15cm (CB452)	€	20
3	plafondbuis 30cm (CB453)	€	70
5	30cm hoofddouche (M106)	€	204
7	glijstang 90cm met geïntegreerde uitlaat (M305)	€	30
	Meerprijzen in **GN**		
2	plafondbuis 15cm (CB452)	€	20
3	plafondbuis 30cm (CB453)	€	85
5	30cm hoofddouche (M106)	€	275
7	glijstang 90cm met geïntegreerde uitlaat (M305)	€	70

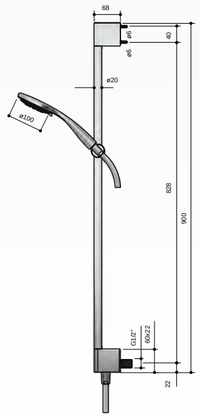

Cobber IBS22

Complete thermostatische douche InBouwSet Cobber met 2 pushbuttons

Thermostatic shower set complete with 2 stop valves / Set de douche encastré thermostatique complet avec 2 robinets d'arrêt / Thermostat set komplett mit 2 UP-Ventilen

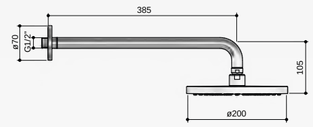

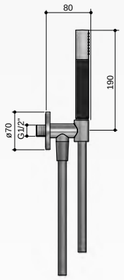

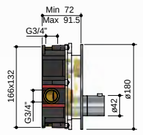

Standaardset IBS22

Bestaande uit:			
HBPB009:	Inbouwbox	€	550
PB009EXTBL:	Afbouwdeel	€	425
M515BL:	Wandsteun	€	109
M015BL:	Doucheslang	€	48
M352BL:	Handdouche	€	89
CB450BL:	Wandarm	€	145
M100BL:	Hoofddouche	€	295
Totaalprijs IBS22 **BL**		€	1.661
Totaalprijs IBS22 **CR**		€	1.273
Totaalprijs IBS22 **GN**		€	1.581

Set wordt standaard geleverd met staafmodel handdouche!

Optiemogelijkheden IBS22..

Optie zonder meerprijs in **BL, CR en GN** keuze uit:
1. 3 standen handdouche (M375)

	Meerprijzen in **BL**		
2	plafondbuis 15cm (CB452)	€	14
3	plafondbuis 30cm (CB453)	€	90
5	30cm hoofddouche (M106)	€	230
7	glijstang 90cm met geïntegreerde uitlaat (M305)	€	106
	Meerprijzen in **CR**		
2	plafondbuis 15cm (CB452)	€	20
3	plafondbuis 30cm (CB453)	€	70
5	30cm hoofddouche (M106)	€	204
7	glijstang 90cm met geïntegreerde uitlaat (M305)	€	30
	Meerprijzen in **GN**		
2	plafondbuis 15cm (CB452)	€	20
3	plafondbuis 30cm (CB453)	€	85
5	30cm hoofddouche (M106)	€	275
7	glijstang 90cm met geïntegreerde uitlaat (M305)	€	70

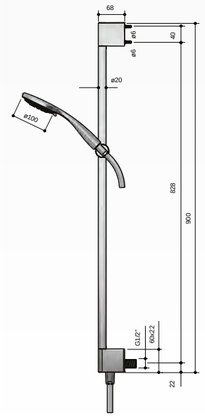

Cobber IBS23

Complete thermostatische douche InBouwSet Cobber met 2 pushbuttons

Thermostatic shower set complete with 2 stop valves / Set de douche encastré thermostatique complet avec 2 robinets d'arrêt / Thermostat set komplett mit 2 UP-Ventilen

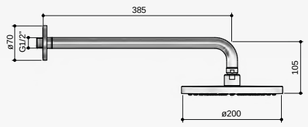

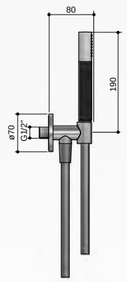

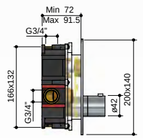

Standaardset IBS23

Bestaande uit:			
HBPB009:	Inbouwbox	€	550
PB009QEXTBL:	Afbouwdeel	€	425
M515BL:	Wandsteun	€	109
M015BL:	Doucheslang	€	48
M352BL:	Handdouche	€	89
CB450BL:	Wandarm	€	145
M100BL:	Hoofddouche	€	295
Totaalprijs IBS23 **BL**		€	1.661
Totaalprijs IBS23 **CR**		€	1.273
Totaalprijs IBS23 **GN**		€	1.581

Set wordt standaard geleverd met staafmodel handdouche!

Optiemogelijkheden IBS23..

Optie zonder meerprijs in **BL, CR en GN** keuze uit:
1. 3 standen handdouche (M375)

	Meerprijzen in **BL**		
2	plafondbuis 15cm (CB452)	€	14
3	plafondbuis 30cm (CB453)	€	90
5	30cm hoofddouche (M106)	€	230
7	glijstang 90cm met geïntegreerde uitlaat (M305)	€	106
	Meerprijzen in **CR**		
2	plafondbuis 15cm (CB452)	€	20
3	plafondbuis 30cm (CB453)	€	70
5	30cm hoofddouche (M106)	€	204
7	glijstang 90cm met geïntegreerde uitlaat (M305)	€	30
	Meerprijzen in **GN**		
2	plafondbuis 15cm (CB452)	€	20
3	plafondbuis 30cm (CB453)	€	85
5	30cm hoofddouche (M106)	€	275
7	glijstang 90cm met geïntegreerde uitlaat (M305)	€	70

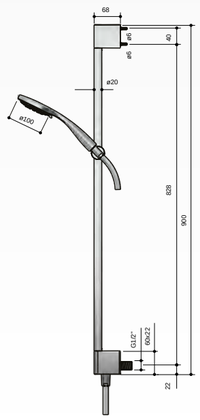

Cobber IBS24

Complete thermostatische douche InBouwSet Cobber met 2 pushbuttons

Thermostatic shower set complete with 2 stop valves / Set de douche encastré thermostatique complet avec 2 robinets d'arrêt / Thermostat set komplett mit 2 UP-Ventilen

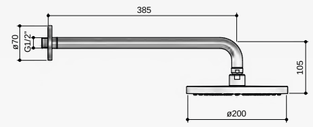

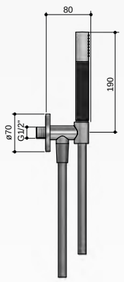

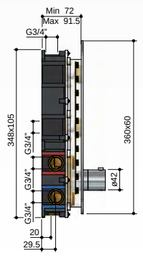

Standaardset IBS24

Bestaande uit:			
HBPB066:	Inbouwbox	€	550
PB066EXTBL:	Afbouwdeel	€	395
M515BL:	Wandsteun	€	109
M015BL:	Doucheslang	€	48
M352BL:	Handdouche	€	89
CB450BL:	Wandarm	€	145
M100BL:	Hoofddouche	€	295
Totaalprijs IBS24 **BL**		€	1.631
Totaalprijs IBS24 **CR**		€	1.243
Totaalprijs IBS24 **GN**		€	1.551

Set wordt standaard geleverd met staafmodel handdouche!

Optiemogelijkheden IBS24..

Optie zonder meerprijs in **BL, CR en GN** keuze uit:
1. 3 standen handdouche (M375)

	Meerprijzen in **BL**		
2	plafondbuis 15cm (CB452)	€	14
3	plafondbuis 30cm (CB453)	€	90
5	30cm hoofddouche (M106)	€	230
7	glijstang 90cm met geïntegreerde uitlaat (M305)	€	106
	Meerprijzen in **CR**		
2	plafondbuis 15cm (CB452)	€	20
3	plafondbuis 30cm (CB453)	€	70
5	30cm hoofddouche (M106)	€	204
7	glijstang 90cm met geïntegreerde uitlaat (M305)	€	30
	Meerprijzen in **GN**		
2	plafondbuis 15cm (CB452)	€	20
3	plafondbuis 30cm (CB453)	€	85
5	30cm hoofddouche (M106)	€	275
7	glijstang 90cm met geïntegreerde uitlaat (M305)	€	70

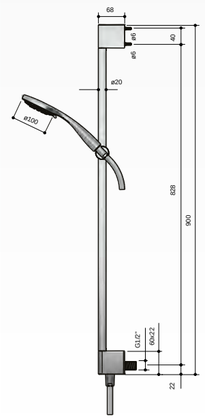

Cobber CB040

Keukenmengkraan
met draaibare uitloop

Sink mixer, with swivel spout
Mitigeur d'évier, avec bec mobile
Spültisch-Einhandbatterie, mit Schwenkauslauf

CB040..

CR	GN	NI	NB	BB	AB	WH	BC	BL	RG	AI	BK	NBP	BBP	BCP
€ 249,–	€ 319,–								€ 399,–			€ 575,–		

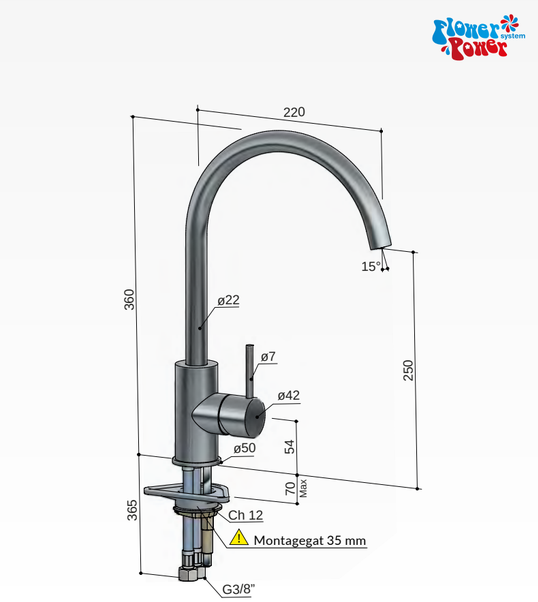

Cobber CB041

Keukenmengkraan
met draaibare uitloop

Sink mixer, with swivel spout
Mitigeur d'évier, avec bec mobile
Spültisch-Einhandbatterie, mit Schwenkauslauf

CB041..

CR	GN	NI	NB	BB	AB	WH	BC	BL	RG	AI	BK	NBP	BBP	BCP
€ 249,–	€ 319,–								€ 399,–			€ 575,–		

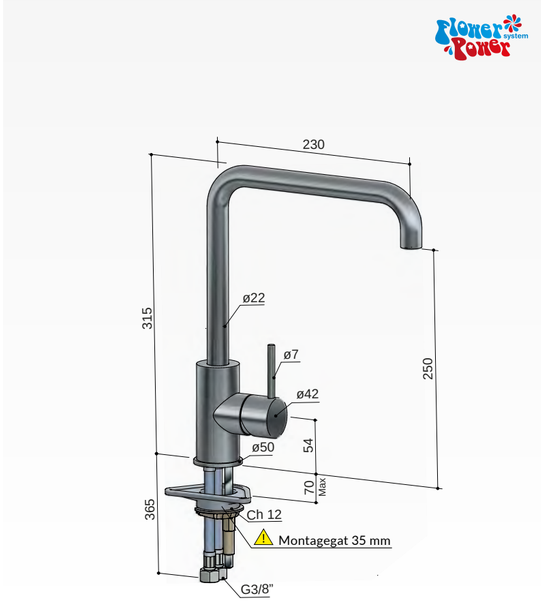

Fellow FKM14

Keukenmengkraan met draaibare uitloop
en uittrekbare handdouche

Sink Mixer with pull-out shower
Mélangeur de cuisine avec canapé-douche
Küchenarmatur mit ausziehbarer Dusche

FKM14..

CR	GN	NI	NB	BB	AB	WH	BC	BL	RG	AI	BK
€ 339,–	€ 425,–								€ 455,–		

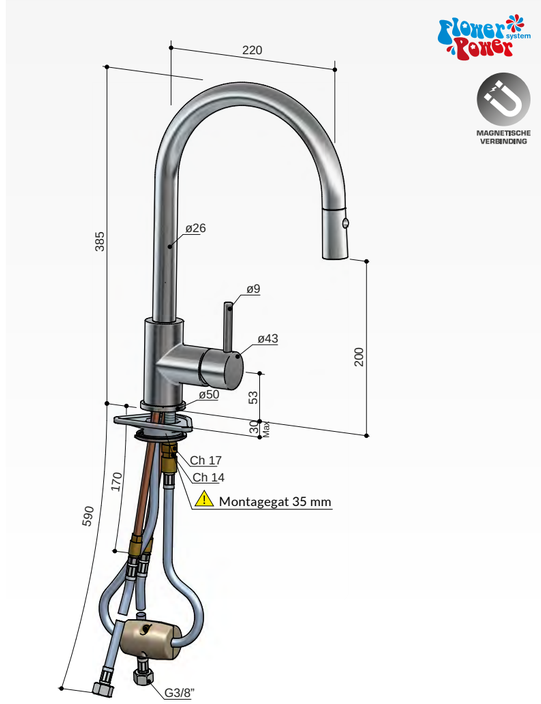

Fellow FKM19

Keukenmengkraan driegats met draaibare uitloop
en uitneembare handdouche

Sink Mixer with pull-out shower
Mélangeur de cuisine avec canapé-douche
Küchenarmatur mit ausziehbarer Dusche

FKM19..

CR	GN	NI	NB	BB	AB	WH	BC	BL	RG	AI	BK
€ 519,–	€ 675,–								€ 745,–		

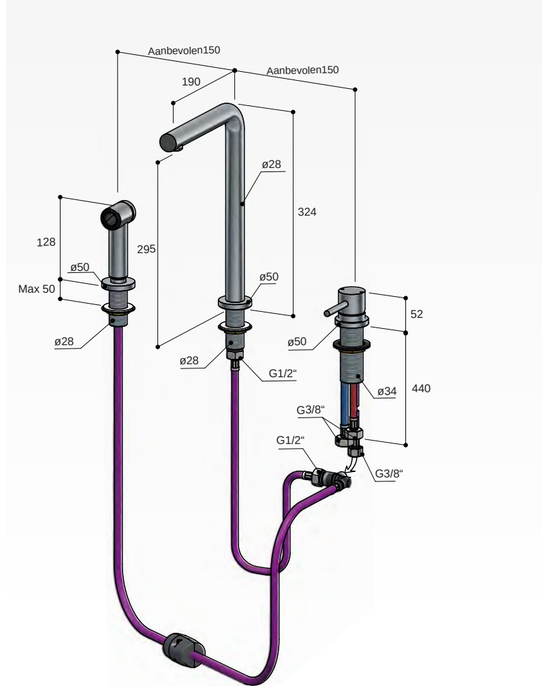

Cobber CB018

Bidetmengkraan zonder waste

Washbasin mixer with high swivel spout without waste
Mitigeur de lavabo avec bec haut mobile sans vidage
Waschtisch-Einhandbatterie mit hohem Schwenkauslauf ohne Ab- und Überlaufgarnitur

CB018..			
CR	GN NI NB BB AB WH BC BL	RG AI BK	NBP BBP BCP
€ 189,–	€ 240,–	€ 289,–	€ 375,–

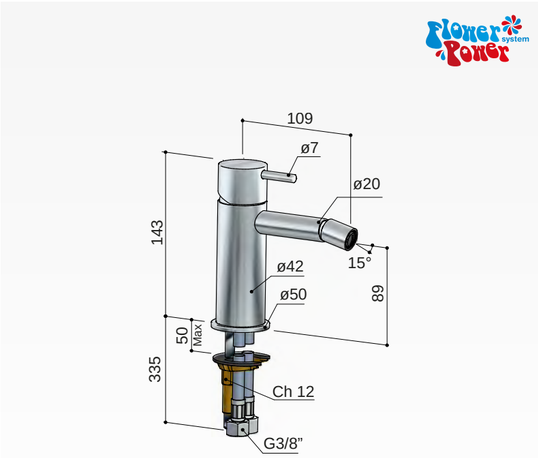

Cobber E001

Fonteinkraan

Coldwater tap
Robinet eau froide
Kaltwasserventil

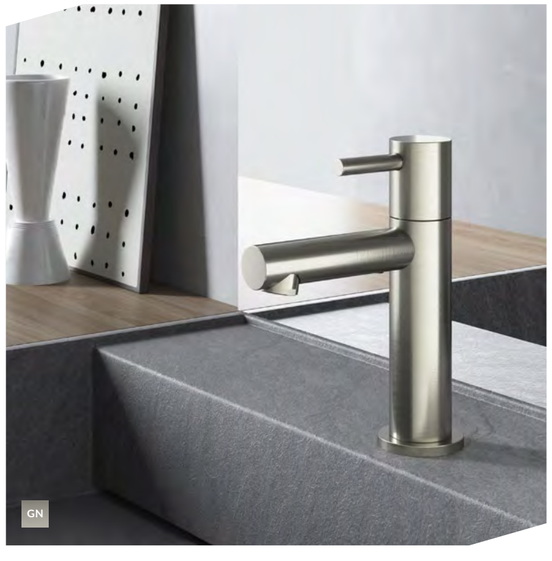

E001..			
CR	GN NI NB BB AB WH BC BL	RG AI BK	NBP BBP BCP
€ 95,–	€ 135,–	€ 155,–	€ 259,–

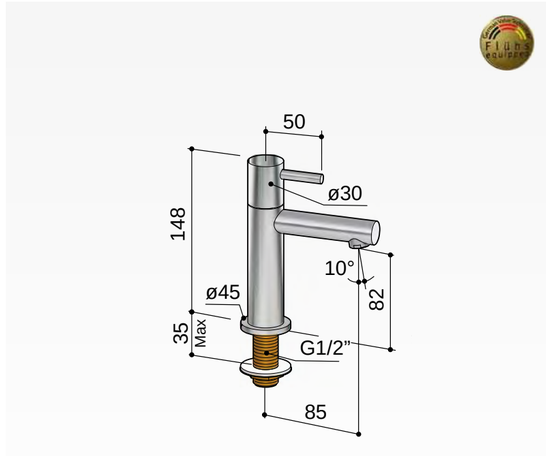

Clickplug en hoekstopkraan, zie pagina 117.

Cobber U001

Fonteinkraan

Coldwater tap
Robinet eau froide
Kaltwasserventil

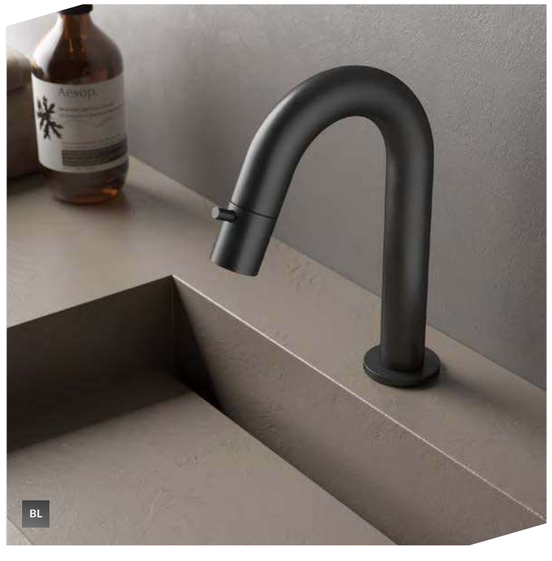

U001..			
CR	GN NI NB BB AB WH BC BL	RG AI BK	NBP BBP BCP
€ 109,–	€ 139,–	€ 165,–	€ 275,–

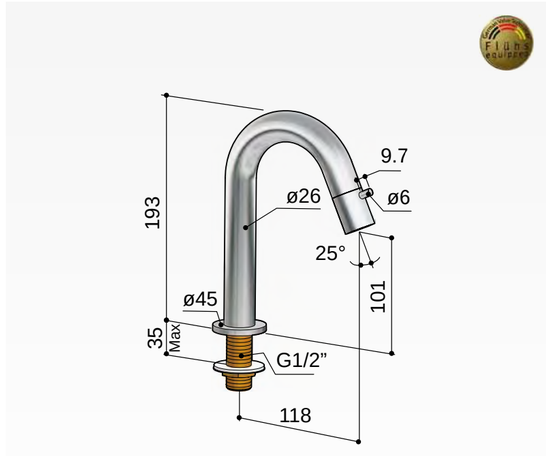

Cobber UW001

Fonteinkraan wandmodel inkortbaar

Coldwater tap
Robinet eau froide
Kaltwasserventil

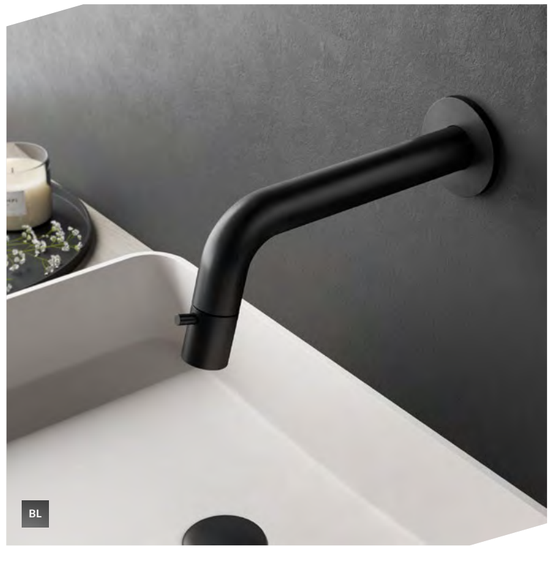

UW001..			
CR	GN NI NB BB AB WH BC BL	RG AI BK	NBP BBP BCP
€ 130,–	€ 169,–	€ 189,–	€ 275,–

Clickplug en hoekstopkraan, zie pagina 117.

Cobber M443

Handdouche met wandsteun en doucheslang 1,5 mtr

Handshower set with wall bracket and flexible hose
Set de douche à main, avec support et flexible
Handbrause komplett, mit Halter und Brauseschlauch

M443..

CR	GN	NI	NB	BB	AB	WH	BC	BL	RG	AI	BK	NBP	BBP	BCP
€ 130,–	€ 175,–								€ 215,–			€ 285,–		

Cobber M444

Handdouche met wandsteun en doucheslang 1,5 mtr

Handshower set with wall bracket and flexible hose
Set de douche à main, avec support et flexible
Handbrause komplett, mit Halter und Brauseschlauch

M444..

CR	GN	NI	NB	BB	AB	WH	BC	BL	RG	AI	BK	NBP	BBP	BCP
€ 255,–	€ 359,–								€ 395,–			€ 495,–		

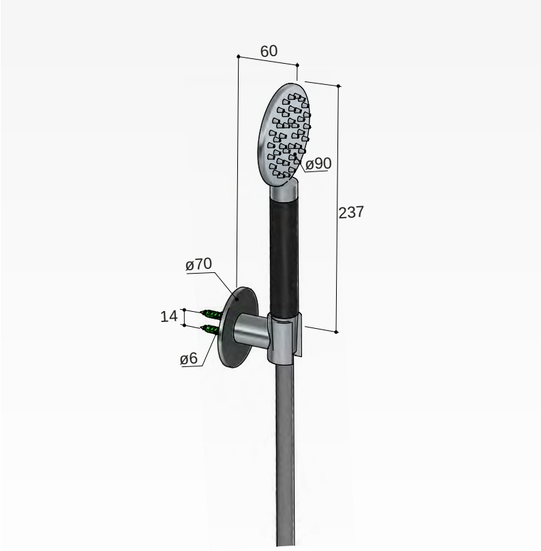

Cobber M440

Handdouche met wandsteun + uitlaat en doucheslang 1,5 mtr

Handshower set with wall coupling and flexible hose
Coude de sortie avec douchette et flexible
Wandanschlußbogen mit Handbrause und Brauseschlauch

M440..

CR	GN	NI	NB	BB	AB	WH	BC	BL	RG	AI	BK	NBP	BBP	BCP
€ 160,–	€ 250,–								€ 290,–			€ 330,–		

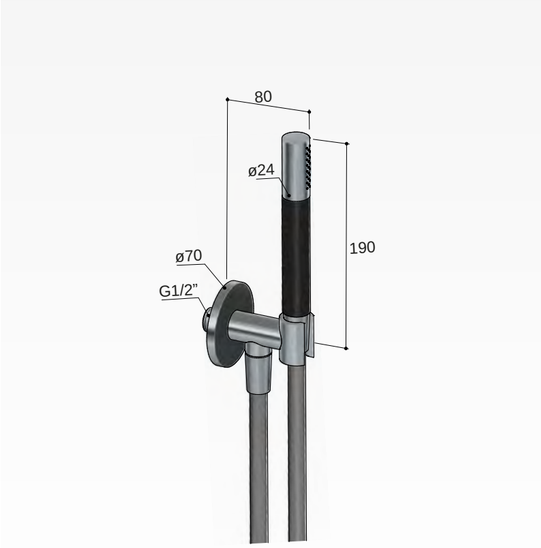

Cobber M442

Handdouche met wandsteun + uitlaat en doucheslang 1,5 mtr

Handshower set with wall coupling and flexible hose
Set de douche à main, avec support et flexible
Wandanschlußbogen mit Handbrause und Brauseschlauch

M442..

CR	GN	NI	NB	BB	AB	WH	BC	BL	RG	AI	BK	NBP	BBP	BCP
€ 279,–	€ 395,–								€ 425,–			€ 565,–		

Cobber M352

Handdouche

Handshower
Douchette
Handbrause

M352..

CR	GN	NI	NB	BB	AB	WH	BC	BL	RG	AI	BK	NBP	BBP	BCP
€ 69,–	€ 89,–								€ 99,–			€ 110,–		

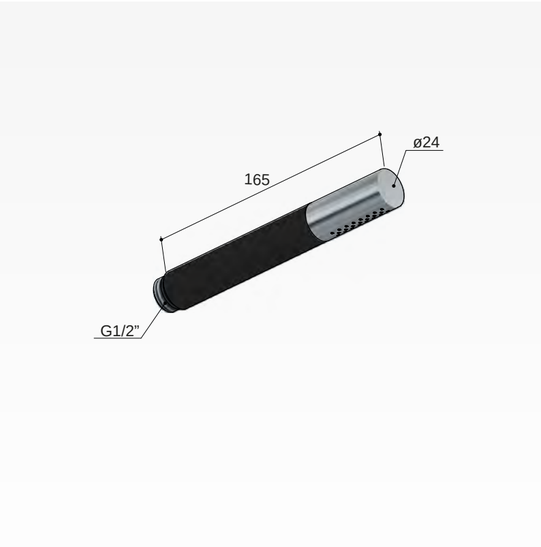

Cobber M353

Handdouche

Handshower
Douchette
Handbrause

M353..

CR	GN	NI	NB	BB	AB	WH	BC	BL	RG	AI	BK	NBP	BBP	BCP
€ 195,–	€ 250,–								€ 295,–			€ 325,–		

Cobber M514

Wandsteun

Handshower bracket
Support douchette
Wandbrausehalter

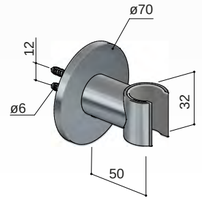

M514..

CR	GN	NI	NB	BB	AB	WH	BC	BL	RG	AI	BK	NBP	BBP	BCP
€ 55,–	€ 85,–								€ 99,–			€ 110,–		

Cobber M515

Wandsteun + uitlaat

Wall coupling with handshower bracket
Coude de sortie avec support douchette
Wandanschlußbogen mit Wandbrausehalter

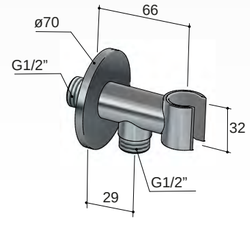

M515..

CR	GN	NI	NB	BB	AB	WH	BC	BL	RG	AI	BK	NBP	BBP	BCP
€ 89,–	€ 110,–								€ 135,–			€ 160,–		

Cobber M015

Doucheslang Argenta 1,5 mtr

Flexible hose
Flexible
Brauseschlauch

M015..

CR	GN	NI	NB	BB	AB	WH	BC	BL	RG	AI	BK	NBP	BBP	BCP
€ 24,–	€ 48,–								€ 79,–			€ 85,–		

Cobber M517

Wanduitlaat

Wall coupling
Coude de sortie
Wandanschlußbogen

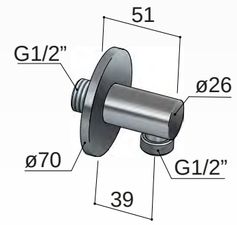

M517..

CR	GN	NI	NB	BB	AB	WH	BC	BL	RG	AI	BK	NBP	BBP	BCP
€ 59,–	€ 85,–								€ 105,–			€ 110,–		

Cobber M311

Glijstang 90 cm

Sliding rail 90 cm
Barre coulissante 90 cm
Brausestange 90 cm

M311..

CR	GN	NI	NB	BB	AB	WH	BC	BL	RG	AI	BK	NBP	BBP	BCP
€ 169,–	€ 310,–								€ 345,–			€ 695,–		

Steekmaat verstelbaar

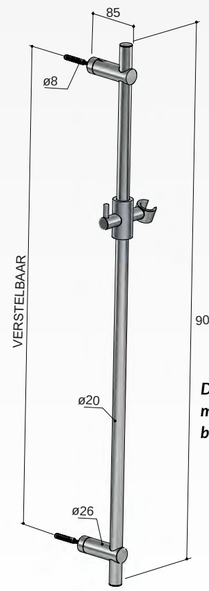

Deze glijstang is te monteren op reeds bestaande boorgaten.

Cobber CB450

Wandarm 40 cm

Shower arm
Bras de douche
Brausearm

CB450..

CR	GN	NI	NB	BB	AB	WH	BC	BL	RG	AI	BK	NBP	BBP	BCP
€ 100,–	€ 145,–					€ 150,–				€ 169,–			€ 275,–	

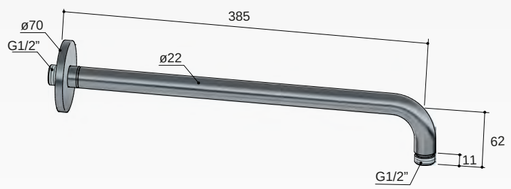

Cobber CB452/CB453

Plafondbuis rond (15 cm / 30 cm)

Ceilingsupport
Bras de douche
Brausearm

CB452..

CR	GN	NI	NB	BB	AB	WH	BC	BL	RG	AI	BK	NBP	BBP	BCP
€ 115,–	€ 155,–					€ 159,–				€ 170,–			€ 235,–	

CB453..

CR	GN	NI	NB	BB	AB	WH	BC	BL	RG	AI	BK	NBP	BBP	BCP
€ 145,–	€ 180,–					€ 235,–				€ 235,–			€ 395,–	

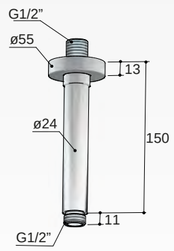

CB452..

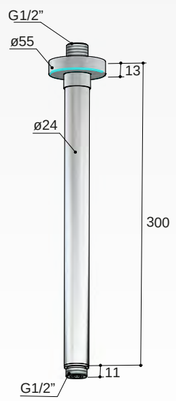

CB453..

Cobber M100

Rond 200 mm

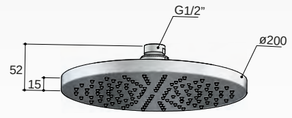

opbouw t.b.v.
plafondbuis of wandarm

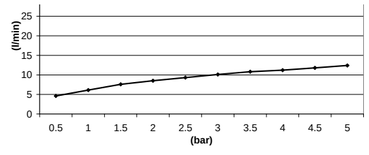

M100..

CR	GN	NI	NB	BB	AB	WH	BC	BL	RG	AI	BK	NBP	BBP	BCP
€ 180,–	€ 230,–					€ 300,–				€ 350,–			€ 545,–	

Cobber M106

Rond 300 mm

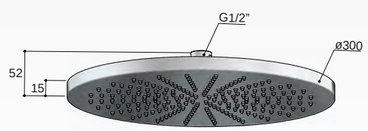

opbouw t.b.v.
plafondbuis of wandarm

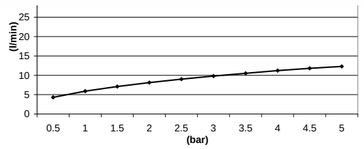

M106..

CR	GN	NI	NB	BB	AB	WH	BC	BL	RG	AI	BK	NBP	BBP	BCP
€ 385,–	€ 500,–					€ 525,–				€ 565,–			€ 1.075,–	

Cobber CB094

Uitloop toepasbaar op CB005(T), CB006(T)

Wall-mounted spout (spout only as spare part)
Bec déverseur (bec seul, comme partie de rechange)
Wandmontierte Wanneneinlauf (nur Einlauf, als Ersatzteil)

CB094..

CR	GN NI NB BB AB WH BC BL	RG AI BK	NBP BBP BCP
cat. 1	cat. 2	cat. 3	cat. 4

150mm

CB094-15 (cat. 1) € 80,–
CB094-15 (cat. 2) € 120,–
CB094-15 (cat. 3) € 140,–
CB094-15 (cat. 4) € 150,–

180mm

CB094-18 (cat. 1) € 80,–
CB094-18 (cat. 2) € 120,–
CB094-18 (cat. 3) € 140,–
CB094-18 (cat. 4) € 155,–

250mm

CB094-25 (cat. 1) € 90,–
CB094-25 (cat. 2) € 130,–
CB094-25 (cat. 3) € 150,–
CB094-25 (cat. 4) € 175,–

300mm

CB094-30 (cat. 1) € 90,–
CB094-30 (cat. 2) € 130,–
CB094-30 (cat. 3) € 150,–
CB094-30 (cat. 4) € 189,–

Toepasbaar op CB005(T), CB006(T)

Cobber P2002

Hoekstopkranen rond met filter 1/2”

Angle valve with filter
Robinet équerre avec filtre
Eckventil mit Filter

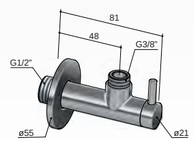

P2002..

CR	GN	NI NB BB AB WH BC BL	RG AI BK	NBP BBP BCP
40,–	€ 95,–	€ 115,–	€ 135,–	€ 215,–

Cobber P708

Allways open plug met schroef rond

Washbasin waste, free-flow
Vidage lavabo, avec écoulement libre
Waschtisch-Ablaufgarnitur, mit offenen Ablauf

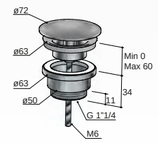

P708..

CR	GN	NI NB BB AB WH BC BL	RG AI BK	NBP BBP BCP
€ 29,–	€ 45,–	€ 69,–	€ 89,–	€ 105,–

Cobber P710

Clickplug met schroef rond

Washbasin waste, push-button
Vidage à pression pour lavabo
Push-down Waschtisch-Ablaufgarnitur

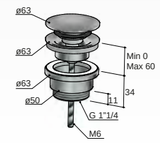

P710..

CR	GN	NI NB BB AB WH BC BL	RG AI BK	NBP BBP BCP
€ 36,–	€ 49,–	€ 70,–	€ 90,–	€ 105,–

Cobber P034

Fontein sifon rond

Washbasin trap
Siphon pour lavabo
Waschtischsiphon

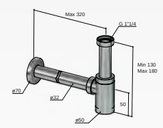

P034CR

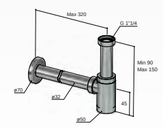

P034..

P034..

CR	GN	NI NB BB AB WH BC BL	RG AI BK	NBP BBP BCP
€ 50,–	€ 110,–	€ 129,–	€ 199,–	€ 329,–

Cobber P035

Wastafel sifon rond

Washbasin trap
Siphon pour lavabo
Waschtischsiphon

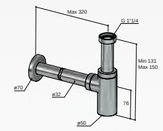

P035CR

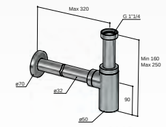

P035..

P035..

CR	GN	NI NB BB AB WH BC BL	RG AI BK	NBP BBP BCP
€ 70,–	€ 115,–	€ 159,–	€ 189,–	€ 339,–

Cobber P032

Badoverloop verlengd

Bathtub pop-up waste, with overflow / Vidage baignoire, avec trop plein / Wannen Ab- und Überlaufgarnitur

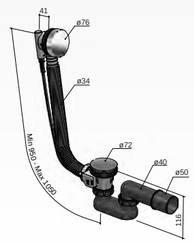

P032..

CR	GN	NI NB BB AB WH BC BL	RG AI BK	NBP BBP BCP
€ 99,–	€ 155,–	€ 195,–	€ 235,–	€ 275,–

Cobber P033

Badoverloop-vulcombinatie

Bathub pop-up waste with spout, with overflow / Vidage baignoire avec bec déverseur, avec trop plein / Wannen Ab- und Überlaufgarnitur mit integriertem Einlauf

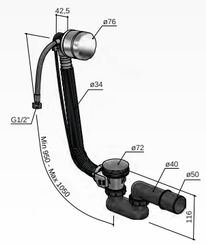

P033..

CR	GN	NI NB BB AB WH BC BL	RG AI BK	NBP BBP BCP
€ 199,–	€ 275,–	€ 315,–	€ 365,–	€ 395,–

Cobber CBA01

Bekerhouder

Wall-mounted tumbler holder
Porte-verre mural
Glashalter, Wandmodell

CBA01..

CR	GN NI NB BB AB WH BC BL	RG AI BK	NBP BBP BCP
€ 89,–	€ 115,–	€ 135,–	€ 155,–

Cobber CBA02

Zeephouder

Wall-mounted soap holder
Porte-savon mural
Seifenhalter, Wandmodell

CBA02..

CR	GN NI NB BB AB WH BC BL	RG AI BK	NBP BBP BCP
€ 89,–	€ 115,–	€ 135,–	€ 165,–

Cobber CBA03

Haak

Robe hook
Patère
Kleiderhaken

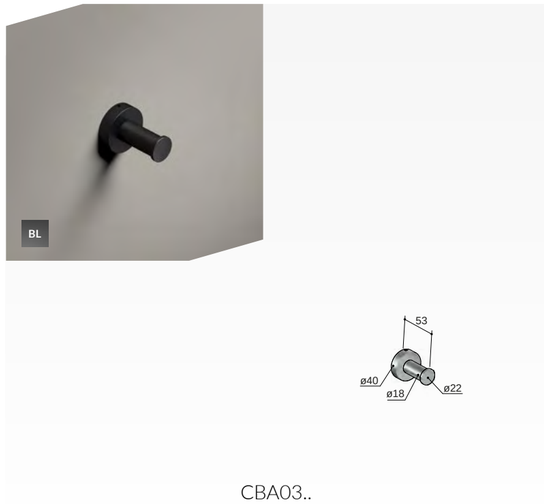

CBA03..

CR	GN NI NB BB AB WH BC BL	RG AI BK	NBP BBP BCP
€ 35,–	€ 45,–	€ 49,–	€ 89,–

Cobber CBA08

Handdoekring

Ring towel holder
Porte-serviette anneau
Handtuchring

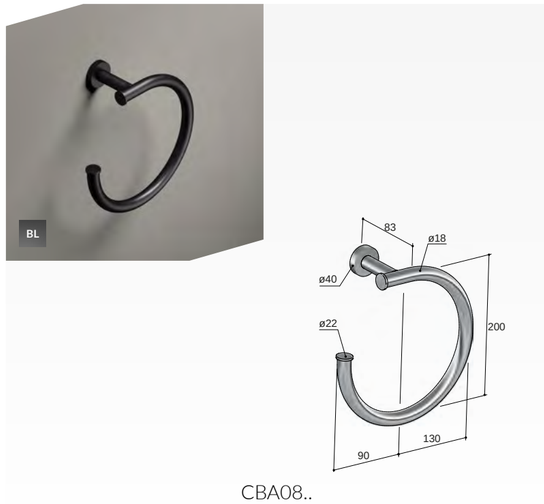

CBA08..

CR	GN NI NB BB AB WH BC BL	RG AI BK	NBP BBP BCP
€ 69,–	€ 95,–	€ 115,–	€ 225,–

Cobber CBA04

Toiletrolhouder

Paper holder
Porte-rouleau
Toilettenpapierhalter

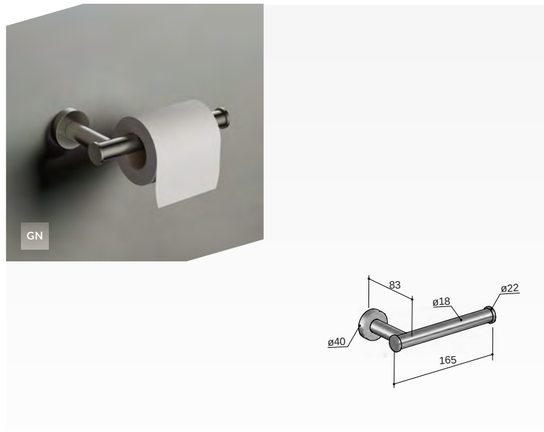

CBA04..

CR	GN NI NB BB AB WH BC BL	RG AI BK	NBP BBP BCP
€ 55,–	€ 69,–	€ 89,–	€ 140,–

Cobber CBA05

Dubbel toiletrolhouder

Double paper holder
Porte-rouleau double
Toilettenpapierhalter, doppelt

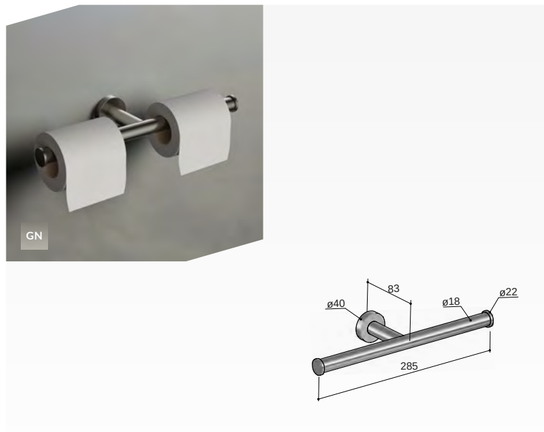

CBA05..

CR	GN NI NB BB AB WH BC BL	RG AI BK	NBP BBP BCP
€ 69,–	€ 89,–	€ 105,–	€ 165,–

Cobber CBA06

Handdoekstang 34 cm

Towel holder 34 cm
Porte-serviette mural 34 cm
Handtuchhalter 34 cm

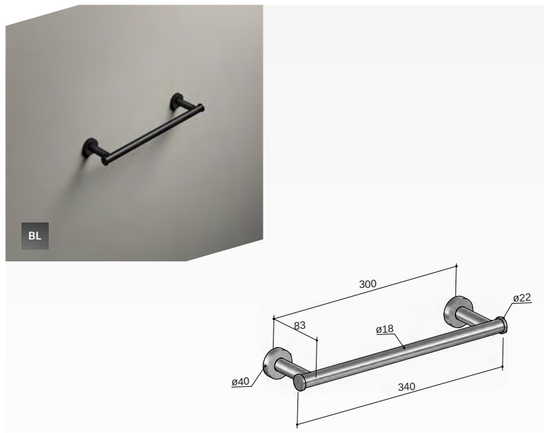

CBA06..

CR	GN NI NB BB AB WH BC BL	RG AI BK	NBP BBP BCP
€ 95,–	€ 120,–	€ 159,–	€ 255,–

Cobber CBA07

Handdoekstang 64 cm

Towel holder 64 cm
Porte-serviette mural 64 cm
Handtuchhalter 64 cm

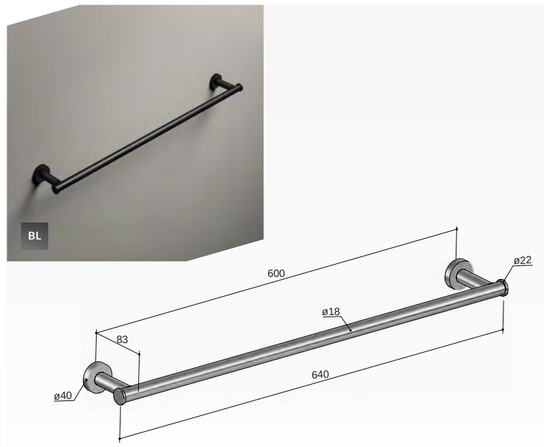

CBA07..

CR	GN NI NB BB AB WH BC BL	RG AI BK	NBP BBP BCP
€ 105,–	€ 145,–	€ 169,–	€ 270,–

Cobber CBA09

Zeepdispenser wandmodel

Wall-mounted soap dispenser
Distributeur de savon mural
Seifenspender, Standmodell

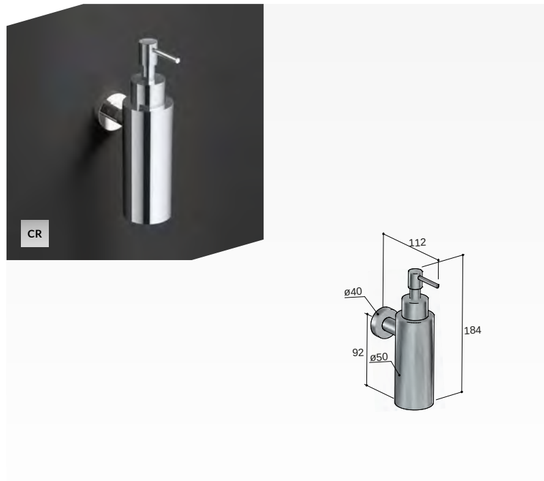

CBA09..

CR	GN NI NB BB AB WH BC BL	RG AI BK	NBP BBP BCP
€ 135,–	€ 175,–	€ 200,–	€ 319,–

Cobber CBA10

Zeepdispenser vrijstaand

Free-standing soap dispenser
Distributeur de savon à poser
Seifenspender, Wandmodell

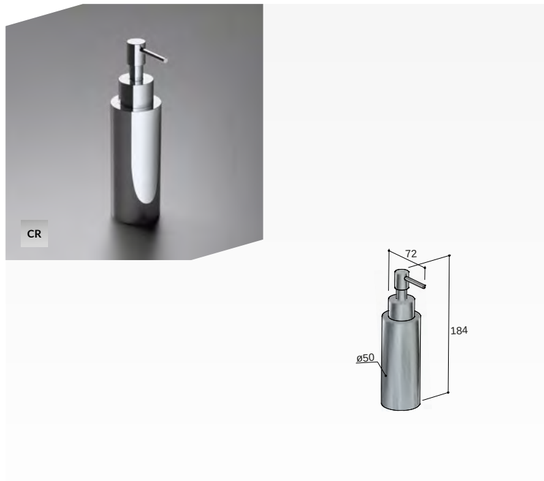

CBA10..

CR	GN NI NB BB AB WH BC BL	RG AI BK	NBP BBP BCP
€ 120,–	€ 155,–	€ 175,–	€ 275,–

Cobber CBA11

WC-borstelgarnituur wandmodel

Wall-mounted toilet brush holder
Porte-balai mural
WC-Bürstengarnitur Wandmodell

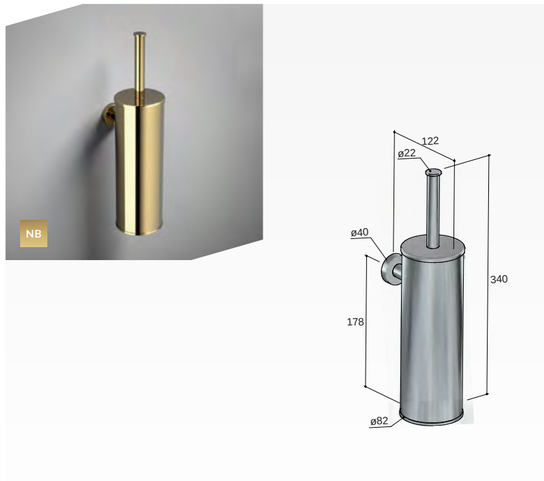

CBA11..

CR	GN NI NB BB AB WH BC BL	RG AI BK	NBP BBP BCP
€ 160,–	€ 215,–	€ 245,–	€ 395,–

Cobber CBA12

WC-borstelgarnituur vrijstaand

Free-standing toilet brush holder
Porte-balai à poser
WC-Bürstengarnitur Standmodell

CBA12..

CR	GN NI NB BB AB WH BC BL	RG AI BK	NBP BBP BCP
€ 140,–	€ 179,–	€ 200,–	€ 340,–

Cobber CBA15

Handdoekhouder draaibaar

Double swing arm towel rail
Porte-serviette double mobile
Handtuchhalter schwenkbar, doppelarmig

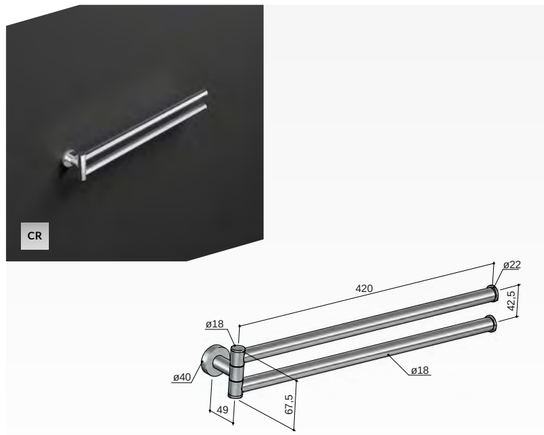

CBA15..

CR	GN NI NB BB AB WH BC BL	RG AI BK	NBP BBP BCP
€ 150,–	€ 235,–	€ 249,–	€ 345,–

Cobber CBA16

Badgreep

Safety grip
Barre d'appui
Sicherheitsgriff

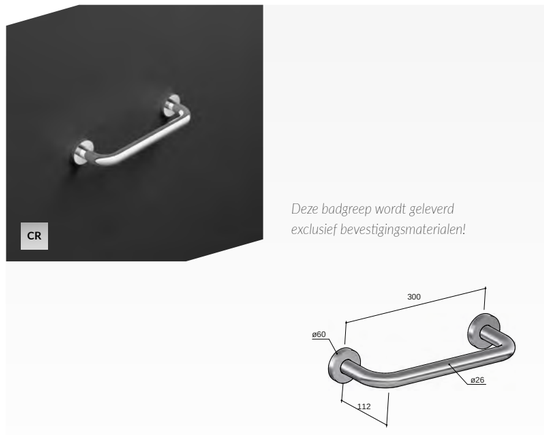

CBA16..

CR	GN NI NB BB AB WH BC BL	RG AI BK	NBP BBP BCP
€ 139,–	€ 159,–	€ 185,–	€ 275,–

Cobber CBA13

Hoekdraadkorf

Corner grid
Porte-objets d'angle
Eckseifenkorb

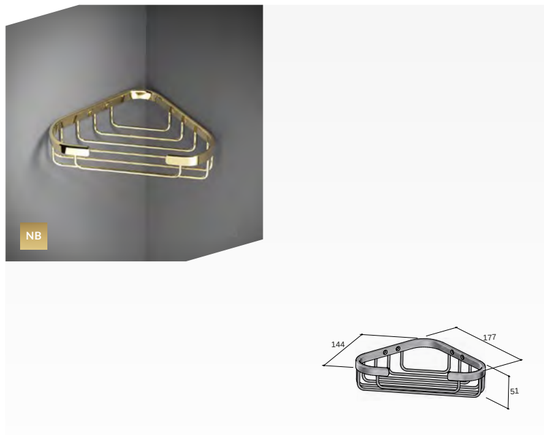

CBA13..

CR	GN NI NB BB AB WH BC BL	RG AI BK	NBP BBP BCP
€ 95,–	€ 135,–	€ 155,–	€ 275,–

Cobber CBA14

Hoekdraadkorf dubbel

Double corner grid
Porte-objets d'angle double
Eckseifenkorb Doppelt

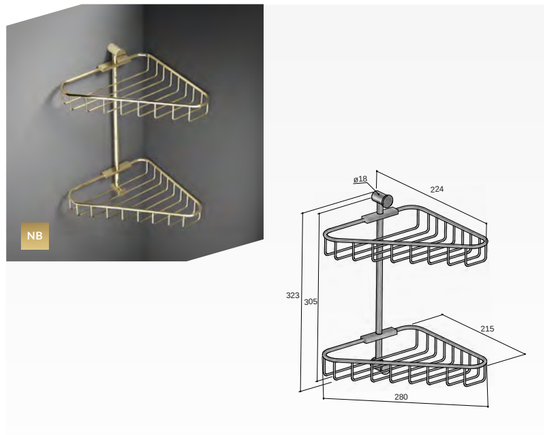

CBA14..

CR	GN NI NB BB AB WH BC BL	RG AI BK	NBP BBP BCP
€ 229,–	€ 249,–	€ 299,–	€ 619,–

Cobber CBA24

Handdoekrek

Towelrack
Porte-serviette mural
Handtuchhalter

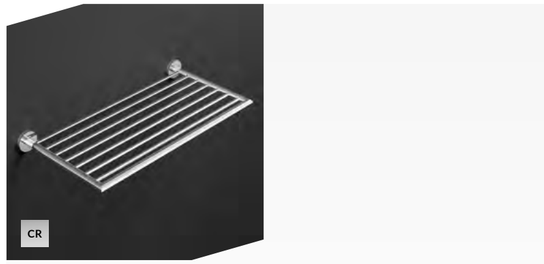

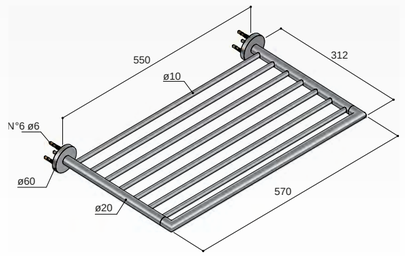

CBA24..

CR	GN	NI	NB	BB	AB	WH	BC	BL	RG	AI	BK	NBP*	BBP*	BCP*
€ 375,–	€ 515,–								€ 550,–			€ 940*,–		

Cobber CBA320

Bedieningspaneel geschikt voor Geberit UP320
(niet passend op toiletblokhouder)

Actuator plate for Geberit cisterns UP320 / Plaque de déclenchement pour Geberit UP320 / Drückerplatte für Geberit Abflußkassette UP320

CBA320..

CR	GN	NI	NB	BB	AB	WH	BC	BL	RG	AI	BK	NBP	BBP	BCP
€ 375,–	€ 525,–								€ 550,–			€ 700,–		

Cobber CBA500

Borstelkop zwart pvc t.b.v. CBA11 en CBA12

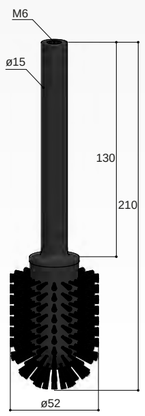

CBA500 € 17,50

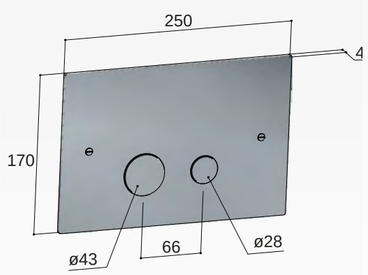

'Trendy met een ruw randje'

De ruwe gravure maakt Cobber X stoer en opvallend binnen iedere badkamer en keuken. De ruwe ambachtelijke afwerking van de hendel, geeft Cobber X een eigen karakter. Deze unieke kraan is beschikbaar in vier verschillende finishes: Chroom, Geborsteld Nikkel, Mat Zwart en Geborsteld Messing PVD.

Producten met een * zijn uitlopend - *Adviesverkoopprijs exclusief btw*

Cobber CX003C

Wastafelmengkraan
zonder waste

Washbasin mixer, without waste
Mitigeur de lavabo, sans vidage
Waschtisch-Einhandbatterie, ohne Ab- und Überlaufgarnitur

CX003C..

CR	GN BL	BBP
€ 199,–	€ 239,–	€ 379,–

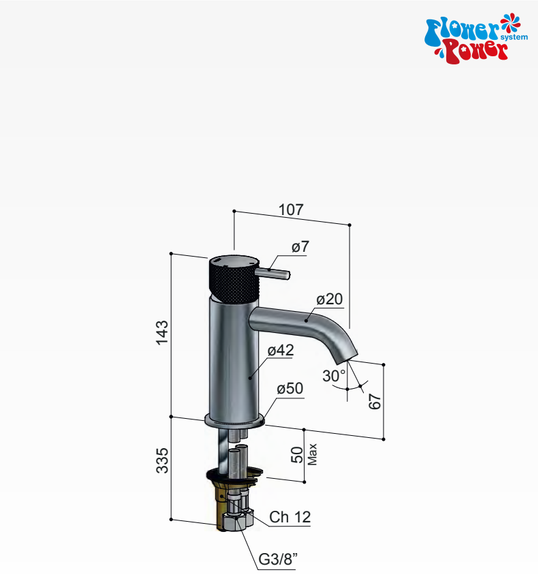

Cobber CX003MC

Wastafelmengkraan
zonder waste

Washbasin mixer, without waste
Mitigeur de lavabo, sans vidage
Waschtisch-Einhandbatterie, ohne Ab- und Überlaufgarnitur

CX003MC..

CR	GN BL	BBP
€ 229,–	€ 295,–	€ 419,–

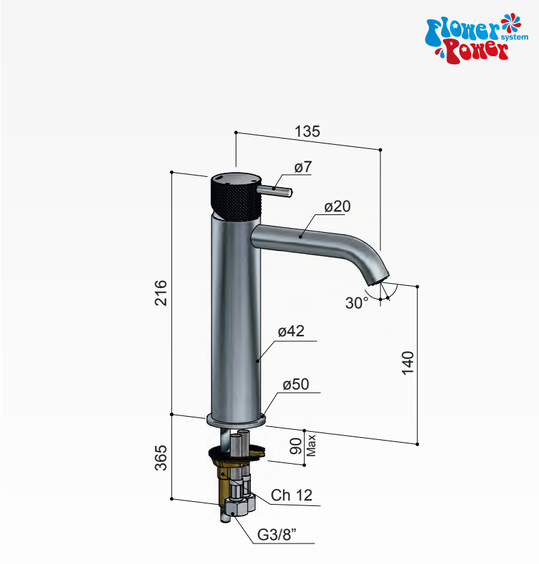

Cobber CX003HC

Wastafelmengkraan
zonder waste

Washbasin mixer, without waste
Mitigeur de lavabo, sans vidage
Waschtisch-Einhandbatterie, ohne Ab- und Überlaufgarnitur

CX003HC..

CR	GN BL	BBP
€ 295,–	€ 365,–	€ 495,–

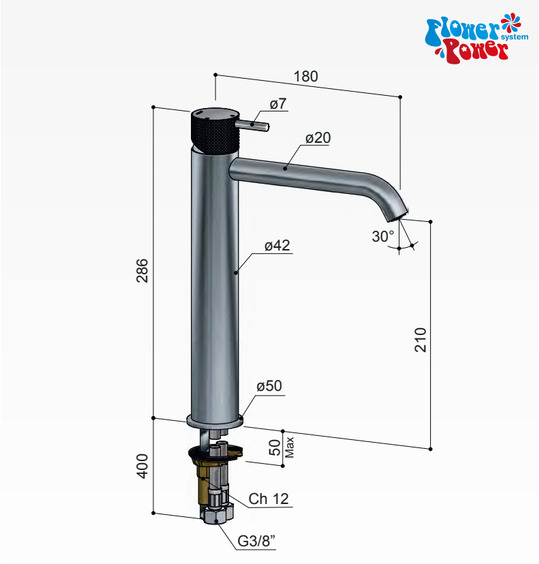

Cobber CX004

Wastafelmengkraan
met draaibare uitloop zonder waste

Washbasin mixer with high swivel spout without waste
Mitigeur de lavabo avec bec haut mobile sans vidage
Waschtisch-Einhandbatterie mit hohem Schwenkauslauf, ohne Ab- und Überlaufgarnitur

CX004..

CR	GN BL	BBP
€ 250,–	€ 325,–	€ 540,–

Clickplug en hoekstopkraan, zie pagina 117.

Clickplug en hoekstopkraan, zie pagina 117.

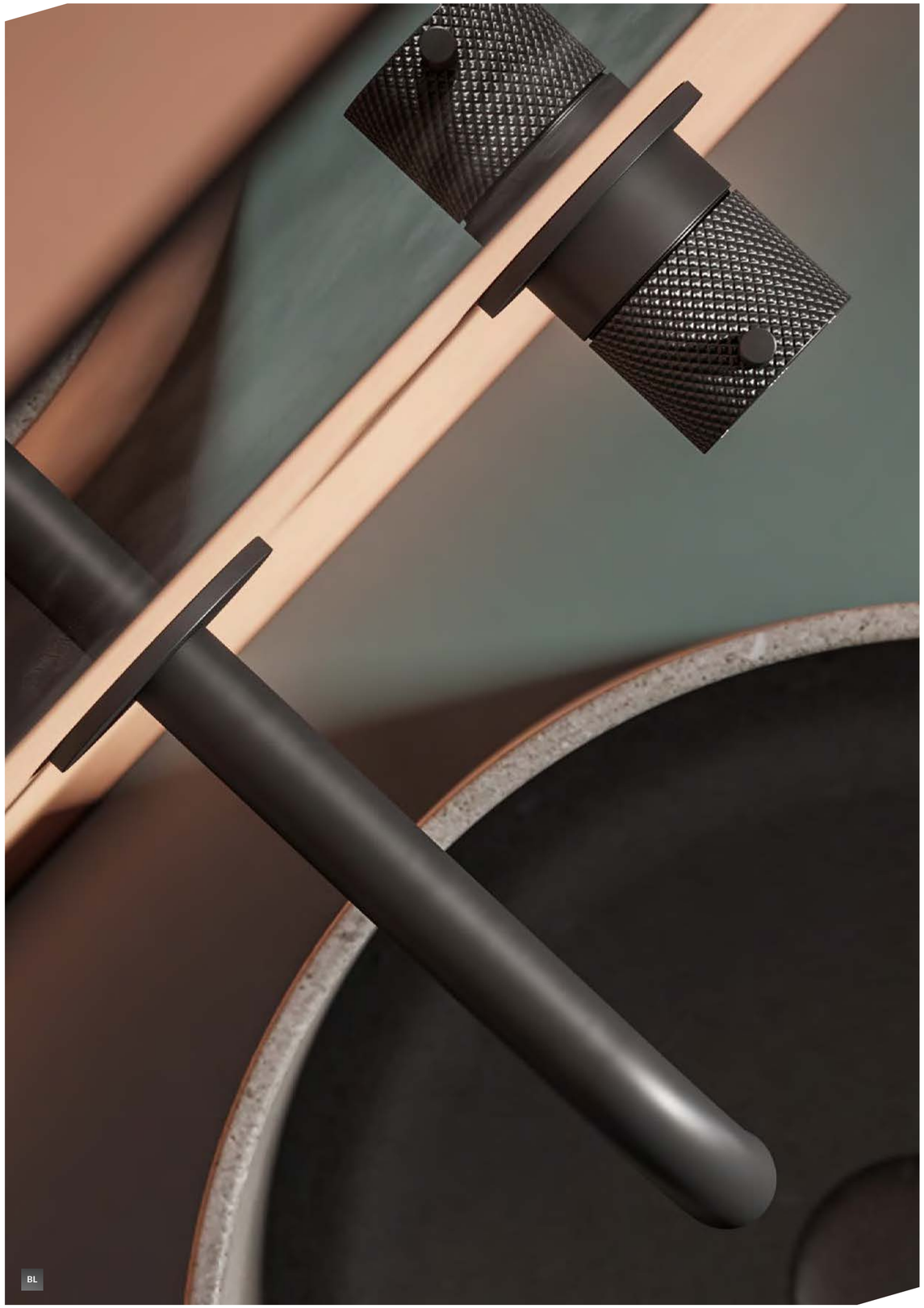

Cobber CX005-18

Inbouw wastafelmengkraan met 3+E® inbouwsysteem en 18 cm uitloop

Concealed washbasin mixer, with bent spout
Mitigeur de lavabo encastré, avec bec coudé déverseur
Wand-Waschtisch-Batterie, mit verbogen Einlauf und UP

HBCB005 (inbouwdeel) + CX005EXT18.. (afbouwdeel)

CR	GN BL	BBP
€ 384,–	€ 544,–	€ 624,–

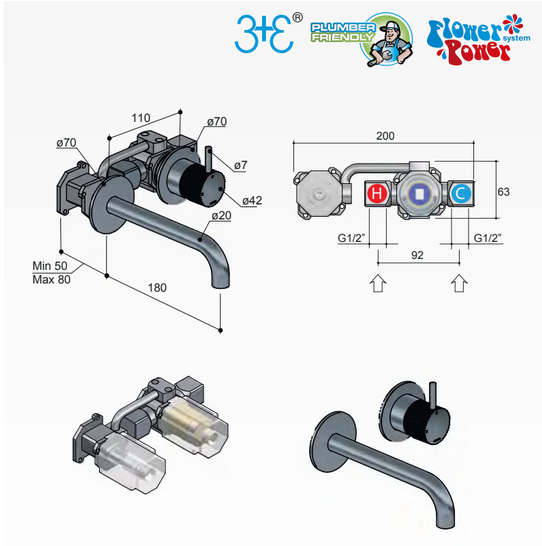

Inbouwdeel
HBCB005 € 245,–

Afbouwdeel (uitloop 18 cm)
CX005EXT18..
CAT. 1 € 139,–
CAT. 2 € 299,–
CAT. 3 € 379,–

Cobber CX005-25

Inbouw wastafelmengkraan met 3+E® inbouwsysteem en 25 cm uitloop

Concealed washbasin mixer, with bent spout
Mitigeur de lavabo encastré, avec bec coudé déverseur
Wand-Waschtisch-Batterie, mit verbogen Einlauf und UP

HBCB005 (inbouwdeel) + CX005EXT25.. (afbouwdeel)

CR	GN BL	BBP
€ 384,–	€ 544,–	€ 624,–

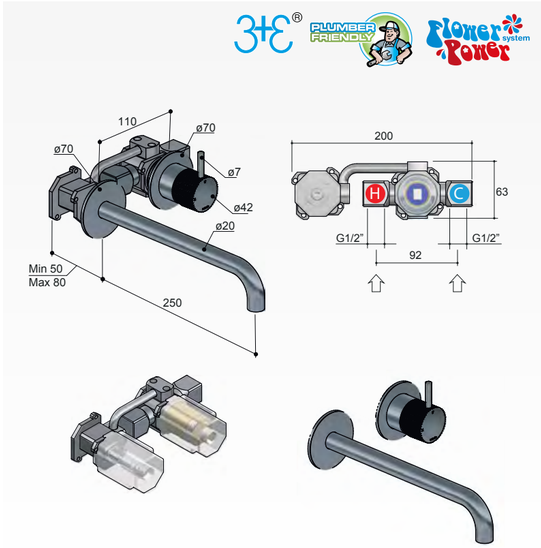

Inbouwdeel
HBCB005 € 245,–

Afbouwdeel (uitloop 25 cm)
CX005EXT25..
CAT. 1 € 139,–
CAT. 2 € 299,–
CAT. 3 € 379,–

Clickplug en hoekstopkraan, zie pagina 117.

Cobber CX008

Thermostatische douchemengkraan met 1/2” doucheslang onderaansluiting

Wall-mounted thermostatic mixer for shower, without shower kit
Mitigeur thermostatique de douche mural, sans kit de douche
AP-Thermostat-Brausebatterie, ohne Handbrause und Duplex Halterung

CX008..

CR	GN BL	BBP
€ 365,–	€ 490,–	€ 729,–

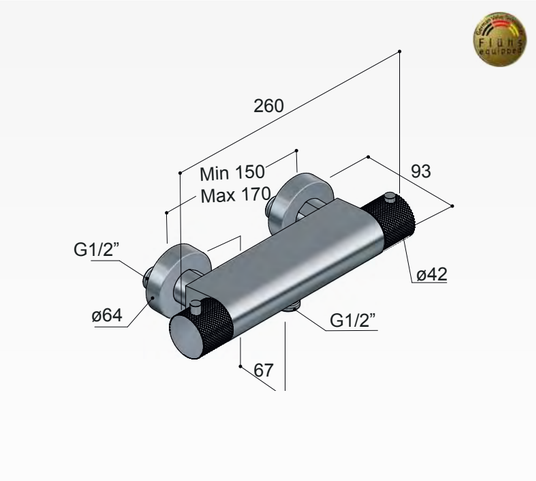

Cobber CX020

Thermostatische badmengkraan met wegdraaibare omstel uitloop

Wall-mounted thermostatic mixer for bath, without shower kit
Mitigeur thermostatique mural pour baignoire
AP-Thermostat-Wannenmischer, ohne Handbrause und Duplex Halterung

CX020..

CR	GN BL	BBP
€ 535,–	€ 689,–	€ 990,–

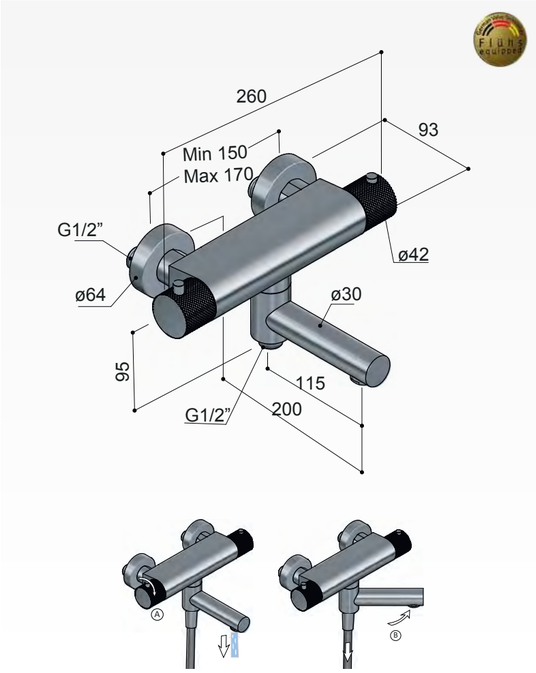

Cobber SDSX9

Thermostatische StortDoucheSet

Complete wall-mounted showerset, with 2-ways thermostatic mixer / Set de douche mural complet, avec mitigeur thermostatique à deux voies / Wand-Standbrause komplett, mit 2-Wege Thermostatmischer

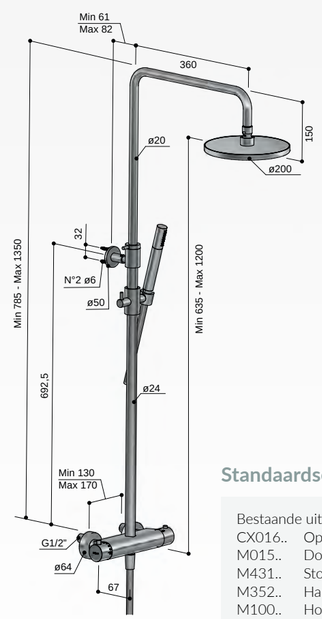

Standaardset SDSX9

Bestaande uit:

CX016..	Opbouw therm.
M015..	Doucheslang
M431..	Stortdouchestang
M352..	Handdouche
M100..	Hoofddouche

Totaalprijs SDSX9 **CAT. 1**	€ 969
Totaalprijs SDSX9 **CAT. 2**	€ 1.299
Totaalprijs SDSX9 **CAT. 3**	€ 2.645

Optiemogelijkheden SDSX9..

Meerprijzen in **CAT. 1**	
1 Handdouche (M353)	€ 126
5 30 cm hoofddouche (M106)	€ 205
Meerprijzen in **CAT. 2**	
1 Handdouche (M353)	€ 161
5 30 cm hoofddouche (M106)	€ 215
Meerprijzen in **CAT. 3**	
1 Handdouche (M353)	€ 215
5 30 cm hoofddouche (M106)	€ 530

Cobber CX026

Inbouw douche/badmengkraan, automatische omstelinrichting met doucheslang en handdouche

Concealed bathtub mixer, with automatic diverter, flexible hose and handshower
Mitigeur encastré pour baignoire, avec inverseur automatique, flexible et douchette
UP-Einhand-Wannenbrausebatterie, mit automatischem Umsteller, Handbrause und Brauseschlauch

HBCB026 (inbouwdeel) + CX026EXT.. (afbouwdeel)

CR	GN BL	BBP
€ 740,–	€ 960,–	€ 1.124,–

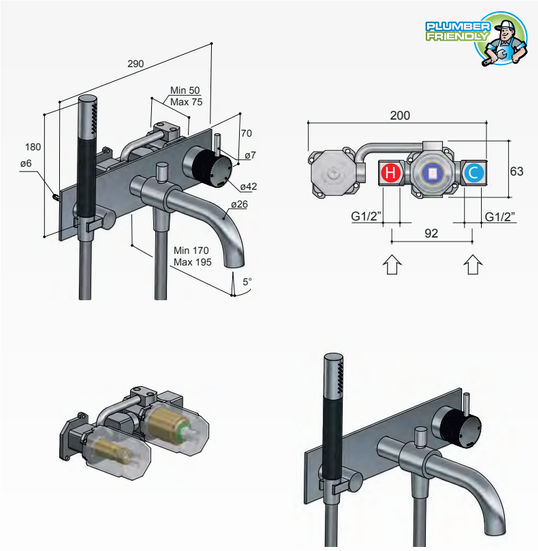

Inbouwdeel
HBCB026 € 245,–

Afbouwdeel
CX026EXT..
CAT. 1 € 495,–
CAT. 2 € 715,–
CAT. 3 € 879,–

Cobber CX027

Inbouw douchemengkraan met doucheslang en handdouche

Concealed mixer, with flexible hose and handshower
Mitigeur encastré, avec flexible et douchette
UP-Einhand-Batterie, mit Handbrause und Brauseschlauch

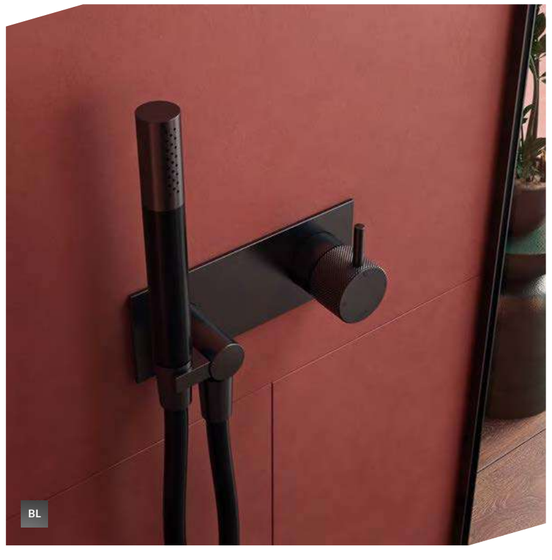

HBCB027 (inbouwdeel) + CX027EXT.. (afbouwdeel)

CR	GN BL	BBP
€ 595,–	€ 774,–	€ 924,–

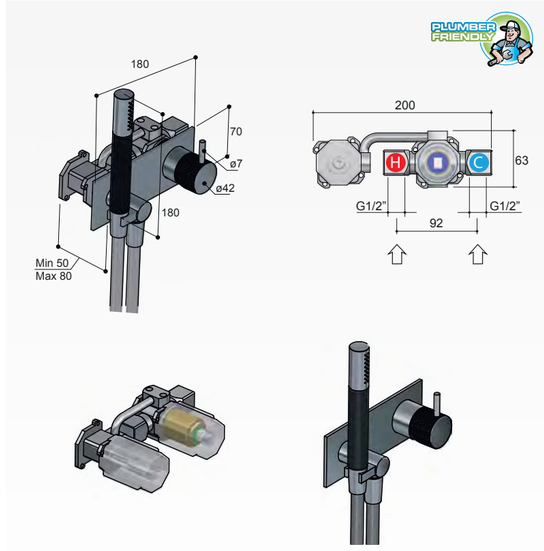

Inbouwdeel
HBCB027 € 245,–

Afbouwdeel
CX027EXT..
CAT. 1 € 350,–
CAT. 2 € 529,–
CAT. 3 € 679,–

Cobber CX029

Inbouw mengkraan met 2-weg omstel

Concealed mixer, with 2-ways diverter
Mitigeur encastré, avec inverseur a 2 voies
UP-Einhand-Batterie, mit 2-Wege-Umsteller

HBCB029 (inbouwdeel) + CX029EXT.. (afbouwdeel)

CR	GN BL	BBP
€ 510,–	€ 605,–	€ 749,–

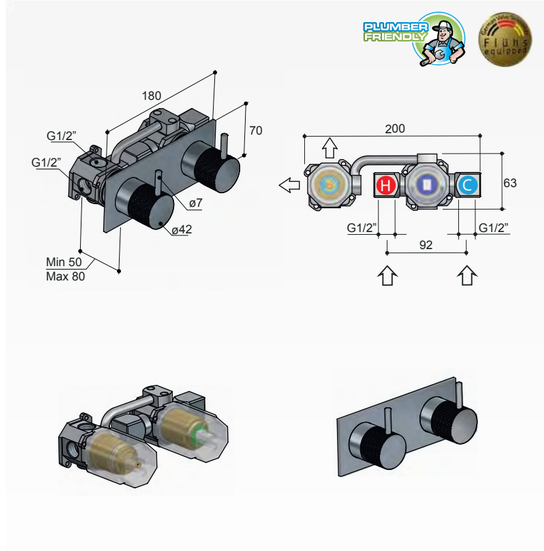

Inbouwdeel
HBCB029 € 250,–

Afbouwdeel
CX029EXT..
CAT. 1 € 260,–
CAT. 2 € 355,–
CAT. 3 € 499,–

Cobber CX077

Badmengkraan vloermontage

Floor-standing bathtub mixer, with flexible hose and handshower
Mitigeur bain-douche sur colonnes au sol, avec flexible et douchette
Bademontierter Wannenmischer, mit Handbrause und Schlauch

CX077..

CR	GN BL	BBP
€ 1.170,–	€ 1.590,–	€ 1.965,–

Cobber CX031

Inbouw douche mengkraan

Concealed shower mixer
Mitigeur de douche à encastrer
UP-Einhand-Brausebatterie

HBCB031 (inbouwdeel) + CX031EXT.. (afbouwdeel)

CR	GN BL	BBP
€ 199,–	€ 245,–	€ 299,–

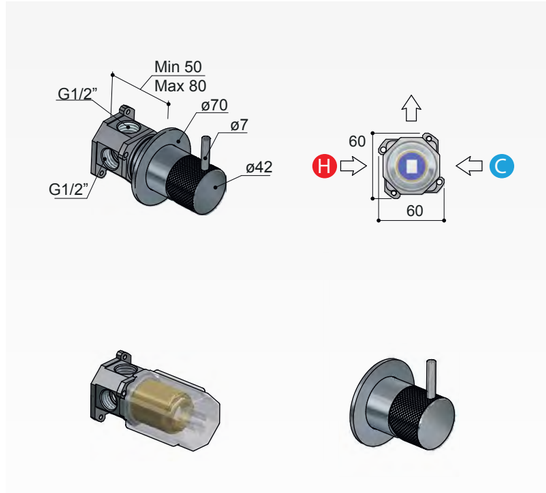

Inbouwdeel
HBCB031 € 90,–

Afbouwdeel
CX031EXT..
CAT. 1 € 109,–
CAT. 2 € 155,–
CAT. 3 € 209,–

Cobber CX010H

Inbouw stopkraan warm

Concealed tap
Robinet d'arrêt
UP-Ventil

HBCB010H (inbouwdeel) + CX010HEXT.. (afbouwdeel)

CR	GN BL	BBP
€ 174,–	€ 205,–	€ 254,–

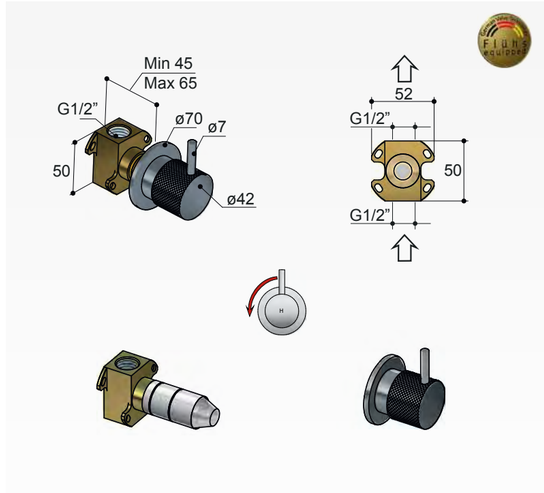

Inbouwdeel
HBCB010H € 75,–

Afbouwdeel
CX010HEXT..
CAT. 1 € 99,–
CAT. 2 € 130,–
CAT. 3 € 179,–

Cobber CX010C

Inbouw stopkraan koud

Concealed tap
Robinet d'arrêt
UP-Ventil

HBCB010C (inbouwdeel) + CX010CEXT.. (afbouwdeel)

CR	GN BL	BBP
€ 174,–	€ 205,–	€ 254,–

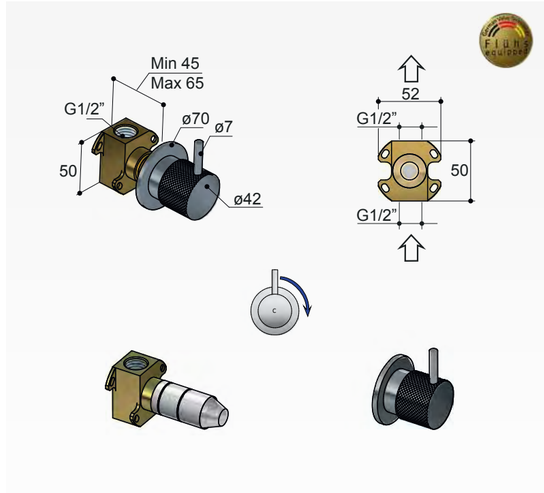

Inbouwdeel
HBCB010C € 75,–

Afbouwdeel
CX010CEXT..
CAT. 1 € 99,–
CAT. 2 € 130,–
CAT. 3 € 179,–

Cobber CX011

Inbouw 2-weg omstel

2-ways concealed diverter
Inverseur encastré à 2 voies
2-Wege-Umsteller vertieft

HBCB011.. (inbouwdeel) + CX011EXT.. (afbouwdeel)

CR	GN BL	BBP
€ 230,–	€ 275,–	€ 335,–

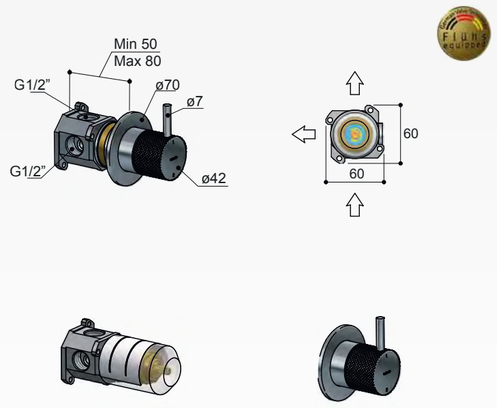

Inbouwdeel
HBCB011 € 110,–

Afbouwdeel
CX011EXT..
CAT. 1 € 120,–
CAT. 2 € 165,–
CAT. 3 € 225,–

Cobber CX7067

Inbouw douche thermostaat met 2 stopkranen horizontaal en verticaal te monteren

Thermostatic Bath/Shower mixer with 2 stop valves
Mitigeur de douche/bain à encastrer thermostatique avec 2 robinets d'arrêt
Thermostat Wannen/Brausebatterie mit 2 UP-Ventilen

HBCB7067 (inbouwbox) + CX7067EXT.. (afbouwdeel)

CR	GN BL	BBP
€ 954,–	€ 1.054,–	€ 1.234,–

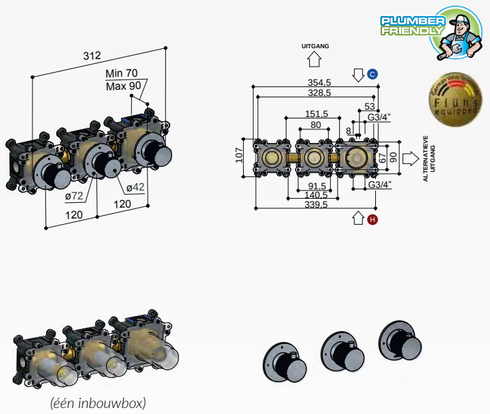

(één inbouwbox)

Inbouwbox
HBCB7067 € 659,–

Afbouwdeel
CX7067EXT..
CAT. 1 € 295,–
CAT. 2 € 395,–
CAT. 3 € 575,–

Cobber CX7071

Inbouw bad/douche thermostaat met 2 stopkranen zonder uitloop

Thermostatic Bath/Shower mixer with 2 stop valves
Mitigeur de douche/bain à encastrer thermostatique avec 2 robinets d'arrêt
Thermostat Wannen/Brausebatterie mit 2 UP-Ventilen

HBCB7071 (inbouwbox) + CX7071EXT.. (afbouwdeel)

CR	GN BL	BBP
€ 1.390,–	€ 1.640,–	€ 2.040,–

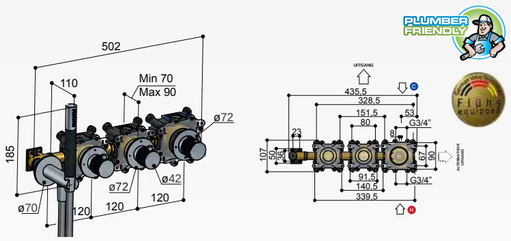

(één inbouwbox)

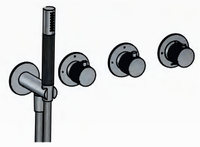

Handdouche is zowel links als rechts te plaatsen (Inbouwbox omdraaien)

Inbouwbox
HBCB7071 € 815,–

Afbouwdeel
CX7071EXT..
CAT. 1 € 575,–
CAT. 2 € 825,–
CAT. 3 € 1.225,–

Cobber CX7072

Inbouw bad thermostaat met 2 stopkranen met uitloop

Thermostatic Bath mixer with 2 stop valves and 22.5 spout
Mitigeur de bain à encastrer thermostatique avec 2 robinets d'arrêt et bec de 22.5cm
Thermostat Wannenbatterie mit 2 UP-Ventilen und Wanneneinlauf 22.5cm

HBCB7072 (inbouwbox) + CX7072EXT.. (afbouwdeel)

CR	GN BL	BBP
€ 1.614,–	€ 1.934,–	€ 2.464,–

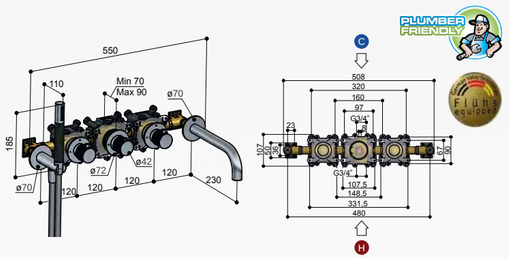

(één inbouwbox)

Uitloop is zowel links als rechts te plaatsen (Inbouwbox omdraaien)

Inbouwdeel
HBCB7072 € 869,–

Afbouwdeel
CX7072EXT..
CAT. 1 € 745,–
CAT. 2 € 1.065,–
CAT. 3 € 1.595,-

Cobber CX040

Keukenmengkraan
met draaibare uitloop

Sink mixer, with swivel spout
Mitigeur d'évier, avec bec mobile
Spültisch-Einhandbatterie, mit Schwenkauslauf

CX040..		
CR	GN BL	BBP
€ 269,–	€ 345,–	€ 669,–

Cobber CX041

Keukenmengkraan
met draaibare uitloop

Sink mixer, with swivel spout
Mitigeur d'évier, avec bec mobile
Spültisch-Einhandbatterie, mit Schwenkauslauf

CX041..		
CR	GN BL	BBP
€ 269,–	€ 345,–	€ 669,–

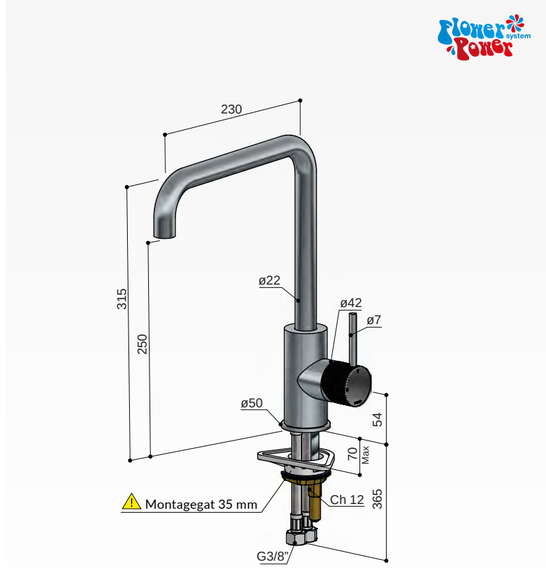

Clickplug en hoekstopkraan, zie pagina 117.

Cobber CX018

Bidetmengkraan
zonder waste

Washbasin mixer with high swivel spout without waste
Mitigeur de lavabo avec bec haut mobile sans vidage
Waschtisch-Einhandbatterie mit hohem Schwenkauslauf ohne Ab- und Überlaufgarnitur

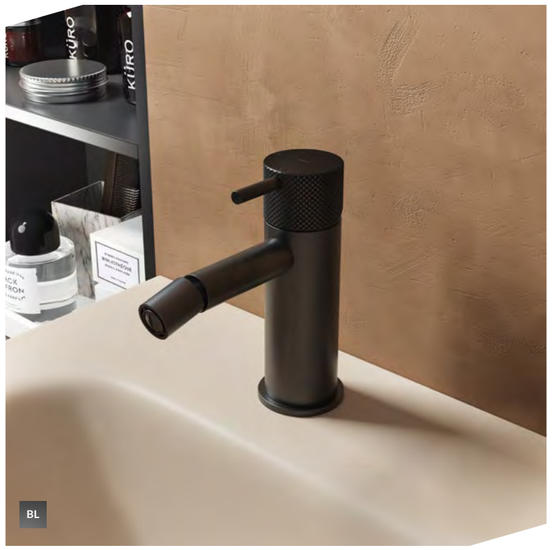

CX018..		
CR	GN BL	BBP
€ 209,–	€ 260,–	€ 395,–

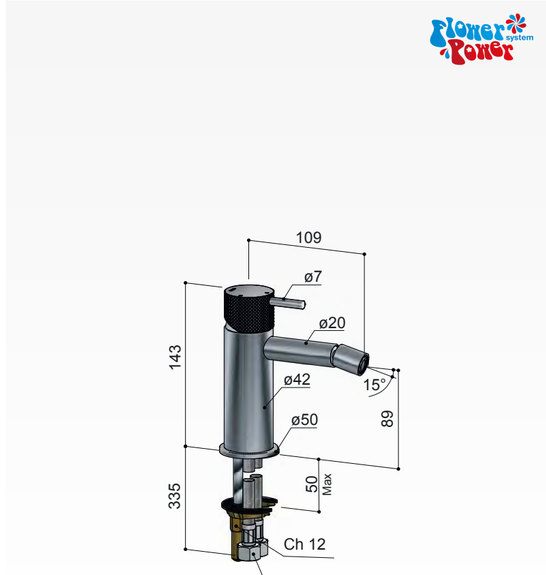

Cobber CX078W

Wastafelmengkraan
vloermontage

Floor-standing bathtub mixer, without flexible hose and handshower
Mitigeur bain-douche sur colonnes au sol, sans flexible et douchette
Bademontierter Wannenmischer, ohne Handbrause und Schlauch

CX078W..		
CR	GN BL	BBP
€ 1.069,–	€ 1.335,–	€ 1.905,–

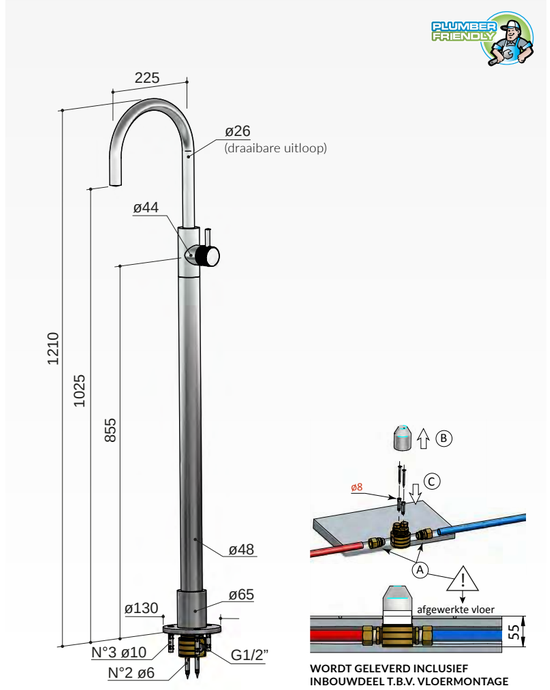

Clickplug en hoekstopkraan, zie pagina 117.

'Industrieel op zijn best'

Neem het heft in eigen hand met Cobber @work. Deze stoere blikvanger zorgt thuis voor een robuuste uitstraling. Met een tandwiel als handvat, wordt iedere aanraking met de kraan een unieke beleving. Cobber @work komt tot zijn recht in een industriële of minimalistische omgeving. Deze speciale uitvoering Cobber is beschikbaar in vier verschillende finishes: Chroom, Geborsteld Nikkel, Mat Zwart en Geborsteld Messing PVD.

Cobber CW005T-18

Inbouw wastafelmengkraan
3 gats met inbouwbrug en 18 cm uitloop

Concealed washbasin mixer, with bent spout
Mitigeur de lavabo encastré, avec bec coudé déverseur
Wand-Waschtisch-Batterie, mit verbogen Einlauf und UP

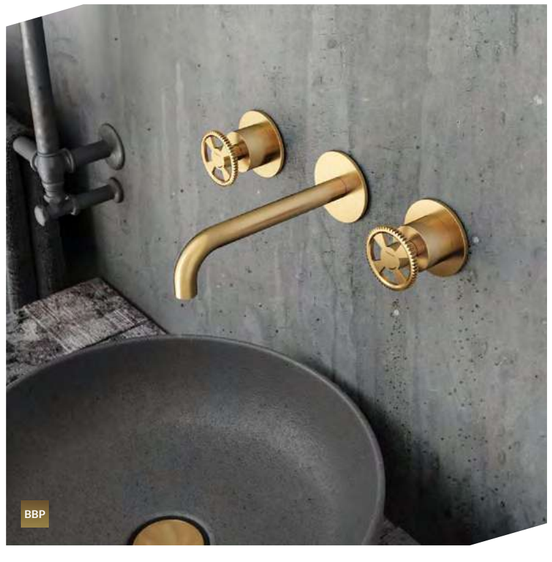

HBCW005T (inbouwdeel) + CW005TEXT18.. (afbouwdeel)

CR	GN BL	BBP
€ 585,–	€ 670,–	€ 785,–

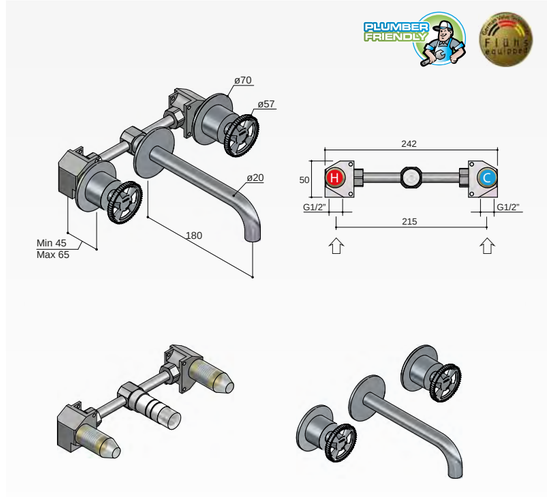

Inbouwdeel
HBCW005T € 235,–

Afbouwdeel
(uitloop 18 cm)
CW005TEXT18..
CAT. 1 € 350,–
CAT. 2 € 435,–
CAT. 3 € 550,–

Cobber CW005T-25

Inbouw wastafelmengkraan
3 gats met inbouwbrug en 25 cm uitloop

Concealed washbasin mixer, with bent spout
Mitigeur de lavabo encastré, avec bec coudé déverseur
Wand-Waschtisch-Batterie, mit verbogen Einlauf und UP

HBCW005T (inbouwdeel) + CW005TEXT25.. (afbouwdeel)

CR	GN BL	BBP
€ 585,–	€ 670,–	€ 785,–

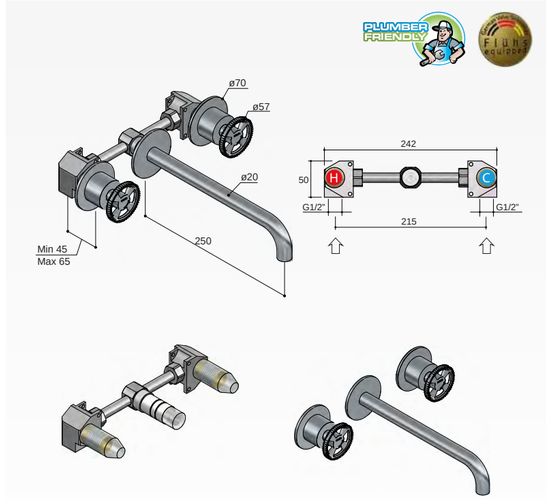

Inbouwdeel
HBCW005T € 235,–

Afbouwdeel
(uitloop 25 cm)
CW005TEXT25..
CAT. 1 € 350,–
CAT. 2 € 435,–
CAT. 3 € 550,–

Cobber CW010H

Inbouw stopkraan warm

Concealed tap
Robinet d'arrêt
UP-Ventil

HBCB010H (inbouwdeel) + CW010HEXT.. (afbouwdeel)

CR	GN BL	BBP
€ 210,–	€ 240,–	€ 290,–

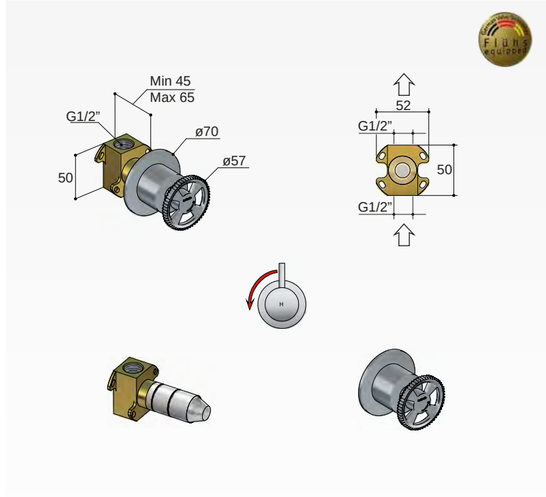

Inbouwdeel
HBCB010H € 75,–

Afbouwdeel
CW010HEXT..
CAT. 1 € 135,–
CAT. 2 € 165,–
CAT. 3 € 215,–

Cobber CW010C

Inbouw stopkraan koud

Concealed tap
Robinet d'arrêt
UP-Ventil

HBCB010C (inbouwdeel) + CW010CEXT.. (afbouwdeel)

CR	GN BL	BBP
€ 210,–	€ 240,–	€ 290,–

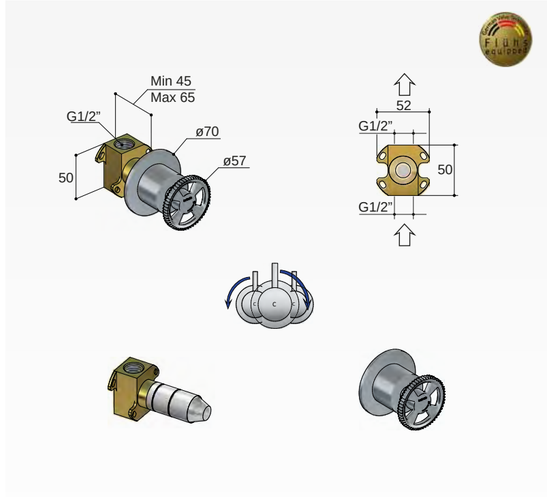

Inbouwdeel
HBCB010C € 75,–

Afbouwdeel
CW010CEXT..
CAT. 1 € 135,–
CAT. 2 € 165,–
CAT. 3 € 215,–

Cobber CW011

Inbouw 2-weg omstel

2-ways concealed diverter
Inverseur encastré à 2 voies
2-Wege-Umsteller vertieft

HBCW011 (inbouwdeel) + CW011EXT.. (afbouwdeel)

CR	GN BL	BBP
€ 265,–	€ 310,–	€ 345,–

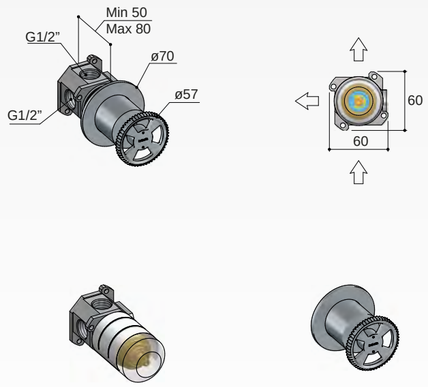

Inbouwdeel
HBCB011 € 110,–

Afbouwdeel
CW011EXT..
CAT. 1 € 155,–
CAT. 2 € 200,–
CAT. 3 € 235,–

Cobber CW033

Wastafelmengkraan 3 gats

3-hole washbasin mixer
Melangeur de lavabo 3 trous
3-Loch-Waschtisch-Batterie

CW033..

CR	GN BL	BBP
€ 545,–	€ 645,–	€ 795,–

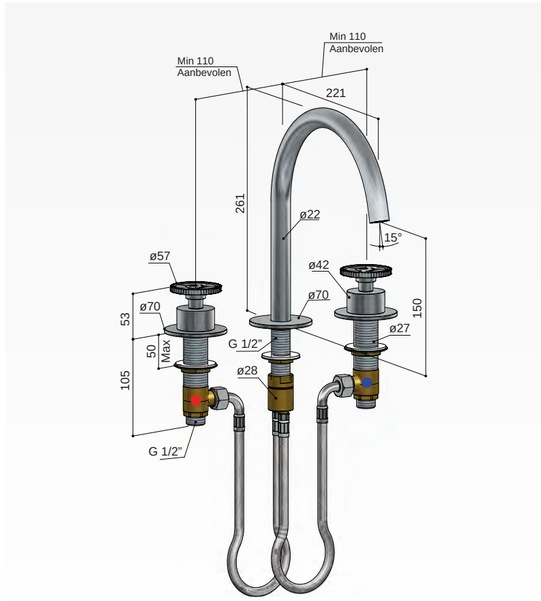

Cobber @work

Cobber CW7067

Inbouw douche thermostaat met 2 stopkranen horizontaal en verticaal te monteren

Thermostatic Bath/Shower mixer with 2 stop valves
Mitigeur de douche/bain à encastrer thermostatique avec 2 robinets d'arrêt
Thermostat Wannen/Brausebatterie mit 2 UP-Ventilen

HBCB7067 (inbouwbox) + CW7067EXT.. (afbouwdeel)

CR	GN BL	BBP
€ 969,–	€ 1.074,–	€ 1.259,–

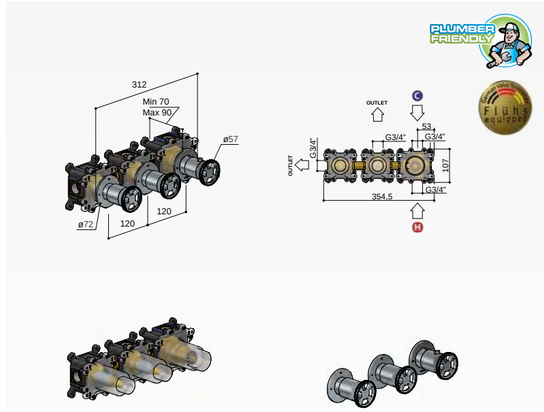

(één inbouwbox)

Inbouwdeel
HBCB7067 € 659,–

Afbouwdeel
CW7067EXT..
CAT. 1 € 310,–
CAT. 2 € 415,–
CAT. 3 € 600,–

Cobber CW7071

Inbouw bad/douche thermostaat met 2 stopkranen zonder uitloop

Thermostatic Bath/Shower mixer with 2 stop valves
Mitigeur de douche/bain à encastrer thermostatique avec 2 robinets d'arrêt
Thermostat Wannen/Brausebatterie mit 2 UP-Ventilen

HBCB7071 (inbouwbox) + CW7071EXT.. (afbouwdeel)

CR	GN BL	BBP
€ 1.415,–	€ 1.680,–	€ 2.074,–

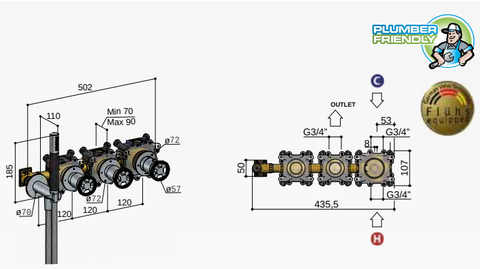

(één inbouwbox)

Handdouche is zowel links als rechts te plaatsen (Inbouwbox omdraaien)

Inbouwdeel
HBCB7071 € 815,–

Afbouwdeel
CW7071EXT..
CAT. 1 € 600,–
CAT. 2 € 865,–
CAT. 3 € 1.259,–

Cobber CW7072

Inbouw bad thermostaat met 2 stopkranen met uitloop

Thermostatic Bath mixer with 2 stop valves and 22.5 spout
Mitigeur de bain à encastrer thermostatique avec 2 robinets d'arrêt et bec de 22.5cm
Thermostat Wannenbatterie mit 2 UP-Ventilen und Wanneneinlauf 22.5cm

HBCB7072 (inbouwbox) + CB7072EXT.. (afbouwdeel)

CR	GN BL	BBP
€ 1.649,–	€ 1.964,–	€ 2.494,–

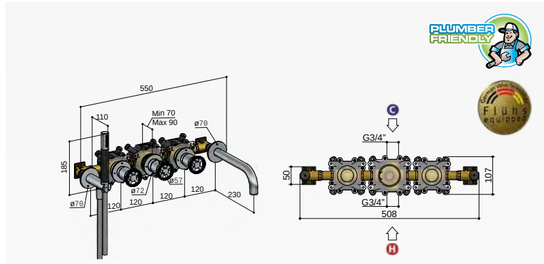

(één inbouwbox)

Uitloop is zowel links als rechts te plaatsen (Inbouwbox omdraaien)

Inbouwbox
HBCB7072 € 869,–

Afbouwdeel
CW7072EXT..
CAT. 1 € 780,–
CAT. 2 € 1.095,–
CAT. 3 € 1.625,–

Cobber CW072

5 gats badrandcombinatie, 2 knops mengkraan met uitloop, omstel en handdouche

Deck-mounted mixer for bathtub, with swivel spout and handshower
Mitigeur de baignore pour montage sur gorge, avec bec mobile et douchette
Wannenbatterie für Randmontage, mit Schwenkauslauf und Handbrause

CW072..

CR	GN BL	BBP
€ 1.325,–	€ 1.595,–	€ 1.950,–

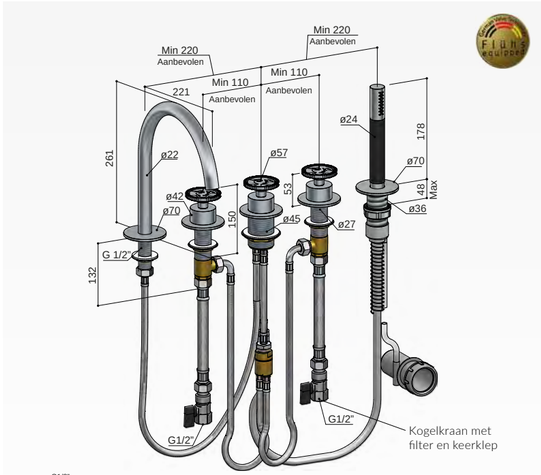

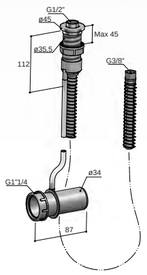

De CW072 en CW074 zijn inclusief het P060 'follow-me' douche slang doorvoersysteem.

Afvoerkoppelstuk, past alleen op Hotbath badafvoersystemen

Cobber CW074

4 gats badrandcombinatie, 2 knops mengkraan met omstel, handdouche zonder uitloop

Deck-mounted mixer for bathtub, with handshower
Mitigeur de baignore pour montage sur gorge, avec douchette
Wannenbatterie für Randmontage, mit Handbrause

CW074..

CR	GN BL	BBP
€ 1.125,–	€ 1.325,–	€ 1.645,–

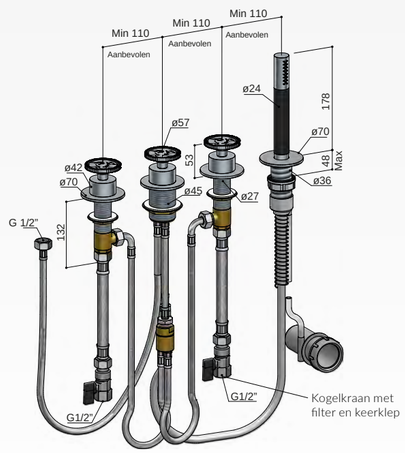

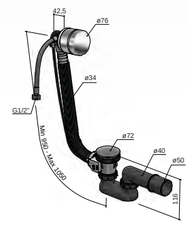

Badvul suggestie:
Badvulcombinatie P033
(zie pagina 117)

'Elegantie ten top'

Sierlijk, tijdloos en elegant, zo is Laddy het beste te omschrijven. Een kraan met een clean design en een verfijnd ontwerp, die met name tot z'n recht komt in een kleinere badkamer. Dankzij het Flower Power System gaat Laddy zuinig om met water. In de neutrale stand geeft de kraan koud water, in tegenstelling tot andere éénhendel kranen waar gemengd water uit komt. Pas na het draaien van de hendel geeft Laddy gemengd of warm water. Dat maakt de kraan tot een uitermate duurzame keuze.

Laddy L003

Wastafelmengkraan zonder waste

Washbasin mixer, without waste
Mitigeur de lavabo, sans vidage
Waschtisch-Einhandbatterie, ohne Ab- und Überlaufgarnitur

CR L003CR € 145,–
GN L003GN € 175,–

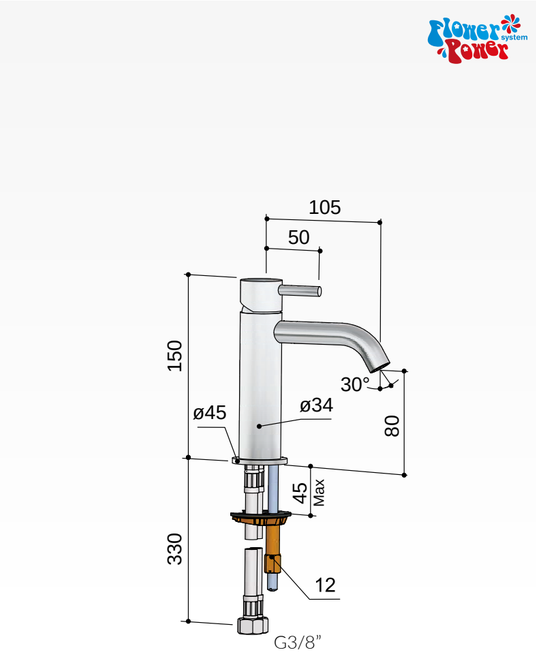

Clickplug met schroef

CR P710CR € 36,–
GN P710GN € 49,–

Hoekstopkraan met filter 1/2"

CR P2002CR € 40,–
GN P2002GN € 95,–

Laddy LH003

Wastafelmengkraan hoog zonder waste

Washbasin mixer, without waste
Mitigeur de lavabo, sans vidage
Waschtisch-Einhandbatterie, ohne Ab- und Überlaufgarnitur

CR LH003CR € 295,–
GN LH003GN € 349,–

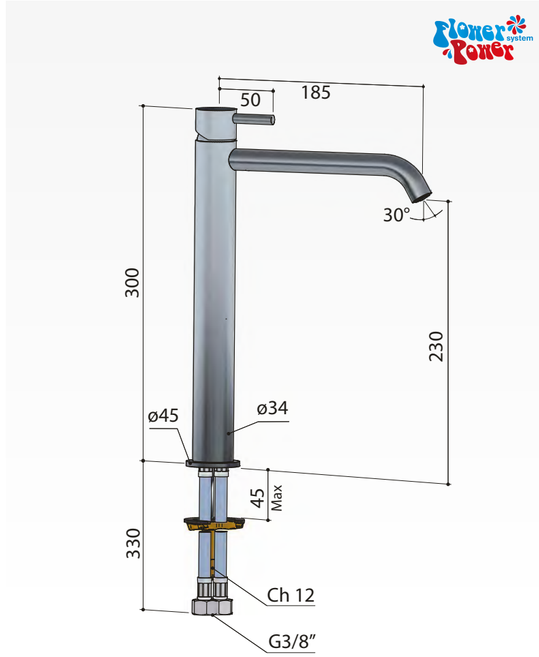

Clickplug met schroef

CR P710CR € 36,–
GN P710GN € 49,–

Hoekstopkraan met filter 1/2"

CR P2002CR € 40,–
GN P2002GN € 95,–

Laddy L018

Bidetmengkraan zonder waste

Washbasin mixer with high swivel spout without waste
Mitigeur de lavabo avec bec haut mobile sans vidage
Waschtisch-Einhandbatterie mit hohem Schwenkauslauf ohne Ab- und Überlaufgarnitur

CR L018CR € 150,–
GN L018GN € 180,–

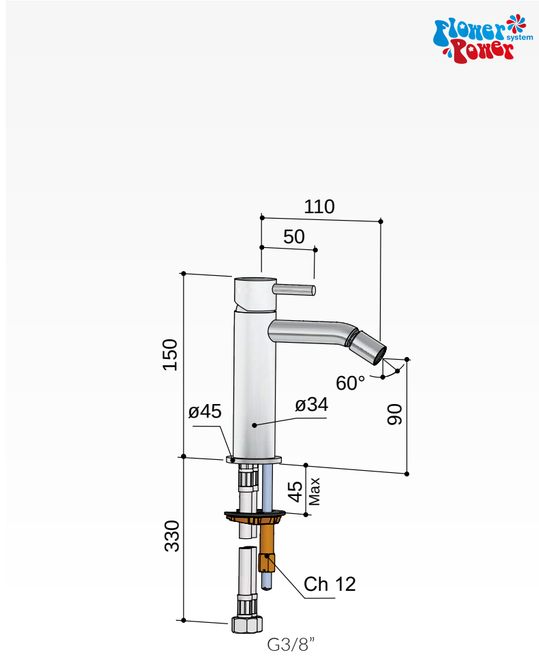

Clickplug met schroef

CR P710CR € 36,–
GN P710GN € 49,–

Hoekstopkraan met filter 1/2"

CR P2002CR € 40,–
GN P2002GN € 95,–

Laddy L004

Wastafelmengkraan met draaibare uitloop zonder waste

Washbasin mixer with high swivel spout without waste
Mitigeur de lavabo avec bec haut mobile sans vidage
Waschtisch-Einhandbatterie mit hohem Schwenkauslauf, ohne Ab- und Überlaufgarnitur

CR L004CR € 199,–
GN L004GN € 255,–

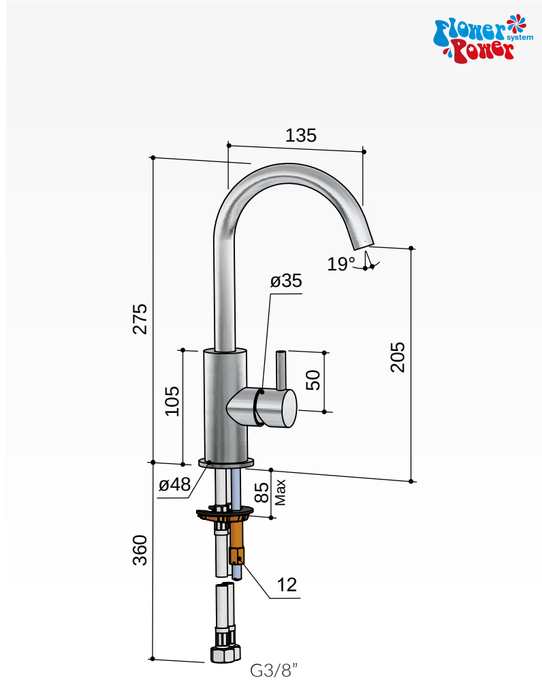

Clickplug met schroef

CR P710CR € 36,–
GN P710GN € 49,–

Hoekstopkraan met filter 1/2"

CR P2002CR € 40,–
GN P2002GN € 95,–

Laddy L044

Wastafelmengkraan
2 knops zonder waste

Washbasin mixer without waste
Mitigeur de lavabo, sans vidage
Waschtisch-Einhandbatterie, ohne Ab- und Überlaufgarnitur

CR L044CR € 225,–
GN L044GN € 269,–

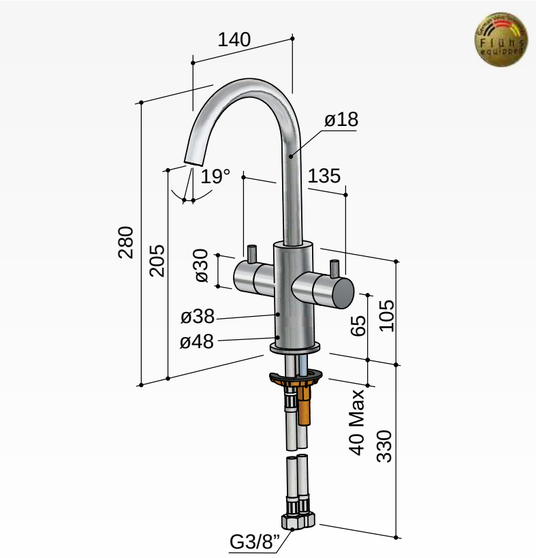

Clickplug met schroef

CR P710CR € 36,–
GN P710GN € 49,–

Hoekstopkraan met filter 1/2"

CR P2002CR € 40,–
GN P2002GN € 95,–

Laddy L045

Inbouw wastafelmengkraan
3 gats met inbouwbrug

Concealed washbasin mixer with bent spout
Mitigeur de lavabo encastré, avec bec coudé déverseur
Wand-Waschtisch-Batterie, mit verbogen Einlauf und UP

CR L045CR € 340,–
GN L045GN € 440,–

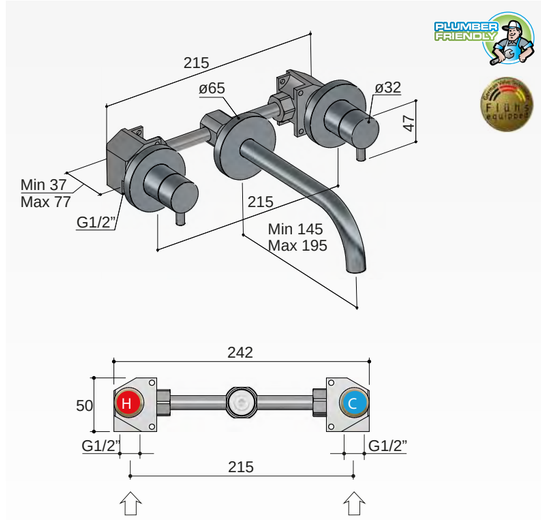

J uitloop 15 of 25 cm tegen meerprijs
Prijs geldt alleen bij wisseling in set, niet als losse uitloop!

CR L095-15CR 15 cm € 79,–
CR L095-25CR 25 cm € 79,–

GN L095-15GN 15 cm € 129,–
GN L095-25GN 25 cm € 129,–

Clickplug met schroef

CR P710CR € 36,–
GN P710GN € 49,–

Laddy L005J

Inbouw wastafelmengkraan
met 3+E® inbouwsysteem

Concealed washbasin mixer with bent spout
Mitigeur de lavabo encastré, avec bec coudé déverseur
Wand-Waschtisch-Batterie, mit verbogen Einlauf und UP

CR L005JCR € 295,–
GN L005JGN € 375,–

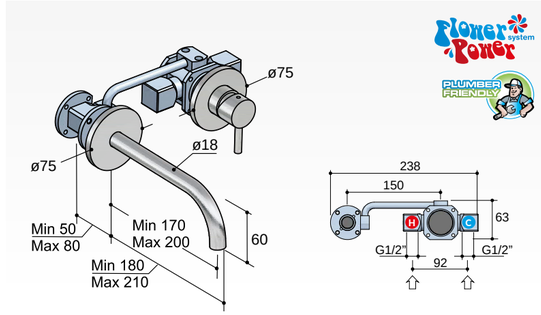

3 + 3 inbouwsysteem

*** Zie pagina 7 van de catalogus voor een uitgebreide demontage instructie VOOR OPTIE 2 EN 3**

Op 3 manieren te monteren en op 3 manieren eenvoudig te plaatsen

In 3 manners to assemble and in 3 manners simply to place
De 3 façons à réunir et de 3 façons simplement à placer
In 3 Arten zum platzieren und in 3 Arten einfach zusammen zu bauen

1

2*

3*

Clickplug met schroef

CR P710CR € 36,–
GN P710GN € 49,–

Laddy L006J

Inbouw wastafelmengkraan en achterplaat
met 3+E® inbouwsysteem

Washbasin mixer with high swivel spout without waste
Mitigeur de lavabo avec bec haut mobile sans vidage
Waschtisch-Einhandbatterie mit hohem Schwenkauslauf ohne Ab- und Überlaufgarnitur

CR L006JCR € 350,–
GN L006JGN € 425,–

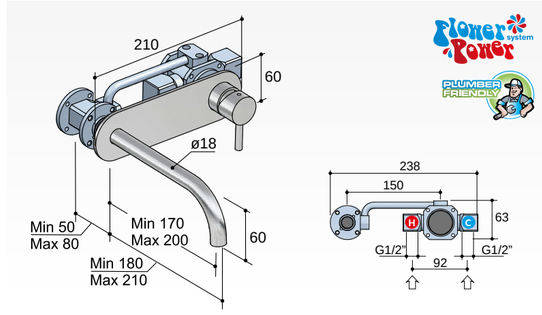

J uitloop 15 of 25 cm tegen meerprijs
Prijs geldt alleen bij wisseling in set, niet als losse uitloop!

CR L095-15CR 15 cm € 79,–
CR L095-25CR 25 cm € 79,–

GN L095-15GN 15 cm € 129,–
GN L095-25GN 25 cm € 129,–

Laddy L007

Inbouw thermostaat
met 2 stopkranen

Concealed thermostatic shower mixer with 2 stop valves
Mitigeur thermostatique de douche à encastrer avec 2 robinets d'arrêt
Thermostat-Brausebatterie, für Wandeinbau mit 2 UP-Ventilen

CR L007CR € 595,–
GN L007GN € 739,–

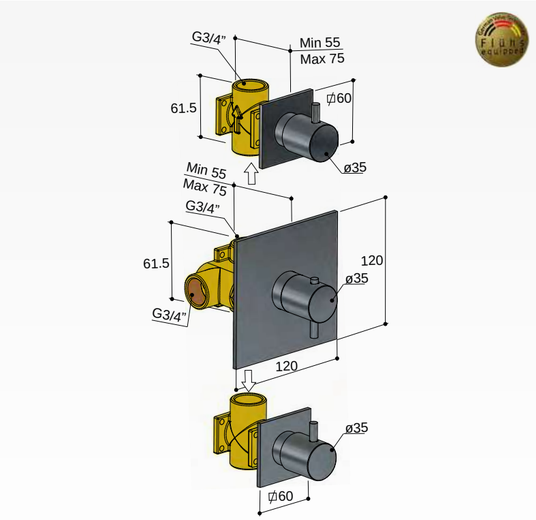

SLECHTS 55 mm INBOUWDIEPTE!

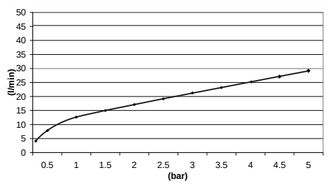

Laddy L012

Inbouw thermostaat
met 1 stopkraan

Concealed thermostatic shower mixer with 1 stop valve
Mitigeur thermostatique de douche à encastrer avec 1 robinet d'arrêt
Thermostat-Brausebatterie, für Wandeinbau mit 1 UP-Ventil

CR L012CR € 440,–
GN L012GN € 549,–

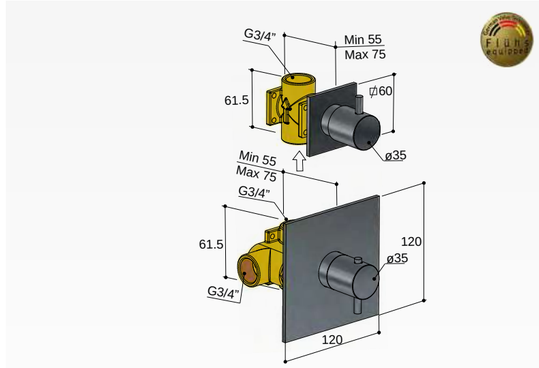

Laddy L010

Inbouw stopkraan

Concealed tap for article 007 and 012
Robinet d'arrêt pour art. 007 et 012
UP-Ventil für Art. 007 und 012

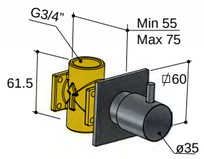

CR L010CR € 155,–
GN L010GN € 190,–

Laddy L007R

Inbouw thermostaat
met 2 stopkranen

Concealed thermostatic shower mixer with 2 stop valves
Mitigeur thermostatique de douche à encastrer avec 2 robinets d'arrêt
Thermostat-Brausebatterie, für Wandeinbau mit 2 UP-Ventilen

CR L007RCR € 595,–
GN L007RGN € 739,–

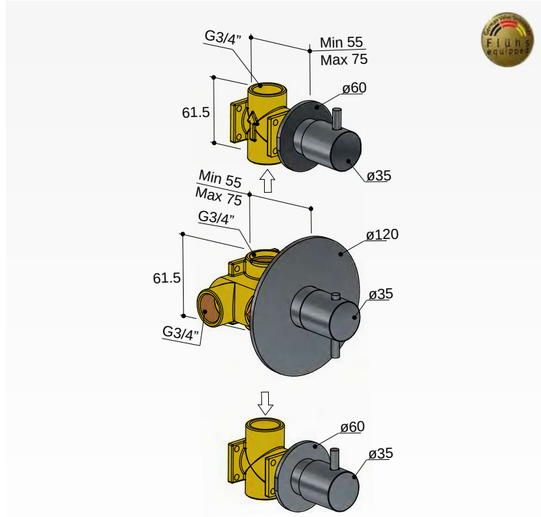

SLECHTS 55 mm INBOUWDIEPTE!

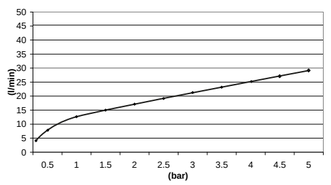

Laddy L012R

Inbouw thermostaat
met 1 stopkraan

Concealed thermostatic shower mixer with 1 stop valve
Mitigeur thermostatique de douche à encastrer avec 1 robinet d'arrêt
Thermostat-Brausebatterie, für Wandeinbau mit 1 UP-Ventil

CR L012RCR € 440,–
GN L012RGN € 549,–

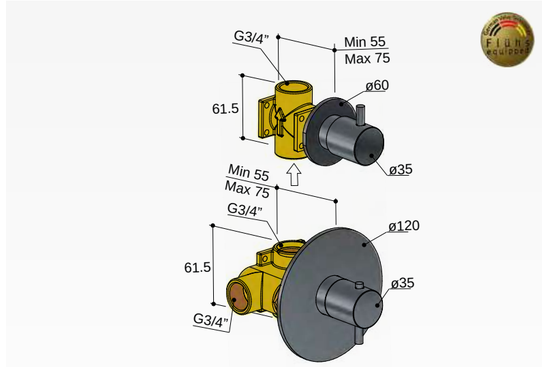

Laddy L010R

Inbouw stopkraan

Concealed tap for article 007 and 012
Robinet d'arrêt pour art. 007 et 012
UP-Ventil für Art. 007 und 012

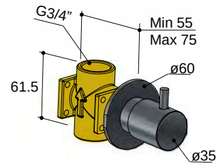

CR L010RCR € 155,–
GN L010RGN € 190,–

Laddy L009

Inbouwthermostaat
met 2-weg stop-omstel

Thermostatic Shower mixer with 2-way-stop diverter
Mitigeur à encastrer thermostatique avec inverseur à 2-voies
Thermostat Batterie mit 2-Wege stop Umsteller

CR L009CR € 595,–
GN L009GN € 739,–

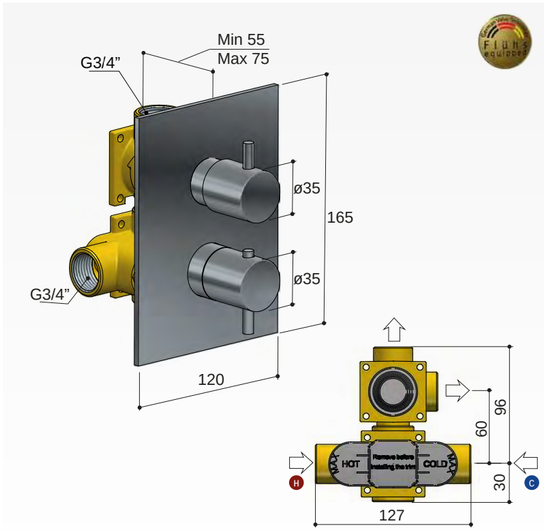

SLECHTS 55 mm INBOUWDIEPTE!

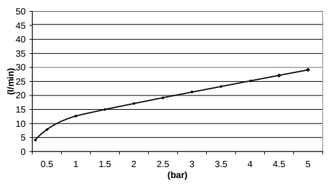

Laddy L009R

Inbouwthermostaat
met 2-weg stop-omstel

Thermostatic Shower mixer with 2-way-stop diverter
Mitigeur à encastrer thermostatique avec inverseur à 2-voies
Thermostat Batterie mit 2-Wege stop Umsteller

CR L009RCR € 595,–
GN L009RGN € 739,–

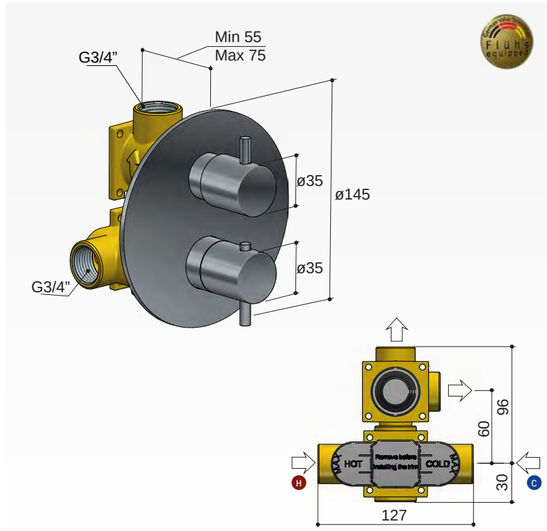

SLECHTS 55 mm INBOUWDIEPTE!

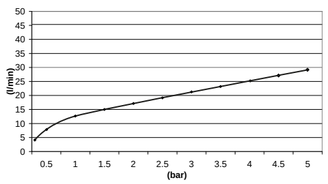

Buddy / Laddy B021

Thermostatische badmengkraan
met cascade uitloop

Wall-mounted thermostatic mixer for bath, without shower kit
Mitigeur thermostatique de bain mural, sans kit de douche
AP-Thermostat-Wannenmischer, ohne Handbrause und Duplex Halterung

CR B021CR € 609,–
GN B021GN € 895,–

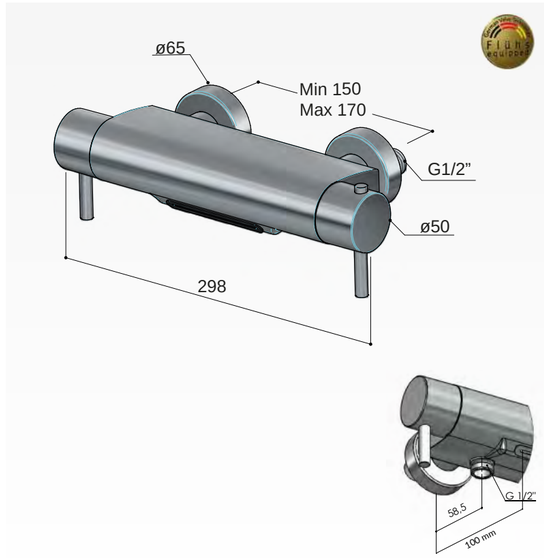

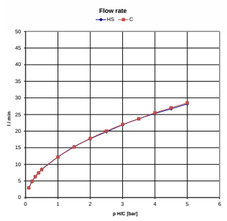

(Handdouchesets, zie pagina 279)

Buddy / Laddy B022

Thermostatische badmengkraan
met uitloop

Wall-mounted thermostatic mixer for bath, without shower kit
Mitigeur thermostatique de bain mural, sans kit de douche
AP-Thermostat-Wannenmischer, ohne Handbrause und Duplex Halterung

CR B022CR € 399,–
GN B022GN € 595,–

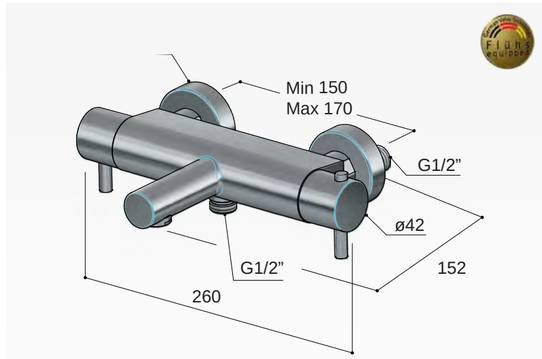

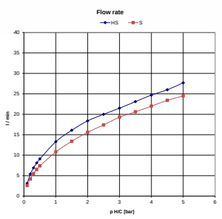

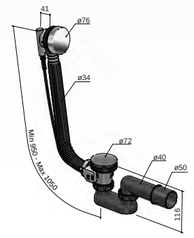

Badoverloop suggestie P032
(zie pagina 288)

CR P032CR € 99,–
GN P032GN € 155,–

(Handdouchesets, zie pagina 279)

Buddy / Laddy B008

Thermostatische douchemengkraan met 1/2” doucheslang onderaansluiting

Wall-mounted thermostatic mixer for shower, without shower kit
Mitigeur thermostatique de douche mural, sans kit de douche
AP-Thermostat-Brausebatterie, ohne Handbrause und Duplex Halterung

CR B008CR	€	309,–
GN B008GN	€	439,–

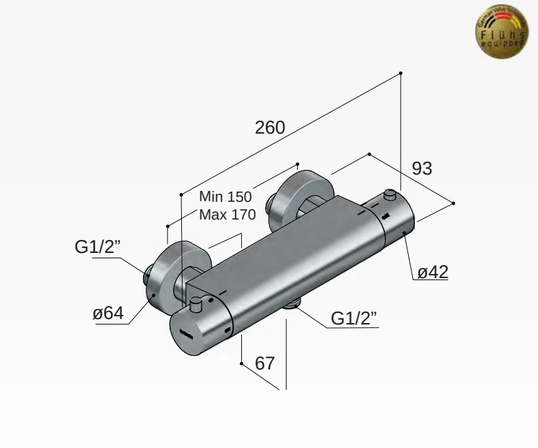

(Handdouchesets, zie pagina 279)

Buddy / Laddy B020

Thermostatische badmengkraan met wegdraaibare omstel uitloop

Wall-mounted thermostatic mixer for bath, without shower kit
Mitigeur thermostatique de bain mural, sans kit de douche
AP-Thermostat-Brausebatterie, ohne Handbrause und Duplex Halterung

CR B020CR	€	475,–
GN B020GN	€	639,–

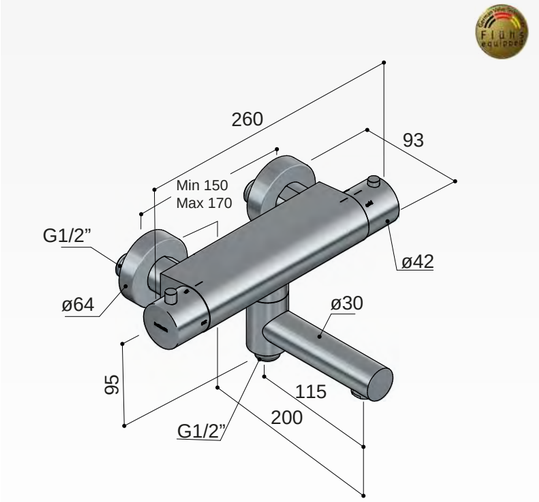

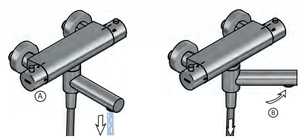

(Handdouchesets, zie pagina 279)

‘Water was nog nooit zo chic’

Voor wie op zoek is naar een kraan die net even anders dan anders is: maak kennis met Friendo. Een stijlvolle kraan met strakke lijnen, die zorgt voor een luxueuze beleving in de badkamer. De kranen met een cascade uitloop zorgen voor een wellnesservaring in de badkamer. Friendo is gemakkelijk hanteerbaar en een uitstekende keuze voor liefhebbers van design.

Adviesverkoopprijs exclusief btw

Friendo F003

Wastafelmengkraan met rechte uitloop zonder waste, perlator kantelbaar

Washbasin mixer, without waste
Mitigeur de lavabo, sans vidage
Waschtisch-Einhandbatterie, ohne Ab- und Überlaufgarnitur

CR F003CR € 169,–
GN F003GN € 219,–

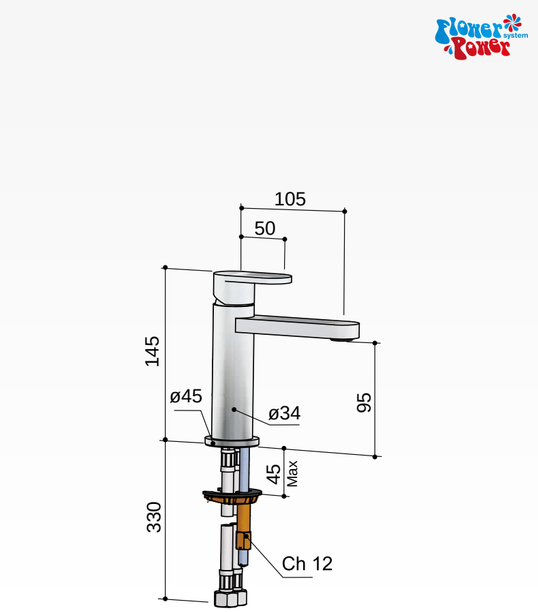

Clickplug met schroef
CR P710CR € 36,–
GN P710GN € 49,–

Hoekstopkraan met filter 1/2"
CR P2002CR € 40,–
GN P2002GN € 95,–

Friendo FH003

Wastafelmengkraan hoog met rechte uitloop zonder waste, perlator kantelbaar

Washbasin mixer, without waste
Mitigeur de lavabo, sans vidage
Waschtisch-Einhandbatterie, ohne Ab- und Überlaufgarnitur

CR FH003CR € 310,–
GN FH003GN € 395,–

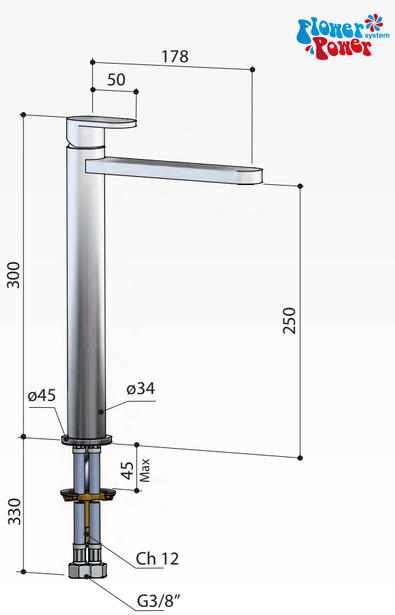

Clickplug met schroef
CR P710CR € 36,–
GN P710GN € 49,–

Hoekstopkraan met filter 1/2"
CR P2002CR € 40,–
GN P2002GN € 95,–

Friendo F003C

Wastafelmengkraan met cascade uitloop zonder waste

Washbasin mixer, without waste
Mitigeur de lavabo, sans vidage
Waschtisch-Einhandbatterie, ohne Ab- und Überlaufgarnitur

CR F003CCR € 179,–
GN F003CGN € 229,–

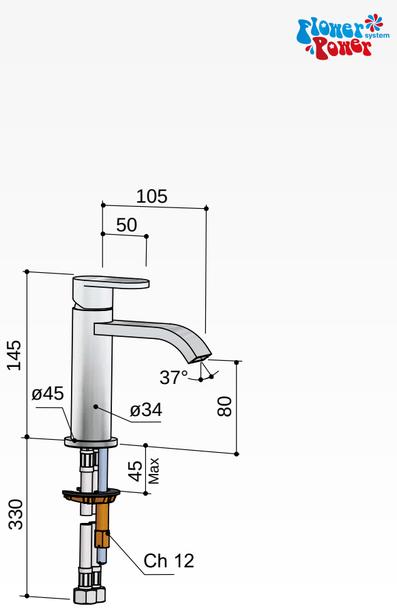

Clickplug met schroef
CR P710CR € 36,–
GN P710GN € 49,–

Hoekstopkraan met filter 1/2"
CR P2002CR € 40,–
GN P2002GN € 95,–

Friendo FH003C

Wastafelmengkraan hoog met cascade uitloop zonder waste

Washbasin mixer, without waste
Mitigeur de lavabo, sans vidage
Waschtisch-Einhandbatterie, ohne Ab- und Überlaufgarnitur

CR FH003CCR € 350,–
GN FH003CGN € 439,–

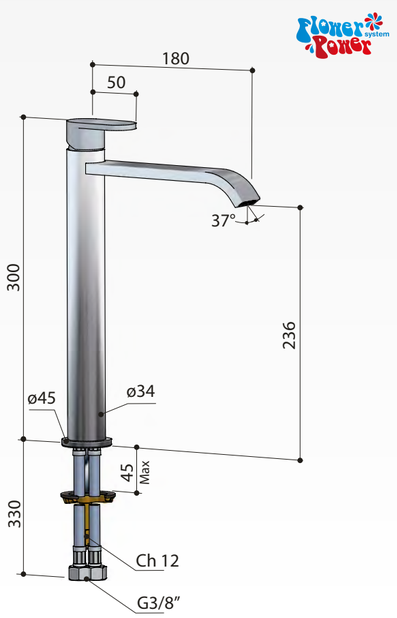

Clickplug met schroef
CR P710CR € 36,–
GN P710GN € 49,–

Hoekstopkraan met filter 1/2"
CR P2002CR € 40,–
GN P2002GN € 95,–

Friendo F004

Wastafelmengkraan met draaibare uitloop zonder waste, perlator kantelbaar

Washbasin mixer with high swivel spout without waste
Mitigeur de lavabo avec bec haut mobile sans vidage
Waschtisch-Einhandbatterie mit hohem Schwenkauslauf ohne Ab- und Überlaufgarnitur

CR F004CR	€	259,–
GN F004GN	€	325,–

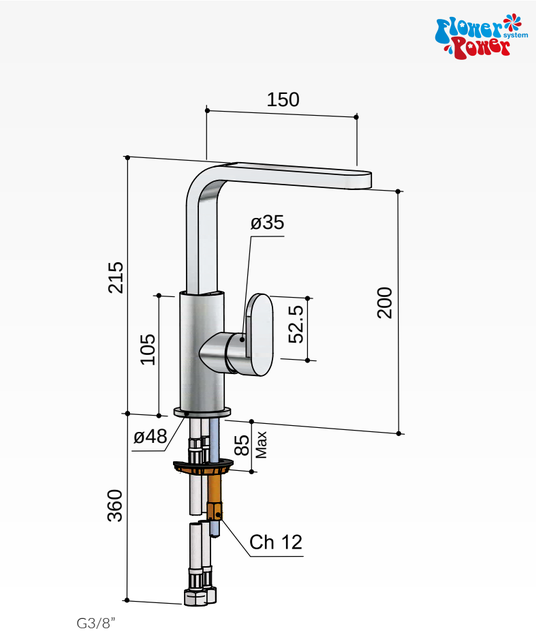

Clickplug met schroef

CR P710CR	€	36,–
GN P710GN	€	49,–

Hoekstopkraan met filter 1/2"

CR P2002CR	€	40,–
GN P2002GN	€	95,–

Friendo F004C

Wastafelmengkraan met draaibare cascade uitloop zonder waste

Washbasin mixer with high swivel spout without waste
Mitigeur de lavabo avec bec haut mobile sans vidage
Waschtisch-Einhandbatterie mit hohem Schwenkauslauf ohne Ab- und Überlaufgarnitur

CR F004CCR	€	259,–
GN F004CGN	€	339,–

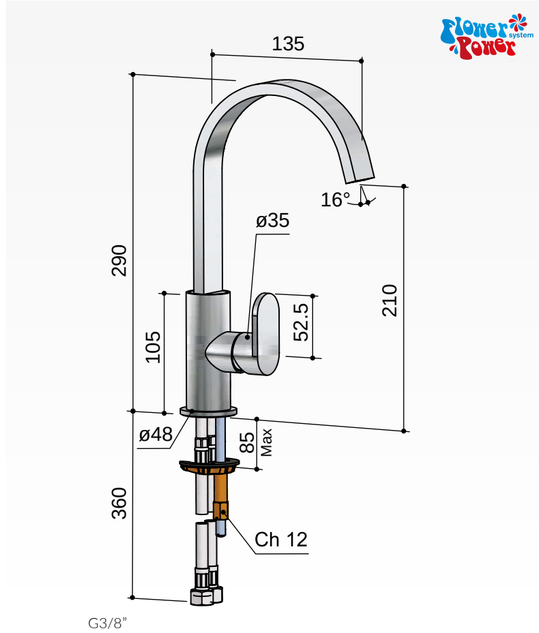

Clickplug met schroef

CR P710CR	€	36,–
GN P710GN	€	49,–

Hoekstopkraan met filter 1/2"

CR P2002CR	€	40,–
GN P2002GN	€	95,–

Friendo F018

Bidetmengkraan zonder waste

Washbasin mixer with high swivel spout without waste
Mitigeur de lavabo avec bec haut mobile sans vidage
Waschtisch-Einhandbatterie mit hohem Schwenkauslauf ohne Ab- und Überlaufgarnitur

CR F018CR	€	185,–
GN F018GN	€	235,–

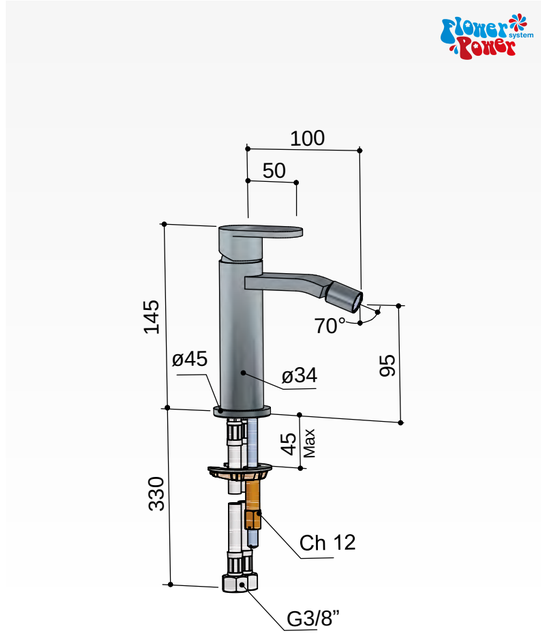

Clickplug met schroef

CR P710CR	€	36,–
GN P710GN	€	49,–

Hoekstopkraan met filter 1/2"

CR P2002CR	€	40,–
GN P2002GN	€	95,–

Friendo F078W

Wastafelmengkraan met vaste uitloop vloermontage

Floor-standing washbasin mixer
Mitigeur de lavabo pour montage sur sol
Bodenmontierter Waschtischmischer

CR F078WCR	€	1.049,–
GN F078WGN	€	1.295,–

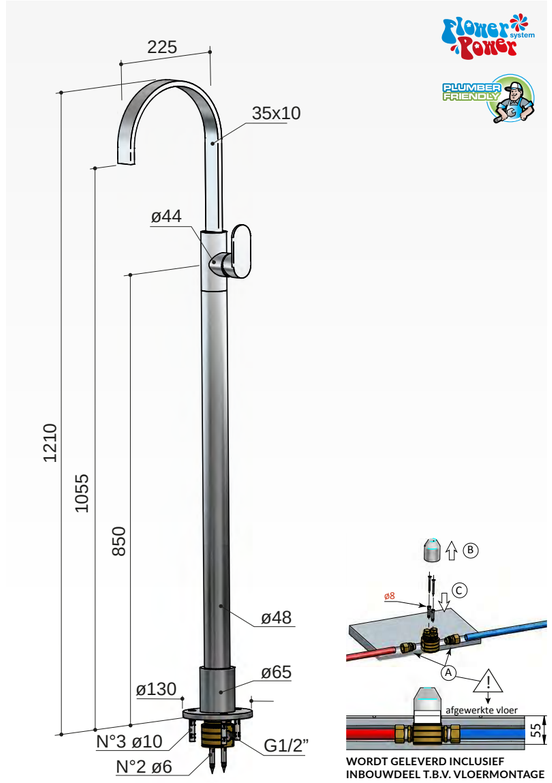

Friendo F005

Inbouw wastafelmengkraan, rechte uitloop, perlator kantelbaar met 3+3® inbouwsysteem

Concealed washbasin mixer, with straight spout
Mitigeur de lavabo encastré, avec bec droit déverseur
Wand-Waschtisch-Batterie, mit rechte Einlauf und UP

CR F005CR	€	369,–
GN F005GN	€	446,–

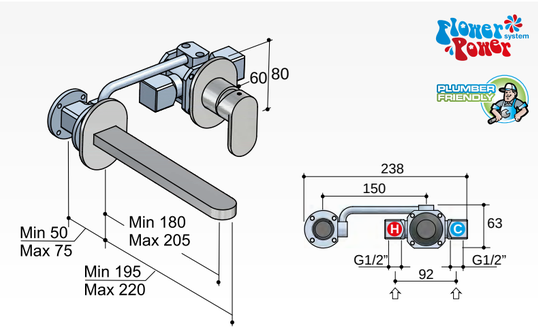

3 + 3 inbouwsysteem

3+3®

*** Zie pagina 7 van de catalogus voor een uitgebreide demontage instructie VOOR OPTIE 2 EN 3**

Op 3 manieren te monteren en op 3 manieren eenvoudig te plaatsen

In 3 manners to assemble and in 3 manners simply to place
De 3 façons à réunir et de 3 façons simplement à placer
In 3 Arten zum platzieren und in 3 Arten einfach zusammen zu bauen

1

2*

3*

Clickplug met schroef

CR P710CR	€	39–
GN P710GN	€	55,–

Rechte- en cascade uitloop 15 of 25 cm tegen meerprijs. **Prijs geldt alleen bij wisseling in set, niet als losse uitloop!**

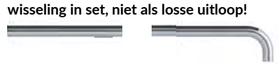

CR F095-15CR 15 cm	€	159,–
CR F095-25CR 25 cm	€	159,–
CR F095-15CCR 15 cm	€	175,–
CR F095-25CCR 25 cm	€	205,–
GN F095-15GN 15 cm	€	185,–
GN F095-25GN 25 cm	€	189,–
GN F095-15CGN 15 cm	€	195,–
GN F095-25CGN 25 cm	€	215,–

Friendo F005C

Inbouw wastafelmengkraan, cascade uitloop, met 3+3® inbouwsysteem

Concealed washbasin mixer, with bent spout
Mitigeur de lavabo encastré, avec bec coudédéverseur
Wand-Waschtisch-Batterie, mit verbogen Einlauf und UP

CR F005CCR	€	379,–
GN F005CGN	€	455,–

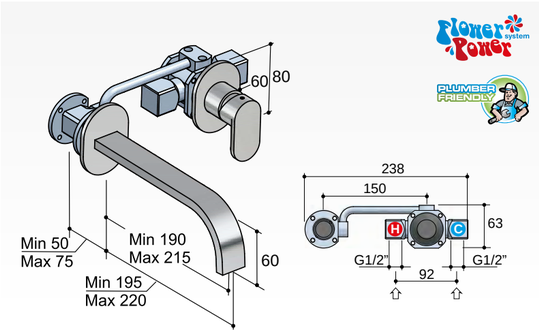

Friendo F006

Inbouw wastafelmengkraan met achterplaat, rechte uitloop, perlator kantelbaar met 3+3® inbouwsysteem

Concealed washbasin mixer, with straight spout
Mitigeur de lavabo encastré, avec bec droit déverseur
Wand-Waschtisch-Batterie, mit rechte Einlauf und UP

CR F006CR	€	409,–
GN F006GN	€	455,–

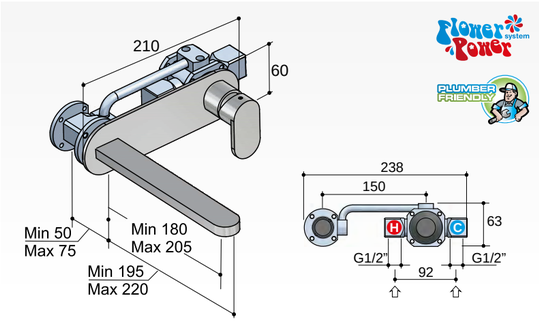

3 + 3 inbouwsysteem

3+3®

*** Zie pagina 7 van de catalogus voor een uitgebreide demontage instructie VOOR OPTIE 2 EN 3**

Op 3 manieren te monteren en op 3 manieren eenvoudig te plaatsen

In 3 manners to assemble and in 3 manners simply to place
De 3 façons à réunir et de 3 façons simplement à placer
In 3 Arten zum platzieren und in 3 Arten einfach zusammen zu bauen

1

2*

3*

Clickplug met schroef

CR P710CR	€	39–
GN P710GN	€	55,–

Rechte- en cascade uitloop 15 of 25 cm tegen meerprijs. **Prijs geldt alleen bij wisseling in set, niet als losse uitloop!**

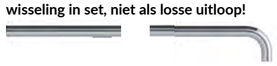

CR F095-15CR 15 cm	€	159,–
CR F095-25CR 25 cm	€	159,–
CR F095-15CCR 15 cm	€	175,–
CR F095-25CCR 25 cm	€	205,–
GN F095-15GN 15 cm	€	185,–
GN F095-25GN 25 cm	€	189,–
GN F095-15CGN 15 cm	€	195,–
GN F095-25CGN 25 cm	€	215,–

Friendo F006C

Inbouw wastafelmengkraan met achterplaat, cascade uitloop met 3+3® inbouwsysteem

Concealed washbasin mixer, with bent spout
Mitigeur de lavabo encastré, avec bec coudédéverseur
Wand-Waschtisch-Batterie, mit verbogen Einlauf und UP

CR F006CCR	€	419,–
GN F006CGN	€	465,–

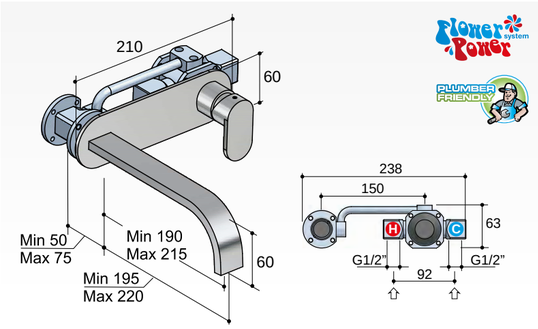

Friendo F031

Inbouw douchemengkraan

Concealed shower mixer
Mitigeur de douche à encastrer
Einwand-Brausebatterie, für Wandeinbau

CR F031CR	€	179,–
GN F031GN	€	220,–

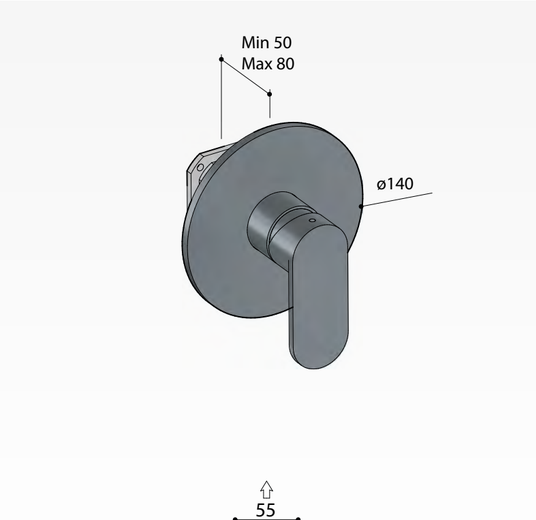

Friendo F032

Inbouw douche-/badmengkraan met automatische omstelinrichting

Concealed bath-shower shower mixer, with automatic diverter
Mitigeur bain-douche à encastrer, avec inverseur automatique
Einwand-Wannenbrausebatterie, für Wandeinbau, mit automatischem Umsteller

CR F032CR	€	249,–
GN F032GN	€	299,–

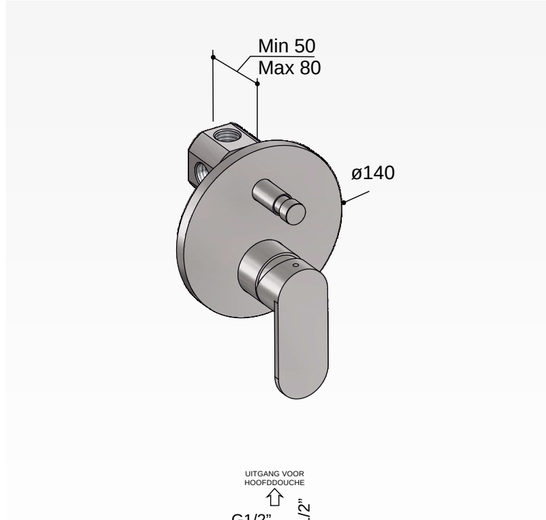

Friendo F007

Inbouw thermostaat met 2 stopkranen

Concealed thermostatic shower mixer with 2 stop valves
Mitigeur thermostatique de douche à encastrer avec 2 robinets d'arrêt
Thermostat-Brausebatterie, für Wandeinbau mit 2 UP-Ventilen

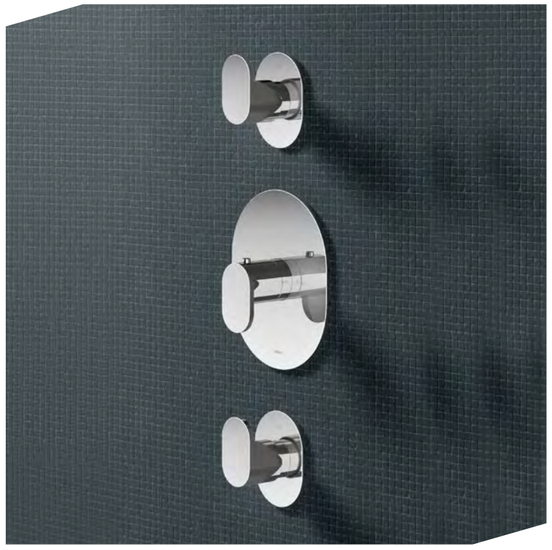

CR F007CR	€	675,–
GN F007GN	€	895,–

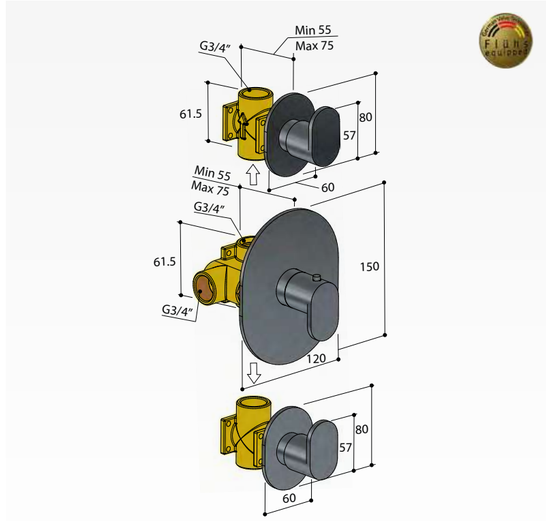

SLECHTS 55 MM INBOUWDIEPTE!

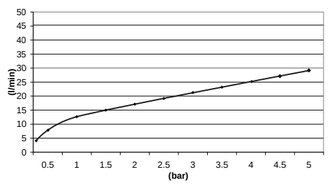

Friendo F012

Inbouw thermostaat met 1 stopkraan

Concealed thermostatic shower mixer with 1 stop valve
Mitigeur thermostatique de douche à encastrer avec 1 robinet d'arrêt
Thermostat-Brausebatterie, für Wandeinbau mit 1 UP-Ventil

CR F012CR	€	495,–
GN F012GN	€	695,–

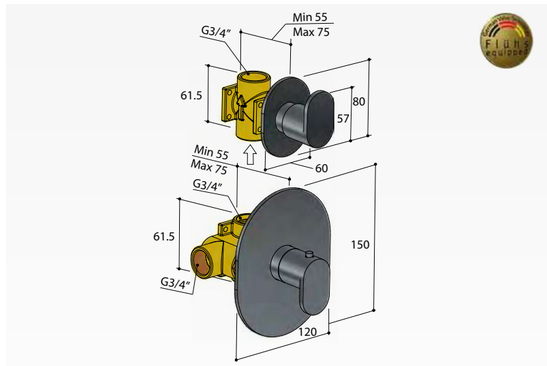

Friendo F010

Inbouw stopkraan

Concealed tap for article 007 and 012
Robinet d'arrêt pour art. 007 et 012
UP-Ventil für Art. 007 und 012

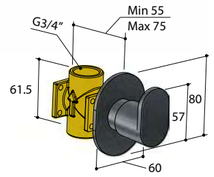

CR F010CR	€	189,–
GN F010GN	€	249,–

Friendo F009

Inbouw thermostaat
met twee-weg omstel

Thermostatic Shower mixer with 2-way-stop diverter
Mitigeur à encastrer thermostatique avec inverseur à 2-voies
Thermostat Batterie mit 2-Wege stop Umsteller

CR F009CR	€	675,–
GN F009GN	€	895,–

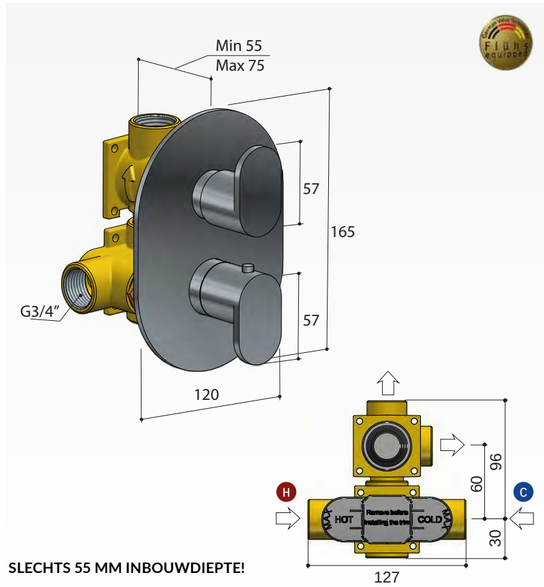

SLECHTS 55 MM INBOUWDIEPTE!

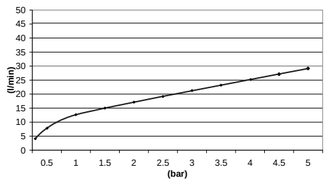

Friendo F008

Opbouw thermostaat
met 1/2” doucheslang onderaansluiting

Wall-mounted thermostatic mixer for shower, without shower kit
Mitigeur thermostatique de douche mural, sans kit de douche
AP-Thermostat-Brausebatterie, ohne Handbrause und Duplex Halterung

CR F008CR	€	310,–
GN F008GN	€	475,–

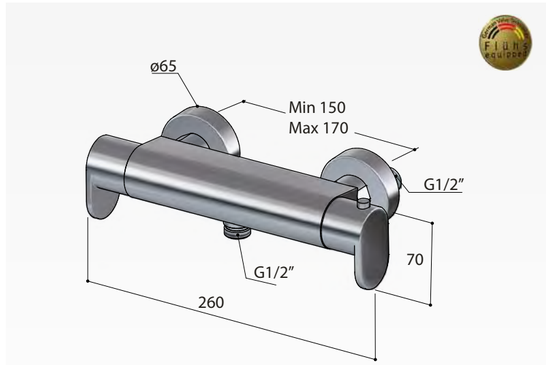

Friendo F022

Thermostatische badmengkraan
met uitloop

Wall-mounted thermostatic mixer for bath, without shower kit
Mitigeur thermostatique de bain mural, sans kit de douche
AP-Thermostat-Wannenmischer, ohne Handbrause und Duplex Halterung

CR F022CR	€	425,–
GN F022GN	€	595,–

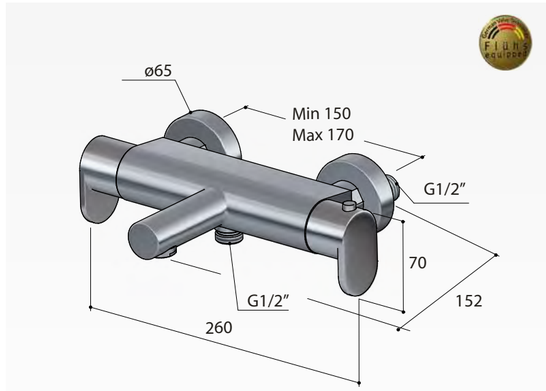

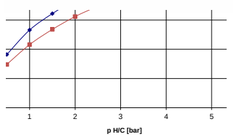

(Handdouchesets, zie pagina 279)

Friendo F077

Badmengkraan met vaste uitloop
vloermontage

Floor-standing bathtub mixer, with flexible hose and handshower
Mitigeur bain-douche sur colonne au sol, avec flexible et douchette
Bodenmontierter Wannenmischer, mit Handbrause und Schlauch

CR F077CR	€	1.235,–
GN F077GN	€	1.495,–

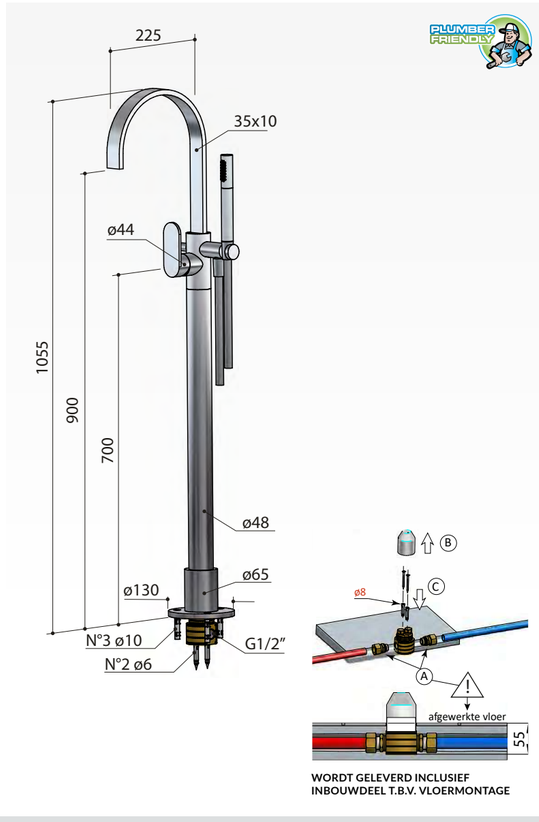

WORDT GELEVERD INCLUSIEF INBOUWDEEL T.B.V. VLOERMONTAGE

'De betrouwbare vriend'

Buddy is één van de krachtigste kranenseries van Hotbath met een stoere en tijdloze uitstraling. Het is een serie waar je op kunt vertrouwen en bestaat uit een groot aantal modellen in chroom of geborsteld nikkel. De kraan is niet alleen een mooie aanvulling in huis, maar ook een duurzame keuze. Dankzij het Flower Power System gaat Buddy zuinig om met water. In de neutrale stand geeft de kraan koud water, in tegenstelling tot andere eenhendel kranen waar gemengd water uit komt. Pas na het draaien van de hendel geeft Buddy gemengd of warm water. Dat maakt de kraan een uitermate duurzame keuze.

Buddy B003

Wastafelmengkraan zonder waste

Washbasin mixer, without waste
Mitigeur de lavabo, sans vidage
Waschtisch-Einhandbatterie, ohne Ab- und Überlaufgarnitur

CR B003CR € 155,–
GN B003GN € 215,–

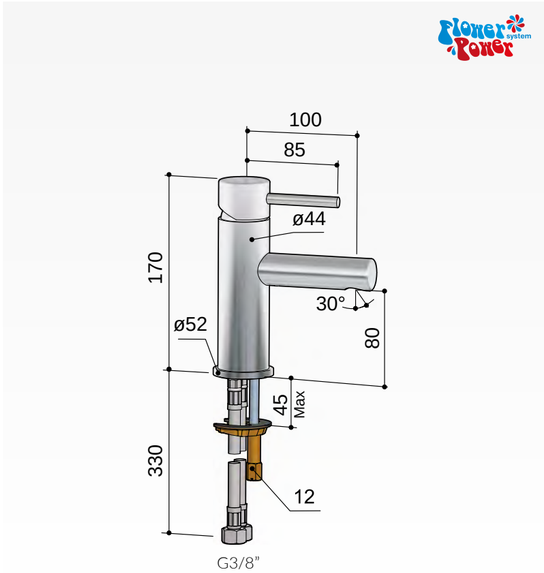

Verhoogsets t.b.v. B003

CR B080CR +10 cm € 99,–
CR B081CR +15 cm € 99,–
CR B082CR +20 cm € 99,–

GN B080GN +10 cm € 129,–
GN B081GN +15 cm € 129,–
GN B082GN +20 cm € 129,–

Buddy B018

Bidet mengkraan zonder waste

Bidet mixer, without waste
Mitigeur de bidet, sans vidage
Bidet-Einhandbatterie, ohne Ab- und Überlaufgarnitur

CR B018CR € 179,–
GN B018GN € 219,–

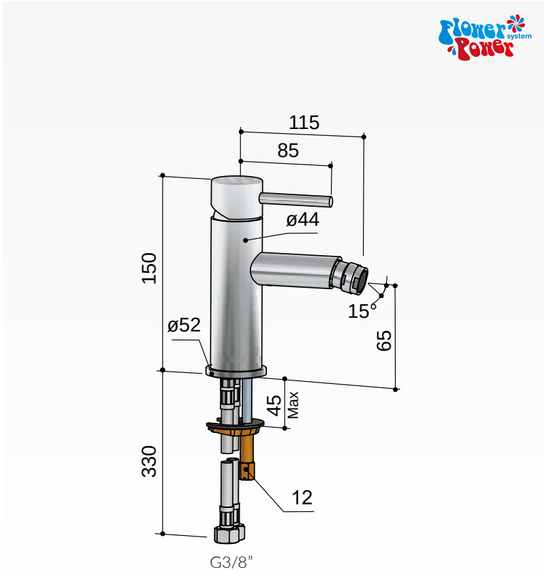

Clickplug met schroef

CR P710CR € 36,–
GN P710GN € 49,–

Hoekstopkraan met filter 1/2”

CR P2002CR € 40,–
GN P2002GN € 95,–

Buddy B004

Wastafelmengkraan met draaibare uitloop zonder waste

Washbasin mixer with high swivel spout without waste
Mitigeur de lavabo avec bec haut mobile sans vidage
Waschtisch-Einhandbatterie mit hohem Schwenkauslauf, ohne Ab- und Überlaufgarnitur

CR B004CR € 215,–
GN B004GN € 309,–

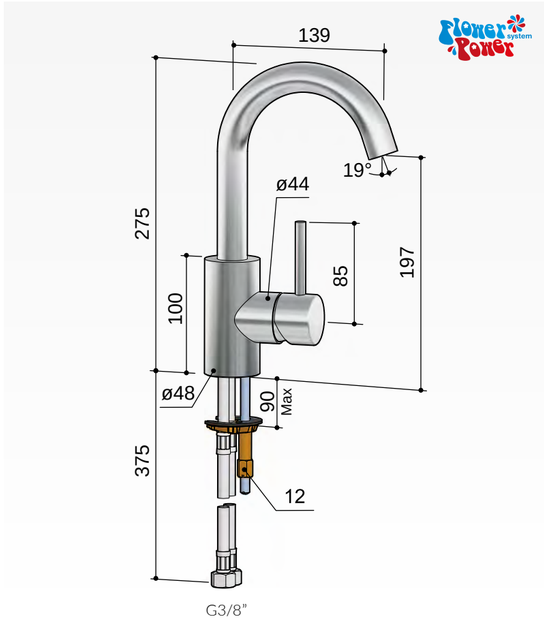

Clickplug met schroef

CR P710CR € 36,–
GN P710GN € 49,–

Hoekstopkraan met filter 1/2”

CR P2002CR € 40,–
GN P2002GN € 95,–

Buddy B078W

Wastafelmengkraan met draaibare uitloop vloermontage

Floor-standing washbasin mixer
Mitigeur de lavabo pour montage sur sol
Bodenmontierter Waschtischmischer

CR B078WCR € 1.049,–
GN B078WGN € 1.315,–

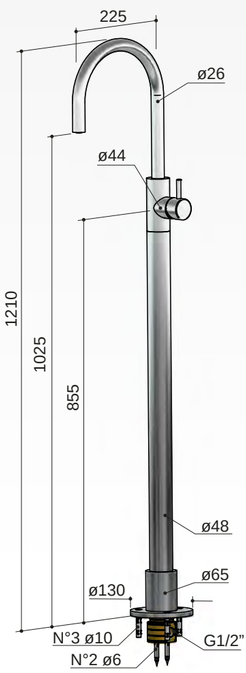

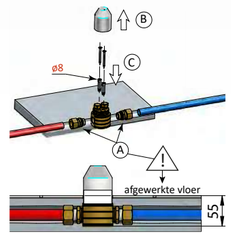

WORDT GELEVERD INCLUSIEF INBOUWDEEL T.B.V. VLOERMONTAGE

Buddy B005

Inbouw wastafelmengkraan met rechte uitloop en 3+3® inbouwsysteem

Concealed washbasin mixer, with straight spout
Mitigeur de lavabo encastré, avec bec droit déverseur
Wand-Waschtisch-Batterie, mit rechte Einlauf und UP

CR B005CR € 309,–
GN B005GN € 389,–

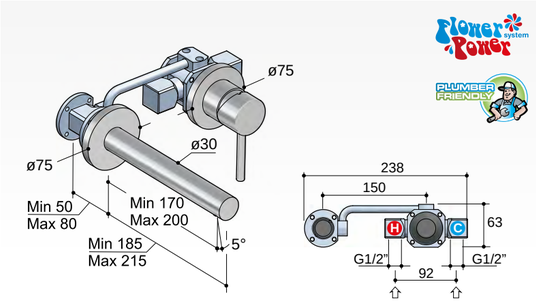

Buddy B005J

Inbouw wastafelmengkraan met gebogen uitloop en 3+3® inbouwsysteem

Concealed washbasin mixer, with bent spout
Mitigeur de lavabo encastré, avec bec coudé déverseur
Wand-Waschtisch-Batterie, mit verbogen Einlauf und UP

CR B005JCR € 319,–
GN B005JGN € 399,–

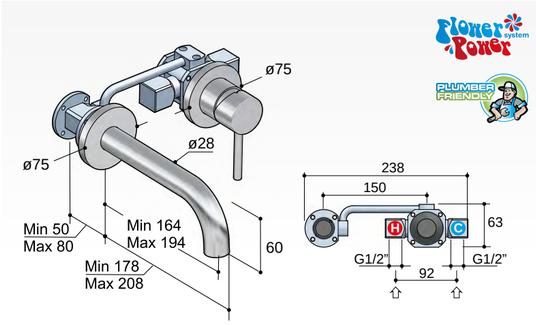

Buddy B006

Inbouw wastafelmengkraan met rechte uitloop en achterplaat met 3+3® inbouwsysteem

Concealed washbasin mixer, with straight spout and backplate
Mitigeur de lavabo encastré, avec bec droit déverseur et plaque arrière
Wand-Waschtisch-Batterie, mit rechte Einlauf, Rückenplatte und UP

CR B006CR € 389,–
GN B006GN € 439,–

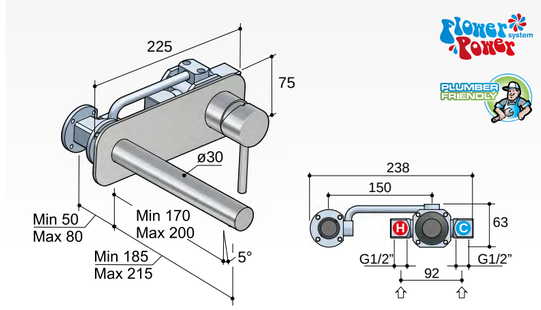

Buddy B006J

Inbouw wastafelmengkraan met gebogen uitloop en achterplaat met 3+3® inbouwsysteem

Concealed washbasin mixer, with bent spout and backplate
Mitigeur de lavabo encastré, avec bec coudé déverseur et plaque arrière
Wand-Waschtisch-Batterie, mit verbogen Einlauf, Rückenplatte und UP

CR B006JCR € 395,–
GN B006JGN € 439,–

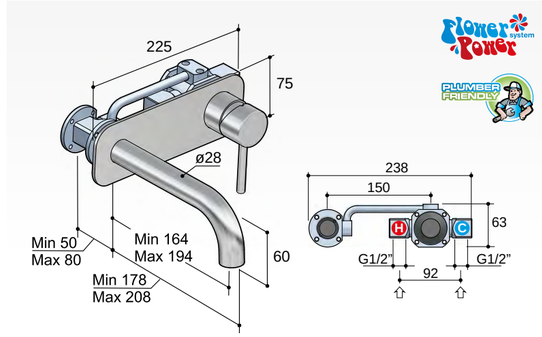

3 + 3 inbouwsysteem

Op 3 manieren te monteren en op 3 manieren eenvoudig te plaatsen

In 3 manners to assemble and in 3 manners simply to place
De 3 façons à réunir et de 3 façons simplement à placer
In 3 Arten zum platzieren und in 3 Arten einfach zusammen zu bauen

1

2*

3*

*** Zie pagina 7 van de catalogus voor een uitgebreide demontage instructie VOOR OPTIE 2 EN 3**

Uitloop recht 15 of 25 cm tegen meerprijs
Prijs geldt alleen bij wisseling in set, niet als losse uitloop!

CR B095-15CR 15 cm € 79,–
CR B095-25CR 25 cm € 79,–

GN B095-15GN 15 cm € 129,–
GN B095-25GN 25 cm € 129,–

Clickplug met schroef

CR P710CR € 36,–
GN P710GN € 49,–

3 + 3 inbouwsysteem

Op 3 manieren te monteren en op 3 manieren eenvoudig te plaatsen

In 3 manners to assemble and in 3 manners simply to place
De 3 façons à réunir et de 3 façons simplement à placer
In 3 Arten zum platzieren und in 3 Arten einfach zusammen zu bauen

1

2*

3*

*** Zie pagina 7 van de catalogus voor een uitgebreide demontage instructie VOOR OPTIE 2 EN 3**

J uitloop 15 of 25 cm tegen meerprijs
Prijs geldt alleen bij wisseling in set, niet als losse uitloop!

CR B095-15JCR 15 cm € 79,–
CR B095-25JCR 25 cm € 79,–

GN B095-15JGN 15 cm € 129,–
GN B095-25JGN 25 cm € 129,–

Clickplug met schroef

CR P710CR € 36,–
GN P710GN € 49,–

Buddy B031

Inbouw douchemengkraan

Concealed shower mixer
Mitigeur de douche à encastrer
Einwand-Brausebatterie, für Wandeinbau

CR B031CR	€	179,–
GN B031GN	€	219,–

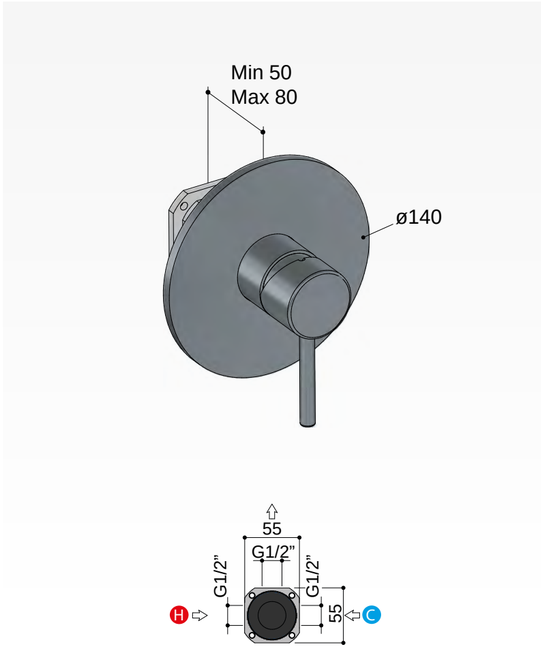

Buddy B032

Inbouw douche/badmengkraan met automatische omstelinrichting

Concealed bath-shower shower mixer, with automatic diverter
Mitigeur bain-douche à encastrer, avec inverseur automatique
Einwand-Wannenbrausebatterie, für Wandeinbau, mit automatischem Umsteller

CR B032CR	€	259,–
GN B032GN	€	305,–

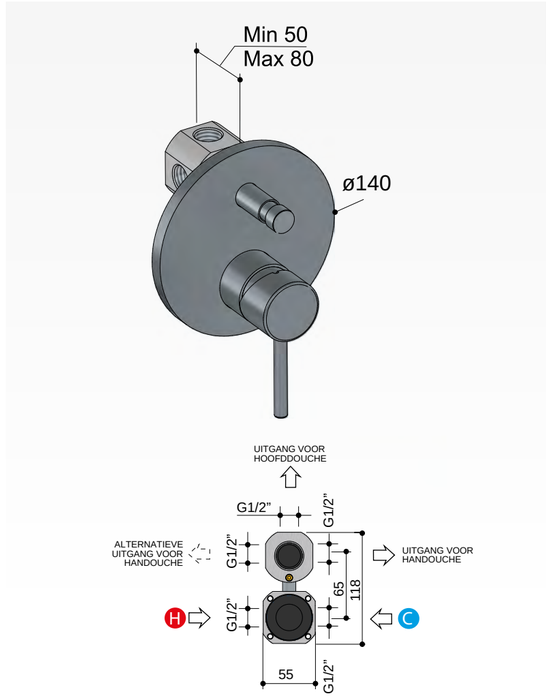

Buddy / Laddy B017

Thermostatische badmengkraan met draaibare uitloop vloermontage

Floor-standing thermostatic bathtub mixer, with flexible hose and handshower
Mitigeur thermostatique bain-douche sur colonne eau sol, avec flexible et douchette
Bodenmontierter Thermostat Wannenmischer, mit Handbrause und Schlauch

CR B017CR	€	1.795,–
GN B017GN	€	2.695,–

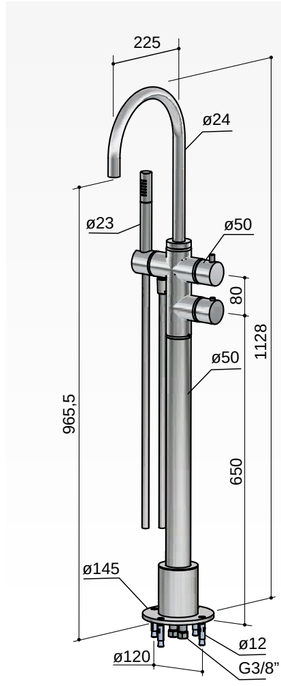

LET OP!
AANSLUITINGEN 3/8" BUITENDRAAD DIENEN IN DE VLOER GEPLAATST TE WORDEN!

Montage
3/8" puntstukken gelijk met de afgewerkte vloer houden, gat in base plaat is rond 6,3 cm.

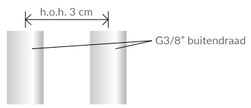

Buddy / Laddy B077

Badmengkraan met draaibare uitloop vloermontage

Floor-standing bathtub mixer, with flexible hose and handshower
Mitigeur bain-douche sur colonne eau sol, avec flexible et douchette
Bodenmontierter Wannenmischer, mit Handbrause und Schlauch

CR B077CR	€	1.095,–
GN B077GN	€	1.495,–

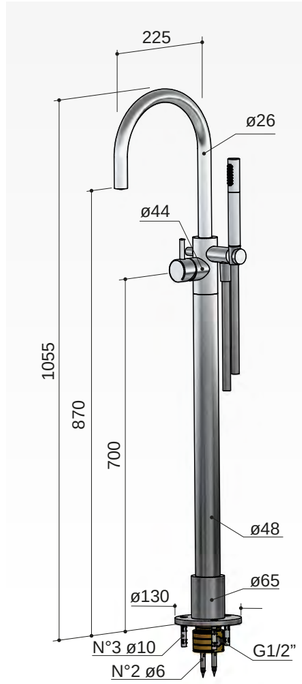

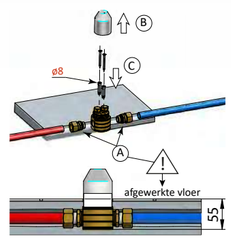

WORDT GELEVERD INCLUSIEF INBOUWDEEL T.B.V. VLOERMONTAGE

Buddy B007

Inbouw thermostaat
met 2 stopkranen

Concealed thermostatic shower mixer with 2 stop valves
Mitigeur thermostatique de douche à encastrer avec 2 robinets d'arrêt
Thermostat-Brausebatterie, für Wandeinbau mit 2 UP-Ventilen

HB007 (inbouwbox) + B007EXT.. (afbouwdeel)

CR	GN
€ 658,–	€ 904,–

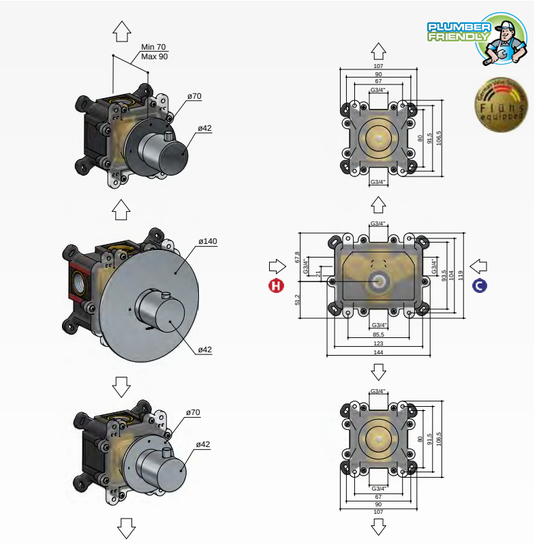

Afbouwdeel
B007EXT..
CR € 169,–
GN € 415,–

Inbouwbox thermostaat
met 2 stopkranen
HB007 € 489,–

Doorstroomtabellen, zie pagina 97.

Buddy B012/B010

Inbouw thermostaat
met 1 stopkraan

Concealed thermostatic shower mixer with 1 stop valve
Mitigeur thermostatique de douche à encastrer avec 1 robinet d'arrêt
Thermostat-Brausebatterie, für Wandeinbau mit 1 UP-Ventil

HB012 (inbouwbox) + B012EXT.. (afbouwdeel)

CR	GN
€ 544,–	€ 684,–

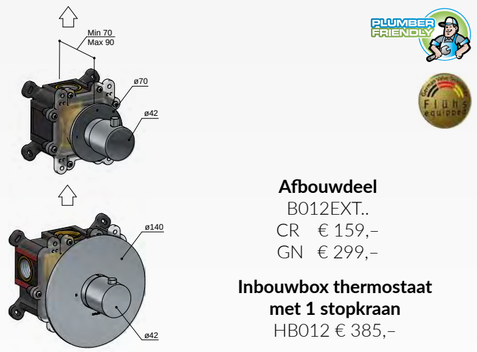

Afbouwdeel
B012EXT..
CR € 159,–
GN € 299,–

Inbouwbox thermostaat
met 1 stopkraan
HB012 € 385,–

HB010 (inbouwbox) + B010EXT.. (afbouwdeel)

CR	GN
€ 174,–	€ 224,–

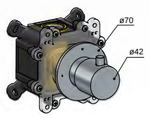

Afbouwdeel
B010EXT..
CR € 55,–
GN € 105,–

Inbouwbox 1 stopkraan
HB010 € 125,–

Buddy B009

Inbouw thermostaat
met 2-weg stop-omstel

Thermostatic Shower mixer with 2-way-stop diverter
Mitigeur à encastrer thermostatique avec inverseur à 2-voies
Thermostat Batterie mit 2-Wege stop Umsteller

HB009 (inbouwbox) + B009EXT.. (afbouwdeel)

CR	GN
€ 658,–	€ 904,–

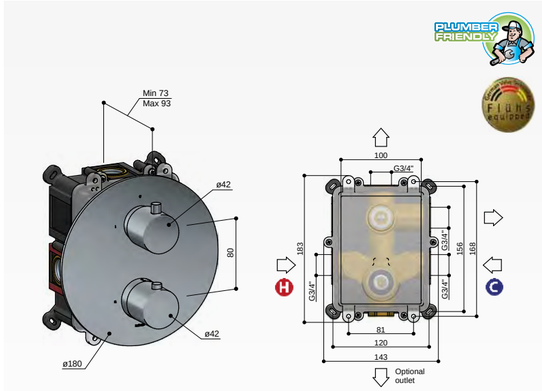

Afbouwdeel
B009EXT..
CR € 169,–
GN € 415,–

Inbouwbox
met 2-weg omstel
HB009 € 489,–

Doorstroomtabellen, zie pagina 97.

Buddy B013

Inbouw thermostaat
met 1 stopkraan

Concealed thermostatic shower mixer with 1 stop valve
Mitigeur thermostatique de douche à encastrer avec 1 robinet d'arrêt
Thermostat-Brausebatterie, für Wandeinbau mit 1 UP-Ventil

HB013 (inbouwbox) + B013EXT.. (afbouwdeel)

CR	GN
€ 510,–	€ 685,–

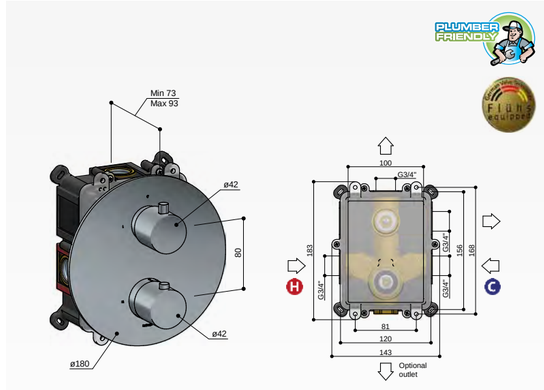

Afbouwdeel
B013EXT..
CR € 155,–
GN € 339,–

Inbouwbox
met stopkraan
HB013 € 385,–

Buddy / Laddy B008

Thermostatische douchemengkraan met 1/2” doucheslang onderaansluiting

Wall-mounted thermostatic mixer for shower, without shower kit
Mitigeur thermostatique de douche mural, sans kit de douche
AP-Thermostat-Brausebatterie, ohne Handbrause und Duplex Halterung

CR B008CR € 309,–
GN B008GN € 439,–

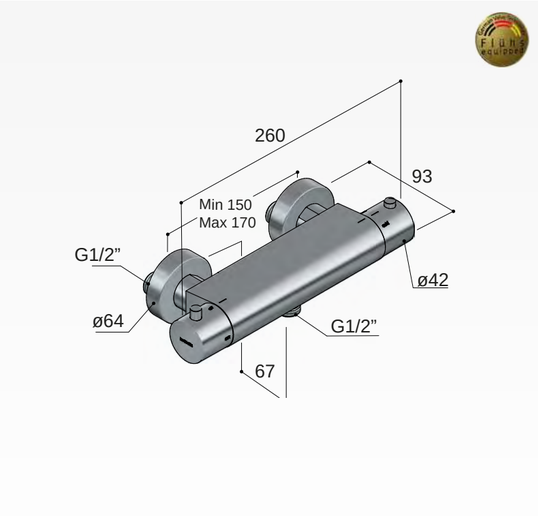

(Handdouchesets, zie pagina 279)

Buddy / Laddy B020

Thermostatische badmengkraan met wegdraaibare omstel uitloop

Wall-mounted thermostatic mixer for bath, without shower kit
Mitigeur thermostatique de bain mural, sans kit de douche
AP-Thermostat-Brausebatterie, ohne Handbrause und Duplex Halterung

CR B020CR € 475,–
GN B020GN € 639,–

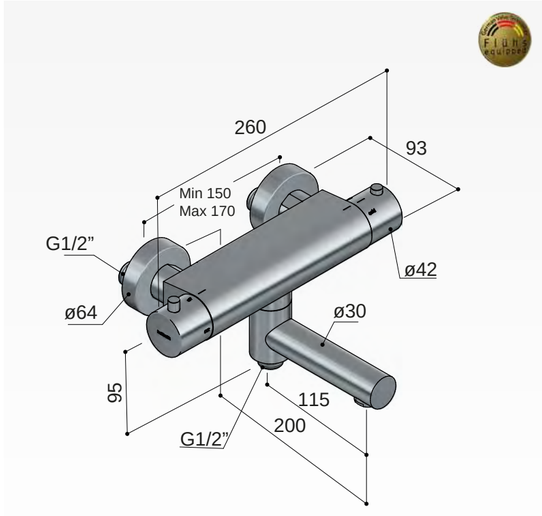

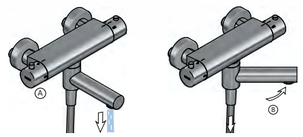

(Handdouchesets, zie pagina 279)

Buddy / Laddy B021

Thermostatische badmengkraan met cascade uitloop

Wall-mounted thermostatic mixer for bath, without shower kit
Mitigeur thermostatique de bain mural, sans kit de douche
AP-Thermostat-Wannenmischer, ohne Handbrause und Duplex Halterung

CR B021CR € 609,–
GN B021GN € 895,–

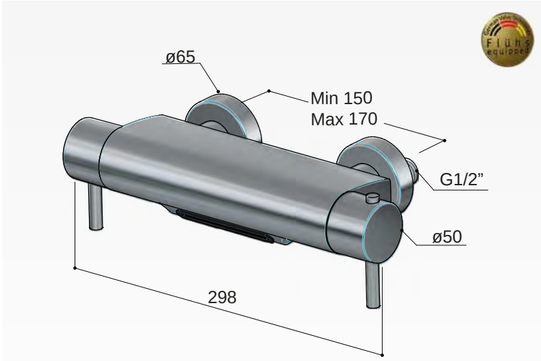

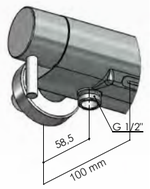

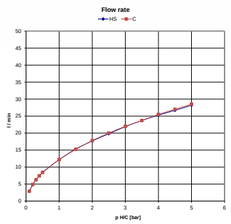

(Handdouchesets, zie pagina 279)

Buddy / Laddy B022

Thermostatische badmengkraan met uitloop

Wall-mounted thermostatic mixer for bath, without shower kit
Mitigeur thermostatique de bain mural, sans kit de douche
AP-Thermostat-Wannenmischer, ohne Handbrause und Duplex Halterung

CR B022CR € 399,–
GN B022GN € 595,–

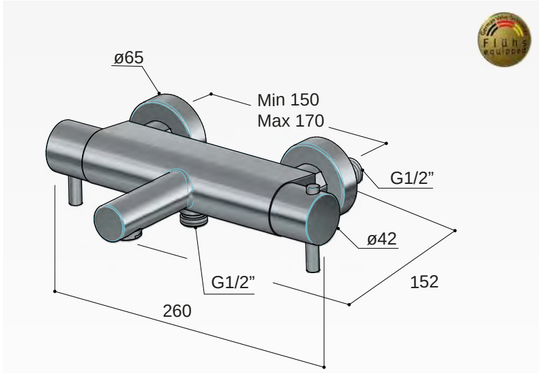

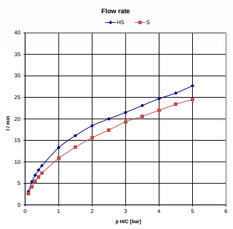

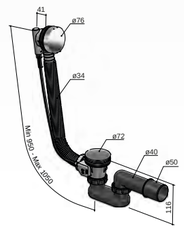

Badoverloop suggestie:
P032 *(zie pagina 288)*

CR P032CR € 99,–
GN P032GN € 155,–

(Handdouchesets, zie pagina 279)

Buddy / Laddy B073

Badrandcombinatie één hendel mengkraan met uitloop en 2-weg omstel

Deck-mounted set for bathtub
Mitigeur sur gorge pour baignoire
Wannenfüllbatterie für Randmontage

CR B073CR € 1.045,– *(niet thermostatisch)*
GN B073GN € 1.595,–

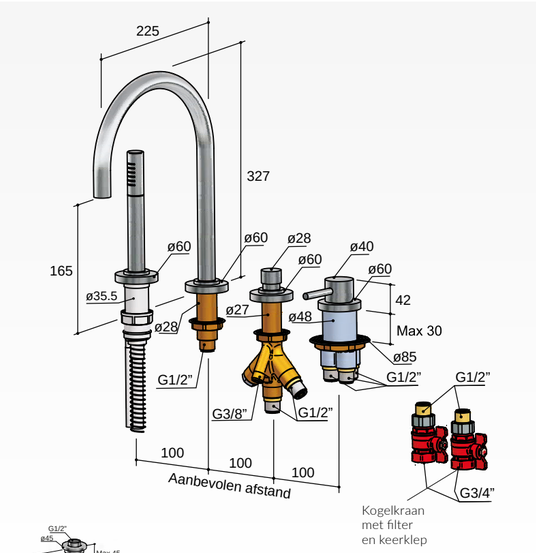

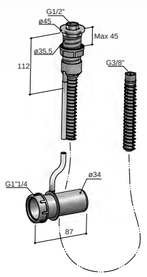

De Buddy/Laddy 073 en 075 zijn inclusief het P060 'follow-me' doucheslang doorvoersysteem.

Afvoerkoppelstuk, past alleen op Hotbath badafvoersystemen

Buddy / Laddy B075

Badrandcombinatie één hendel mengkraan zonder uitloop met 2-weg omstel

Deck-mounted set for bathtub, without spout
Mitigeur sur gorge pour baignoire, sans bec déverseur
Wannenfüllbatterie für Randmontage, ohne Einlauf

CR B075CR € 895,– *(niet thermostatisch)*
GN B075GN € 1.150,–

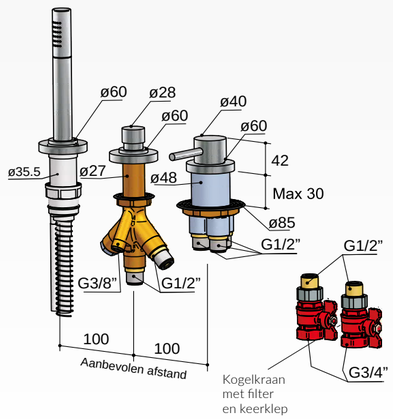

Badvul suggestie:
Badvulcombinatie P033
(zie pagina 288)

CR P033CR € 199,–
GN P033GN € 275,–

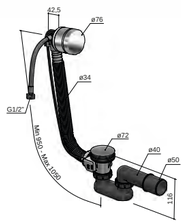

Buddy / Laddy B063

Thermostatische badrandcombinatie met uitloop en 2-weg stopomstel

Deck-mounted set for bathtub
Mitigeur sur gorge pour baignoire
Wannenfüllbatterie für Randmontage

CR B063CR € 1.629,–
GN B063GN € 2.359,–

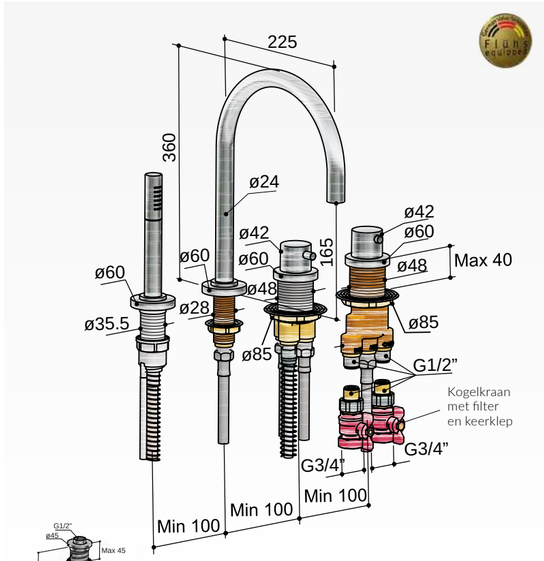

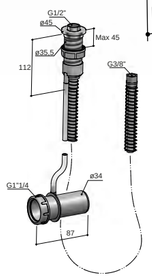

De Buddy/Laddy 063 en 065 zijn inclusief het P060 'follow-me' doucheslang doorvoersysteem.

Afvoerkoppelstuk, past alleen op Hotbath badafvoersystemen

Buddy / Laddy B065

Thermostatische badrandcombinatie zonder uitloop en 2-weg stopomstel

Deck-mounted set for bathtub, without spout
Mitigeur sur gorge pour baignoire, sans bec déverseur
Wannenfüllbatterie für Randmontage, ohne Einlauf

CR B065CR € 1.295,–
GN B065GN € 1.850,–

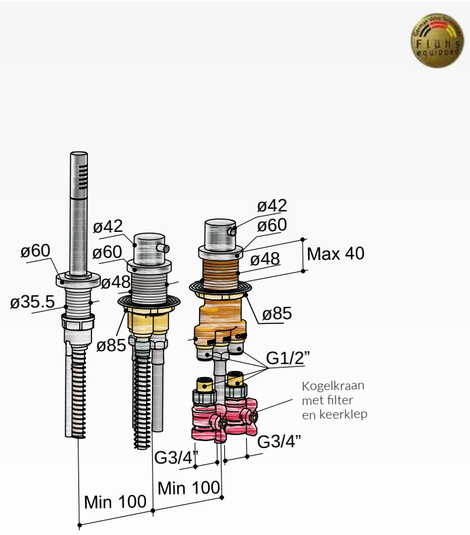

Badvul suggestie:
Badvulcombinatie P033
(zie pagina 288)

CR P033CR € 199,–
GN P033GN € 275,–

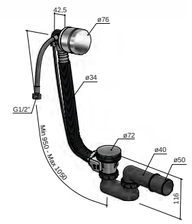

Buddy / Laddy B061

Inbouw bad/douche thermostaat met 2 stopkranen zonder uitloop

Thermostatic Bath/Shower mixer with 2 stop valves
Mitigeur de douche/bain à encastrer thermostatique avec 2 robinets d'arrêt
Thermostat Wannen/Brausebatterie mit 2 UP-Ventilen

CR	B061CR	€ 879,–	*(één inbouw unit)*
GN	B061GN	€ 1.255,–	

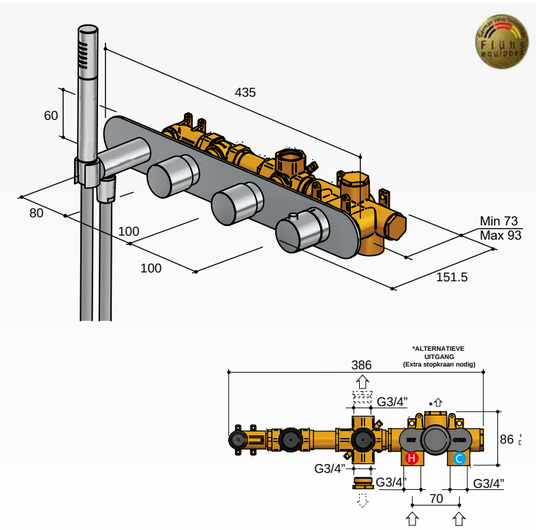

De B061 is te gebruiken voor zowel douche als bad.

Voor hoofddouches
zie Mate programma
(zie pagina 257)

Badvul suggestie:
Badvulcombinatie P033
(zie pagina 288)

CR	P033CR	€ 199,–
GN	P033GN	€ 275,–

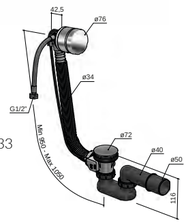

Buddy / Laddy B062

Inbouw bad thermostaat met 2 stopkranen met uitloop

Thermostatic Bath mixer with 2 stop valves and 22.5 spout
Mitigeur de bain à encastrer thermostatique avec 2 robinets d'arrêt et bec de 22.5cm
Thermostat Wannenbatterie mit 2 UP-Ventilen und Wanneneinlauf 22.5cm

CR	B062CR	€ 1.079,–	*(één inbouw unit)*
GN	B062GN	€ 1.519,–	

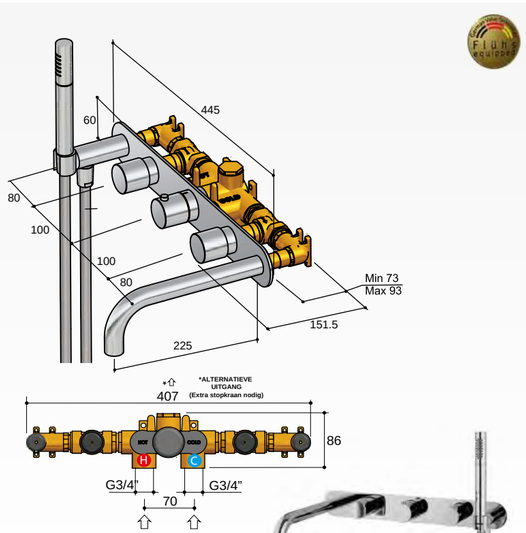

De uitloop van de B062 is zowel links als rechts te plaatsen.

J uitloop 15 cm tegen meerprijs
Prijs geldt alleen bij wisseling in set, niet als losse uitloop!

CR	PB062015CR 15 cm	€ 79,–
GN	PB062015GN 15 cm	€ 129,–

Buddy / Laddy B066

Inbouw douche thermostaat met 2 stopkranen verticale plaatsing

Thermostatic Bath/Shower mixer with 2 stop valves vertical
Mitigeur de douche/bain à encastrer thermostatique avec 2 robinets d'arrêt vertical
Thermostat Wannen/Brausebatterie mit 2 UP-Ventilen vertical

CR	B066CR	€ 645,–	*(één inbouw unit)*
GN	B066GN	€ 895,–	

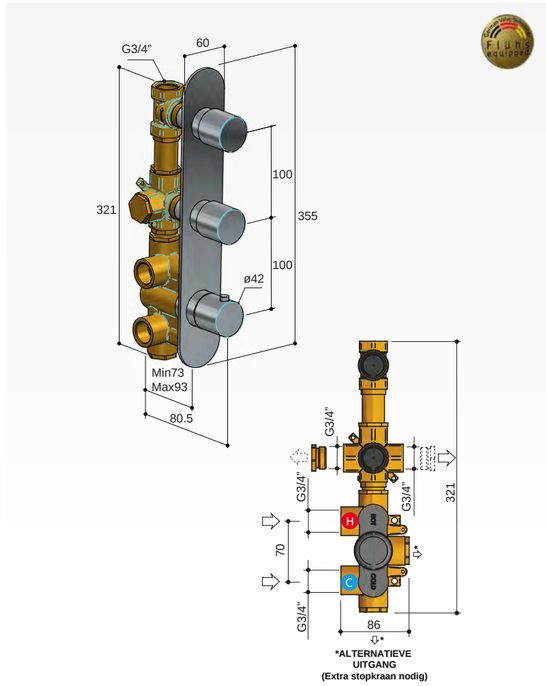

Buddy / Laddy B067

Inbouw douche thermostaat met 2 stopkranen horizontale plaatsing

Thermostatic Bath/Shower mixer with 2 stop valves horizontal
Mitigeur de douche/bain à encastrer thermostatique avec 2 robinets d'arrêt horizontal
Thermostat Wannen/Brausebatterie mit 2 UP-Ventilen horizontal

CR	B067CR	€ 645,–	*(één inbouw unit)*
GN	B067GN	€ 895,–	

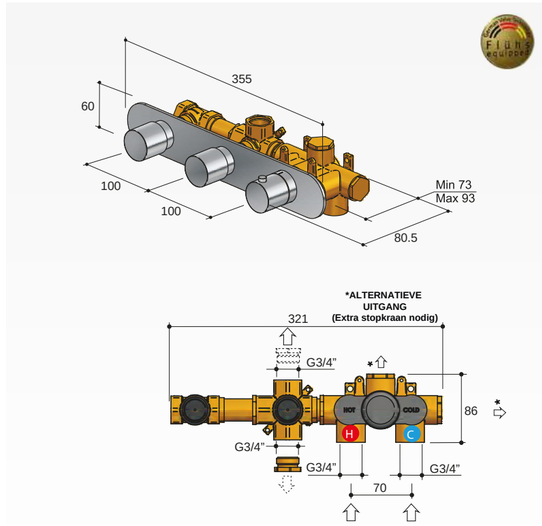

Buddy / Laddy B050

Inbouw douche thermostaat
met 3 stopkranen verticale plaatsing

Thermostatic Bath/Shower mixer with 3 stop valves vertical
Mitigeur de douche/bain à encastrer thermostatique avec 3 robinets d'arrêt vertical
Thermostat Wannen/Brausebatterie mit 3 UP-Ventilen vertical

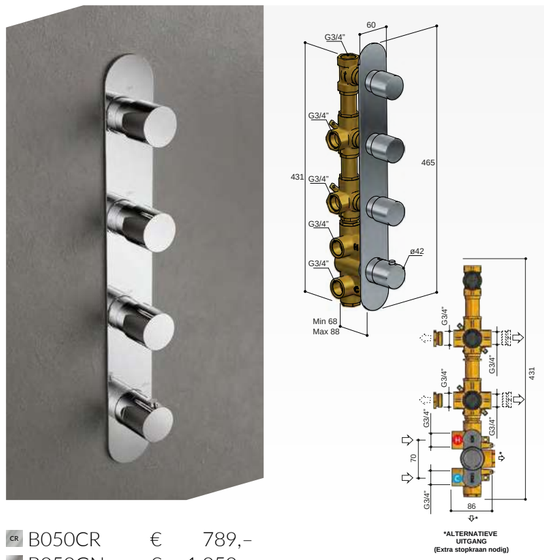

CR B050CR	€	789,–
GN B050GN	€	1.050,–

Buddy / Laddy B051

Inbouw thermostaat
met 2-weg omstel verticale plaatsing

Thermostatic Shower mixer with 2-way-stopdiverter vertical
Mitigeur à encastrer thermostatique avec inverseur à 2-voies vertical
Thermostat Batterie mit 2-Wege stop Umsteller vertical

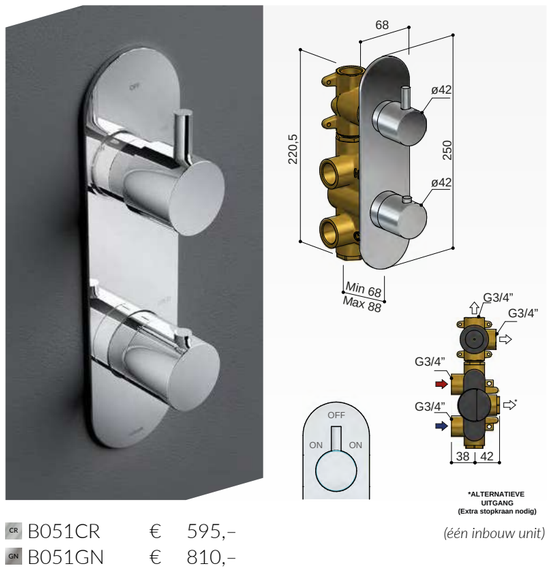

CR B051CR	€	595,–
GN B051GN	€	810,–

(één inbouw unit)

Buddy / Laddy B068

Inbouw stopkraan

Concealed tap for article 050, 051, 052, 061, 062, 066 and 067
Robinet d'arrêt pour art. 050, 051, 052, 061, 062, 066 et 067
UP-Ventil für Art. 050, 051, 052, 061, 062, 066 und 067

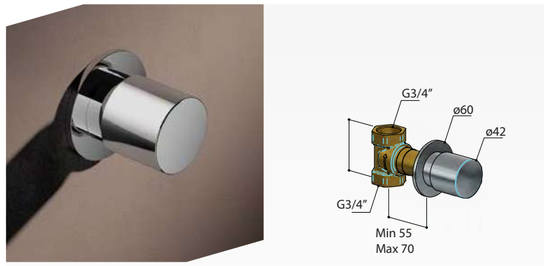

CR B068CR	€	139,–
GN B068GN	€	185,–

Buddy / Laddy B052

Inbouw thermostaat
met 3-weg omstel verticale plaatsing

Thermostatic Shower mixer with 3-way-stop diverter vertical
Mitigeur à encastrer thermostatique avec inverseur à 3-voies vertical
Thermostat Batterie mit 3-Wege stop Umsteller vertical

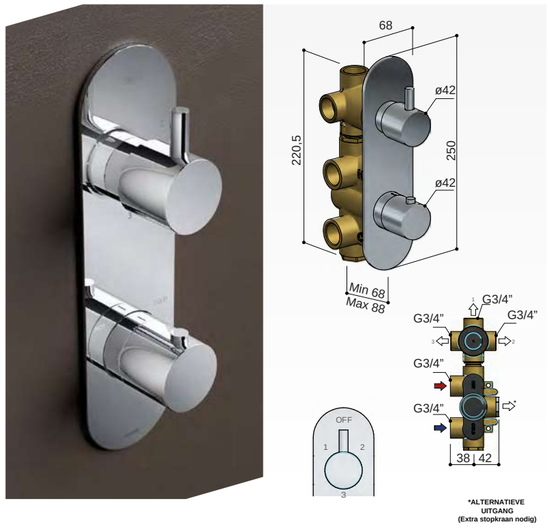

CR B052CR	€	619,–
GN B052GN	€	825,–

(één inbouw unit)

Buddy / Laddy B070

Inbouw stopkraan
met doucheslang en handdouche

Concealed tap, with handshower and flexible hose
Robinet d'arrêt, avec douchette et flexible
UP-Ventil, mit Handbrause und Brauseschlauch

CR B070CR	€	329,–
GN B070GN	€	479,–

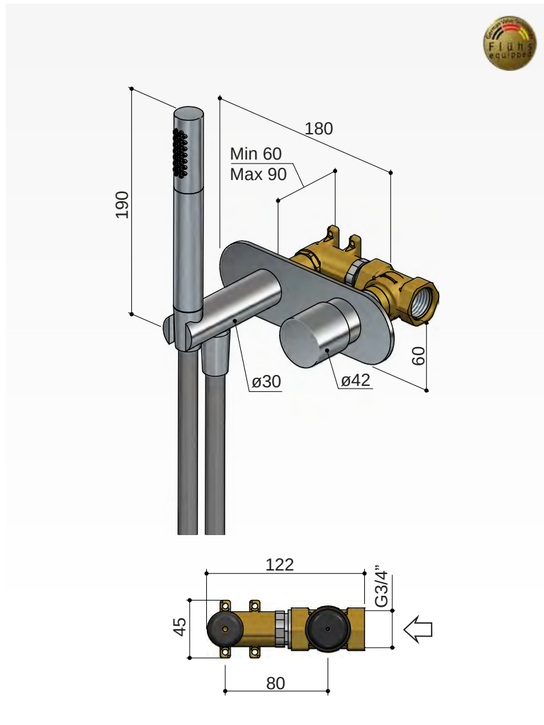

Buddy / Laddy B030

Opbouw badmengkraan

Wall-mounted bath-shower mixer
Mitigeur bain-douche mural
Einhand-Wannenbatterie

CR B030CR	€	299,–
GN B030GN	€	375,–

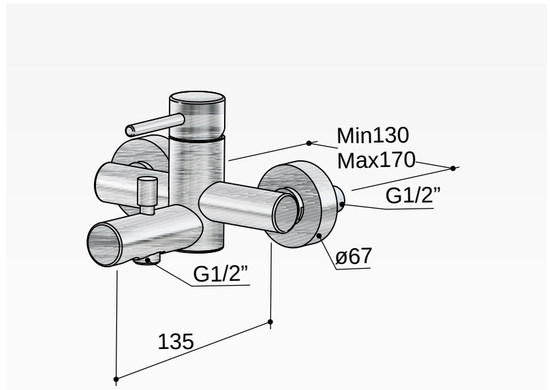

Badoverloop suggestie:
P032 *(zie pagina 288)*

CR P032CR	€	99,–
GN P032GN	€	155,–

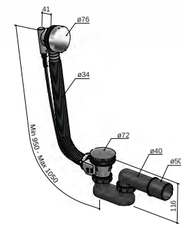

‘Kraan met een eigen karakter’

Een grove kraan, die zich thuis voelt in een minimalistische omgeving. De serie Bloke schittert van eenvoud, maar is ook gedurfd door z’n kubistische uiterlijk. Voer deze serie door in de hele badkamer voor een spectaculaire uitstraling. Alle éénhendel wandkranen van Bloke zijn voorzien van het revolutionaire 3+3 systeem. Hierdoor kan de kraan op drie verschillende manieren kan gemonteerd en geplaatst worden. Kies voor de bediening links, rechts of boven. Zo sluit het ontwerp perfect aan naar ieders wens!

*Producten met een * zijn uitlopend*

Bloke Q003* / Q003S*

Wastafelmengkraan
zonder waste, zonder stickhendel / met stickhendel

Washbasin mixer, without waste, without/with stick
Mitigeur de lavabo, sans vidage, sans/avec stick
Waschtisch-Einhandbatterie, ohne Ab- und Überlaufgarnitur, ohne/mit stick griff

CR	Q003CR	€ 279,–	CR	Q003SCR	€ 295,–
GN	Q003GN	€ 329,–	GN	Q003SGN	€ 345,–

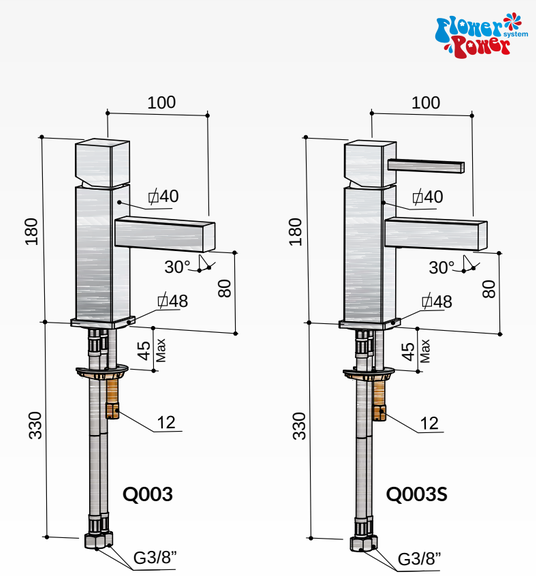

Verhoogsets t.b.v. Q003 en Q003S
alléén in chroom

CR Q080CR + 10 cm € 150,–

Bloke Q004*

Wastafelmengkraan
met draaibare uitloop zonder waste

Washbasin mixer with high swivel spout without waste
Mitigeur de lavabo avec bec haut mobile sans vidage
Waschtisch-Einhandbatterie mit hohem Schwenkauslauf ohne Ab- und Überlaufgarnitur

CR	Q004CR	€ 375,–
GN	Q004GN	€ 445,–

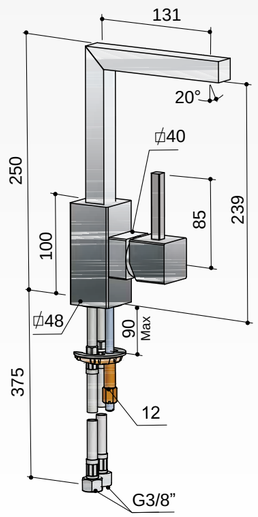

Clickplug 4-kant
met schroef

CR P710QCR € 46,–
GN P710QGN € 59,–

Hoekstopkraan met filter
1/2"

CR P2004CR € 67,50
GN P2004GN € 105,–

Bloke Q005*

Inbouw wastafelmengkraan met rechte uitloop
met 3+3® inbouwsysteem

Concealed washbasin mixer, with straight spout
Mitigeur de lavabo encastré, avec bec droit déverseur
Wand-Waschtisch-Batterie, mit recht Einlauf und UP

CR	Q005CR	€ 489,–
GN	Q005GN	€ 595,–

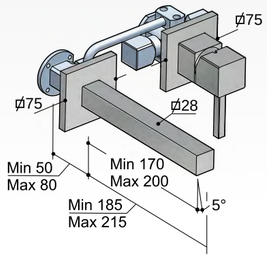

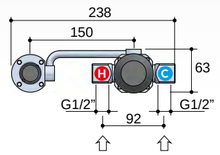

3 + 3 inbouwsysteem

3+3®

Op 3 manieren te monteren en op 3 manieren eenvoudig te plaatsen

In 3 manners to assemble and in 3 manners simply to place
De 3 façons à réunir et de 3 façons simplement à placer
In 3 Arten zum platzieren und in 3 Arten einfach zusammen zu bauen

1

2*

3*

*** Zie pagina 7 van de catalogus voor een uitgebreide demontage instructie VOOR OPTIE 2 EN 3**

Clickplug 4-kant
met schroef

CR P710QCR € 46,–
GN P710QGN € 59,–

Bloke Q006*

Inbouw wastafelmengkraan met rechte uitloop
en achterplaat met 3+3® inbouwsysteem

Concealed washbasin mixer, with straight spout and backplate
Mitigeur de lavabo encastré, avec bec droit déverseur et plaque arrière
Wand-Waschtisch-Batterie, mit rechte Einlauf, Rückenplatte und UP

CR	Q006CR	€ 525,–
GN	Q006GN	€ 620,–

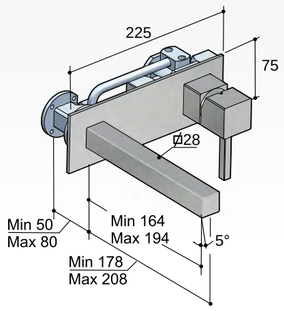

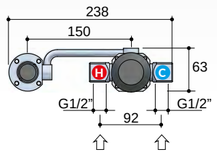

Uitloop recht 15 of 25 cm tegen meerprijs
Prijs geldt alleen bij wisseling in set, niet als losse uitloop!

CR	Q095-15CR 15 cm	€ 150,–
CR	Q095-25CR 25 cm	€ 150,–
GN	Q095-15GN 15 cm	€ 200,–
GN	Q095-25GN 25 cm	€ 200,–

Producten met een * zijn uitlopend - *Adviesverkoopprijs exclusief btw*

Voor meer productinformatie zie www.hotbath.nl

Bloke Q007*

Inbouw thermostaat
met 2 stopkranen

Concealed thermostatic shower mixer with 2 stop valves
Mitigeur thermostatique de douche à encastrer avec 2 robinets d'arrêt
Thermostat-Brausebatterie, für Wandeinbau mit 2 UP-Ventilen

HB007 (inbouwbox) + Q007EXT.. (afbouwdeel)

CR	GN
€ 858,–	€ 1.104,–

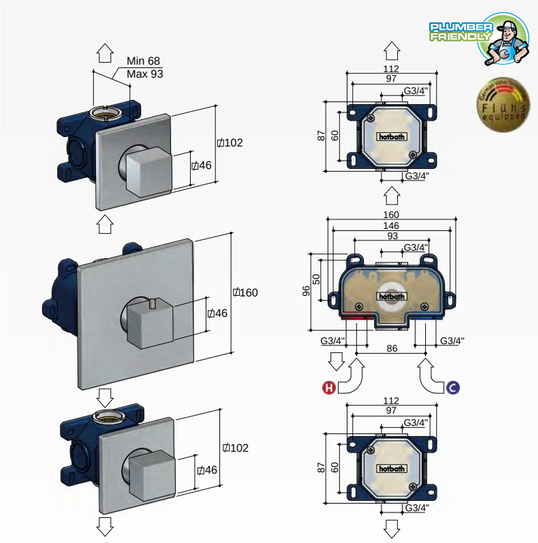

Afbouwdeel
Q007EXT..
CR € 369,–
GN € 615,–

Inbouwbox thermostaat
met 2 stopkranen
HB007 € 489,–

⚠ ***LET OP!*** *Afbouwdeel past niet op inbouwbox model 2020* ⚠

Bloke Q012*

Inbouw thermostaat
met 1 stopkraan

Concealed thermostatic shower mixer with 1 stop valve
Mitigeur thermostatique de douche à encastrer avec 1 robinet d'arrêt
Thermostat-Brausebatterie, für Wandeinbau mit 1 UP-Ventil

HB012 (inbouwbox) + Q012EXT.. (afbouwdeel)

CR	GN
€ 664,–	€ 784,–

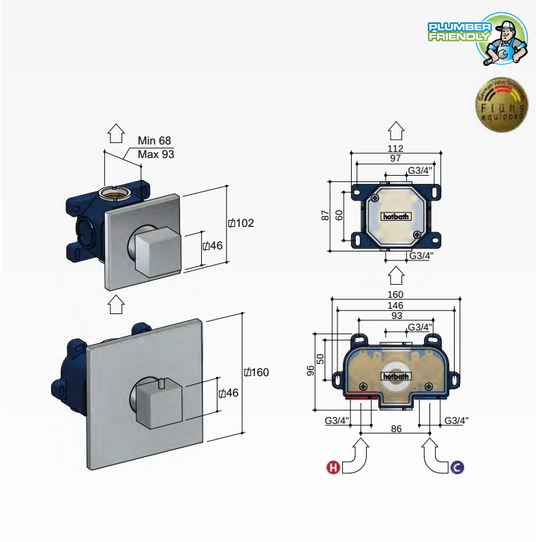

Afbouwdeel
Q012EXT..
CR € 279,–
GN € 399,–

Inbouwbox thermostaat
met 1 stopkraan
HB012 € 385,–

Bloke Q009*

Inbouw thermostaat
met 2-weg stop-omstel

Thermostatic Shower mixer with 2-way-stop diverter
Mitigeur à encastrer thermostatique avec inverseur à 2-voies
Thermostat Batterie mit 2-Wege stop Umsteller

HB009 (inbouwbox) + Q009EXT.. (afbouwdeel)

CR	GN
€ 858,–	€ 1.104,–

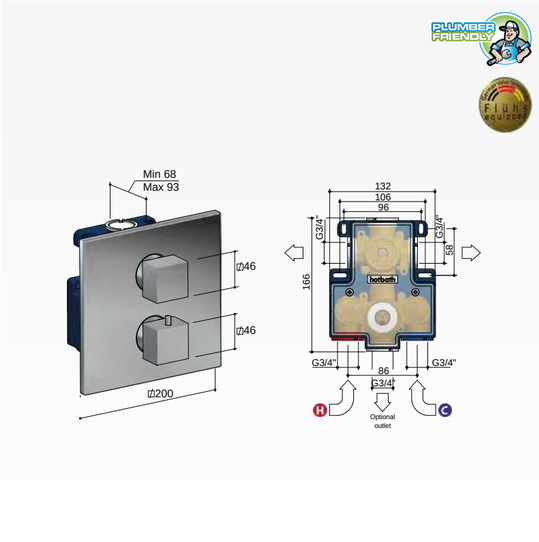

Afbouwdeel
Q009EXT..
CR € 369,–
GN € 615,–

Inbouwbox
met 2-weg omstel
HB009 € 489,–

⚠ ***LET OP!*** *Afbouwdeel past niet op inbouwbox model 2020* ⚠

Bloke Q010*

Inbouw stopkraan

Concealed tap for article 007 and 009
Robinet d'arrêt pour art. 007 et 009
UP-Ventil für Art. 007 und 009

HB010 (inbouwbox) + Q010EXT.. (afbouwdeel)

CR	GN
€ 260,–	€ 314,–

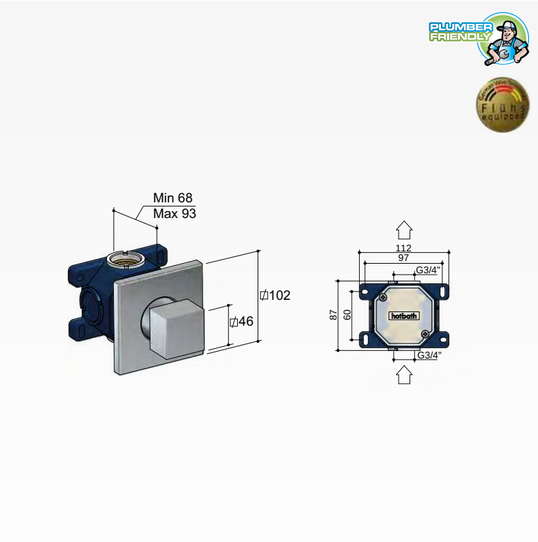

Afbouwdeel
Q010EXT..
CR € 135,–
GN € 189,–

Inbouwbox 1 stopkraan
HB010 € 125,–

Producten met een * zijn uitlopend - *Adviesverkoopprijs exclusief btw*

Voor meer productinformatie zie www.hotbath.nl

Bloke Q073*

Badrandcombinatie één hendel mengkraan met uitloop en 2-weg omstel

Deck-mounted set for bathtub
Mitigeur sur gorge pour baignoire
Wannenfüllbatterie für Randmontage

CR Q073CR € 1.395,– *(niet thermostatisch)*
GN Q073GN € 1.779,–

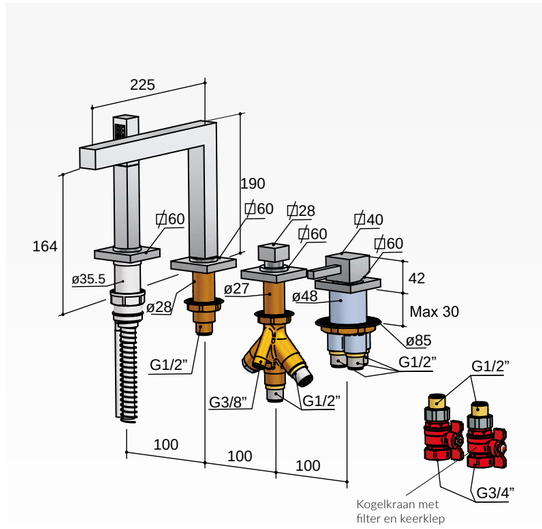

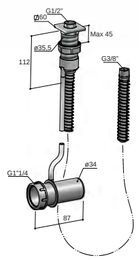

De Bloke 063, 065, 073 en 075 zijn inclusief het PQ060 'follow-me' doucheslang doorvoersysteem

Afvoerkoppelstuk, past alleen op Hotbath badafvoersystemen

Bloke Q075*

Badrandcombinatie één hendel mengkraan zonder uitloop en 2-weg omstel

Deck-mounted set for bathtub without spout
Mitigeur sur gorge pour baignoire sans bec déverseur
Wannenfüllbatterie für Randmontage ohne Einlauf

CR Q075CR € 1.125,– *(niet thermostatisch)*
GN Q075GN € 1.425,–

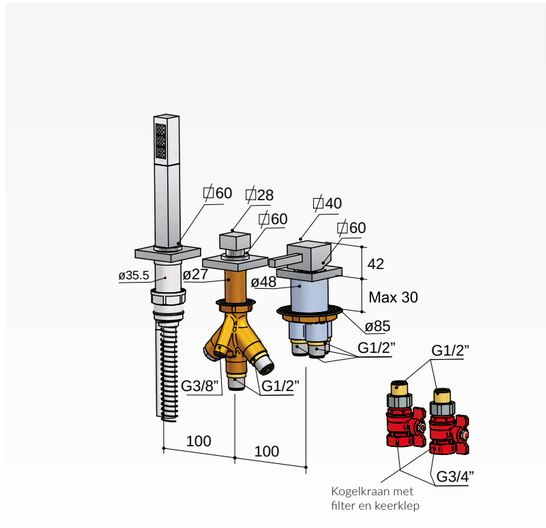

Badvul suggestie:
Badvulcombinatie P033
(zie pagina 288)

CR P033CR € 199,–
GN P033GN € 275,–

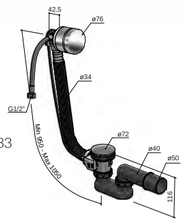

Bloke Q063*

Thermostatische badrandcombinatie met uitloop en 2-weg omstel

Deck-mounted set for bathtub
Mitigeur sur gorge pour baignoire
Wannenfüllbatterie für Randmontage

CR Q063CR € 1.815,–
GN Q063GN € 2.575,–

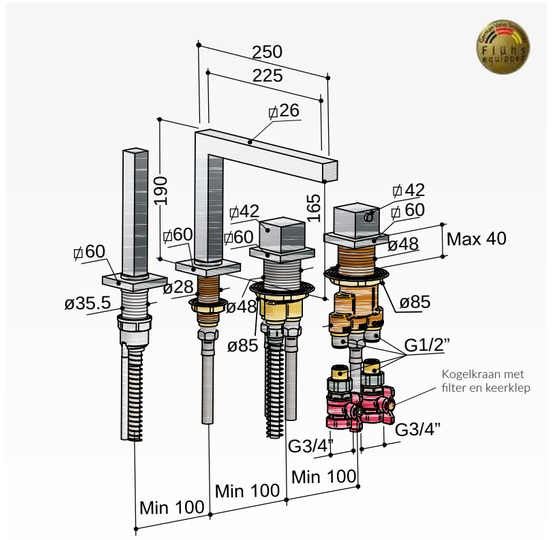

De Bloke 063, 065, 073 en 075 zijn inclusief het PQ060 'follow-me' doucheslang doorvoersysteem

Afvoerkoppelstuk, past alleen op Hotbath badafvoersystemen

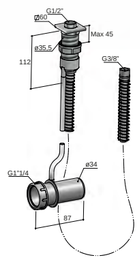

Bloke Q065*

Thermostatische badrandcombinatie zonder uitloop en 2-weg omstel

Deck-mounted set for bathtub without spout
Mitigeur sur gorge pour baignoire sans bec déverseur
Wannenfüllbatterie für Randmontage ohne Einlauf

CR Q065CR € 1.495,–
GN Q065GN € 2.185,–

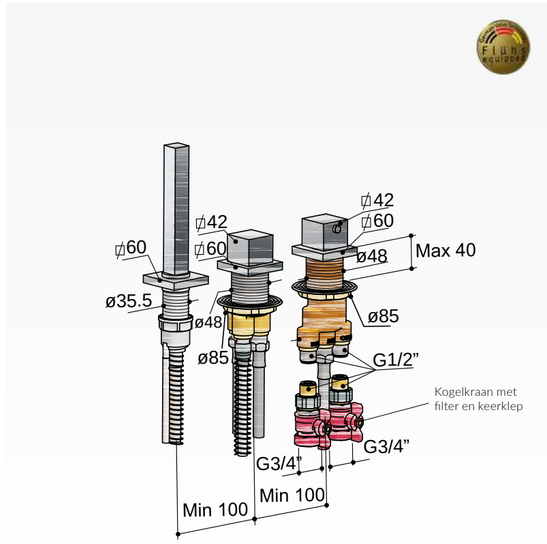

Badvul suggestie:
Badvulcombinatie P033
(zie pagina 288)

CR P033CR € 199,–
GN P033GN € 275,–

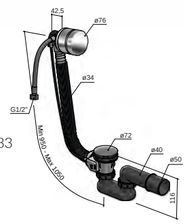

Producten met een * zijn uitlopend - *Adviesverkoopprijs exclusief btw*

Voor meer productinformatie zie www.hotbath.nl

Bloke Q061*

Inbouw bad/douche thermostaat met 2 stopkranen zonder uitloop

Thermostatic Bath/Shower mixer with 2 stop valves
Mitigeur de douche/bain à encastrer thermostatique avec 2 robinets d'arrêt
Thermostat Wannen/Brausebatterie mit 2 UP-Ventilen

CR Q061CR € 1.075,– *(één inbouw unit)*
GN Q061GN € 1.429,–

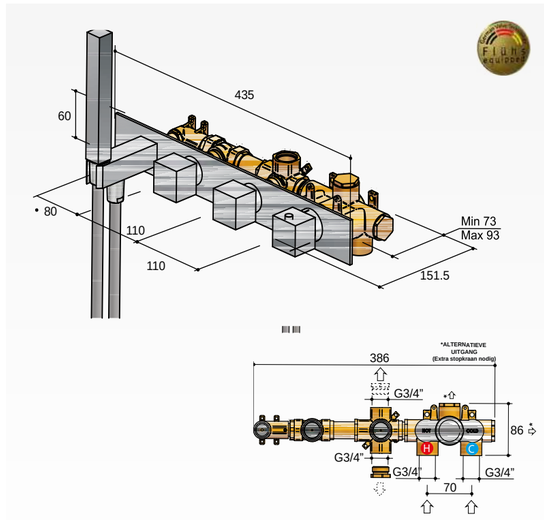

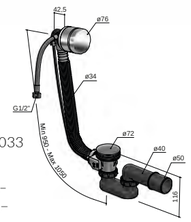

Badvul suggestie:
Badvulcombinatie P033
(zie pagina 288)

CR P033CR € 199,–
GN P033GN € 275,–

Voor hoofdddouches
zie Mate programma
(zie pagina 258)

Bloke Q062*

Inbouw bad thermostaat met 2 stopkranen en uitloop 22,5 cm

Thermostatic Bath mixer with 2 stop valves and 22.5 spout
Mitigeur de bain à encastrer thermostatique avec 2 robinets d'arrêt et bec de 22.5cm
Thermostat Wannenbatterie mit 2 UP-Ventilen und Wanneneinlauf 22.5cm

CR Q062CR € 1.255,– *(één inbouw unit)*
GN Q062GN € 1.675,–

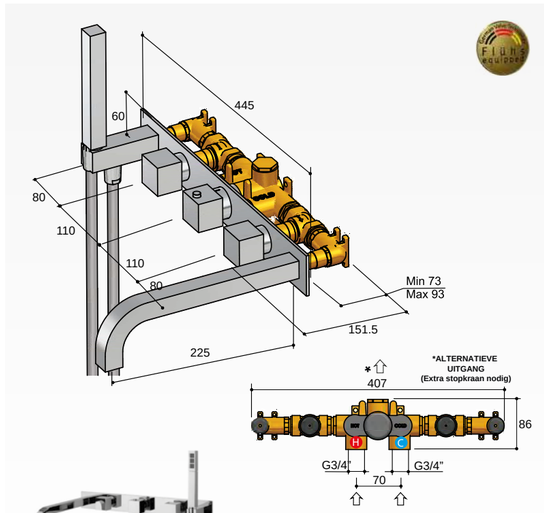

De uitloop van de Q062 is zowel links als rechts te plaatsen.

J uitloop 15 cm tegen meerprijs
Prijs geldt alleen bij wisseling in set, niet als losse uitloop!

CR PQ062015 CR 15 cm € 109,–
GN PQ062015 GN 15 cm € 159,–

Bloke Q066*

Inbouw douche thermostaat met 2 stopkranen verticale plaatsing

Thermostatic Bath/Shower mixer with 2 stop valves vertical
Mitigeur de douche/bain à encastrer thermostatique avec 2 robinets d'arrêt vertical
Thermostat Wannen/Brausebatterie mit 2 UP-Ventilen vertical

CR Q066CR € 775,– *(één inbouw unit)*
GN Q066GN € 975,–

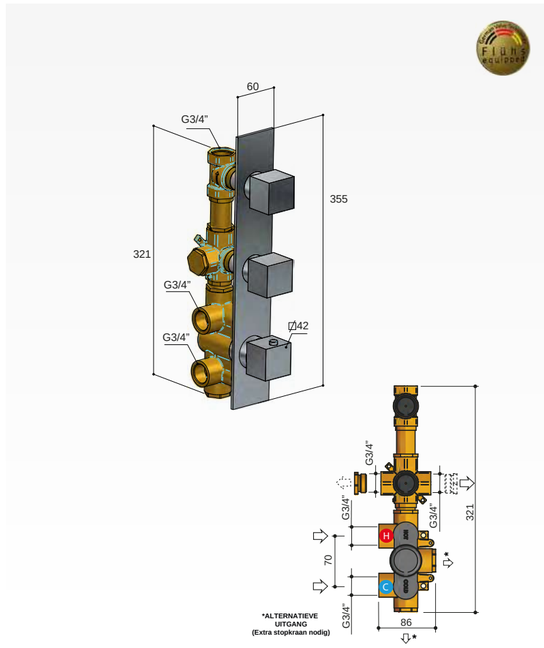

Bloke Q067*

Inbouw douche thermostaat met 2 stopkranen horizontale plaatsing

Thermostatic Bath/Shower mixer with 2 stop valves horizontal
Mitigeur de douche/bain à encastrer thermostatique avec 2 robinets d'arrêt horizontal
Thermostat Wannen/Brausebatterie mit 2 UP-Ventilen horizontal

CR Q067CR € 775,– *(één inbouw unit)*
GN Q067GN € 975,–

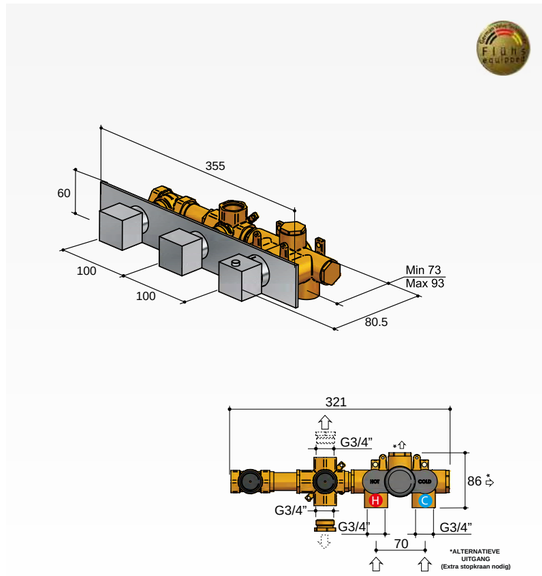

Producten met een * zijn uitlopend - *Adviesverkoopprijs exclusief btw*

Voor meer productinformatie zie www.hotbath.nl

Bloke Q050*

Inbouw douche thermostaat
met 3 stopkranen verticale plaatsing

Thermostatic Bath/Shower mixer with 3 stop valves vertical
Mitigeur de douche/bain à encastrer thermostatique avec 3 robinets d'arrêt vertical
Thermostat Wannen/Brausebatterie mit 3 UP-Ventilen vertical

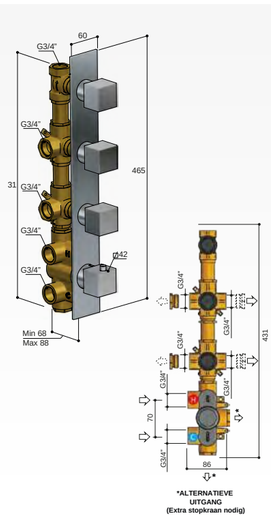

CR Q050CR	€	825,–
GN Q050GN	€	1.095,–

(één inbouw unit)

Bloke Q051*

Inbouw thermostaat
met 2-weg omstel verticale plaatsing

Thermostatic Shower mixer with 2-way-stopdiverter vertical
Mitigeur à encastrer thermostatique avec inverseur à 2-voies vertical
Thermostat Batterie mit 2-Wege stop Umsteller vertical

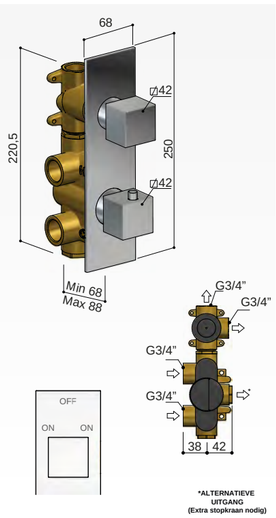

CR Q051CR	€	595,–
GN Q051GN	€	775,–

(één inbouw unit)

Bloke Q068*

Inbouw stopkraan

Concealed tap for article 050, 051, 052, 061, 062, 066 and 067
Robinet d'arrêt pour art. 050, 051, 052, 061, 062, 066 et 067
UP-Ventil für Art. 050, 051, 052, 061, 062, 066 und 067

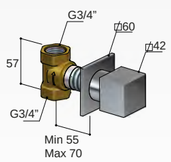

CR Q068CR	€	175,–
GN Q068GN	€	225,–

Bloke Q052*

Inbouw thermostaat
met 3-weg omstel verticale plaatsing

Thermostatic Shower mixer with 3-way-stop diverter vertical
Mitigeur à encastrer thermostatique avec inverseur à 3-voies vertical
Thermostat Batterie mit 3-Wege stop Umsteller vertical

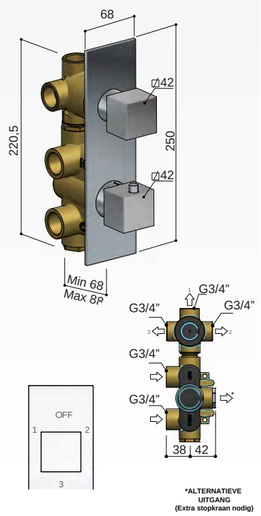

CR Q052CR	€	615,–
GN Q052GN	€	795,–

(één inbouw unit)

Bloke Q070*

Inbouw stopkraan
met doucheslang en handdouche

Concealed tap, with handshower and flexible hose
Robinet d'arrêt, avec douchette et flexible
UP-Ventil, mit Handbrause und Brauseschlauch

CR Q070CR	€	465,–
GN Q070GN	€	609,–

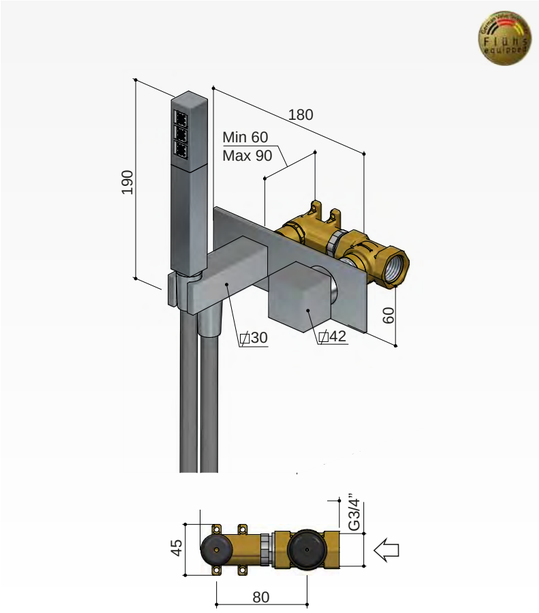

Producten met een * zijn uitlopend - *Adviesverkoopprijs exclusief btw*

Voor meer productinformatie zie www.hotbath.nl

Bloke Q008*

Opbouw thermostaat
met 1/2” doucheslang onderaansluiting

Wall-mounted thermostatic mixer for shower, withshower kit
Mitigeur thermostatique de douche mural, aveckit de douche
AP-Thermostat-Brausebatterie, mit Handbrause und Duplex Halterung

CR Q008CR	€	439,–
GN Q008GN	€	629,–

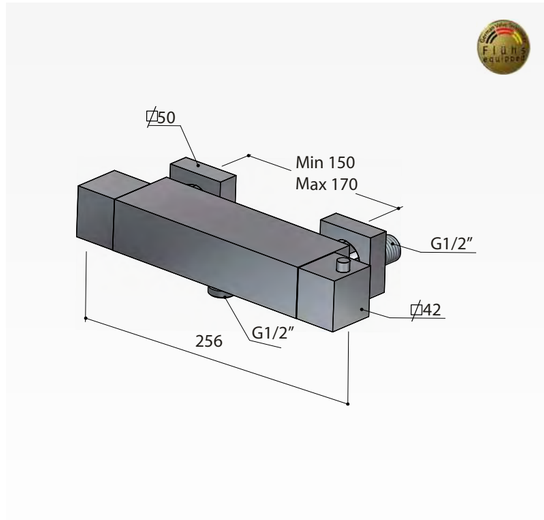

Bloke Q020*

Opbouw bad thermostaat
zonder douchegarnituur

Wall mounted thermostatic mixer for bath
Mitigeur thermostatique de bain mural sans kit de douche
AP- Thermostat-Wannenmischer ohne Handbrause und Halterung

CR Q020CR	€	595,–
GN Q020GN	€	829,–

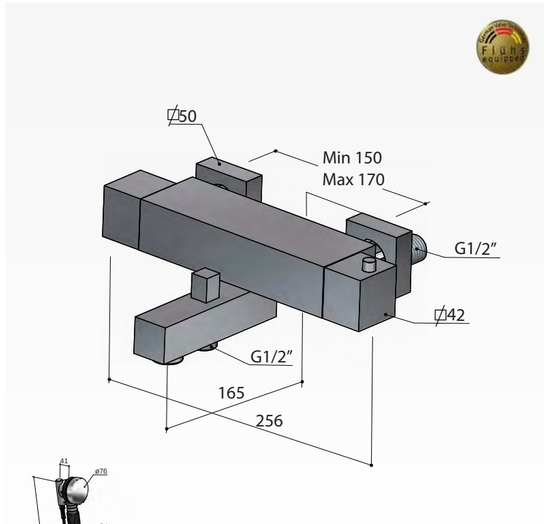

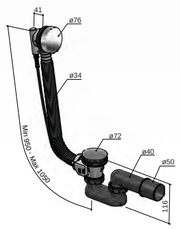

Badoverloop suggestie:
P032 *(zie pagina 288)*

CR P032CR	€	99,–
GN P032GN	€	155,–

Bloke Q077*

Badmengkraan met vaste uitloop
vloermontage

Floor-standing bathtub mixer, with flexible hose and handshower
Mitigeur bain-douche sur colonne eau sol, avec flexible et douchette
Bodenmontierter Wannenmischer, mit Handbrause und Schlauch

CR Q077CR	€	1.550,–
GN Q077GN	€	1.845,–

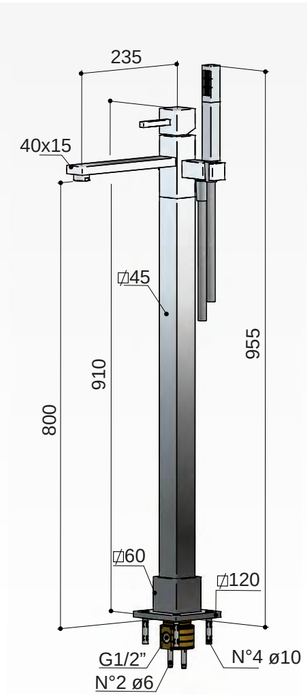

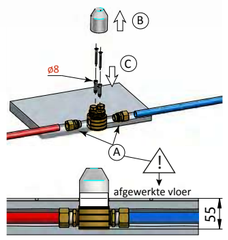

WORDT GELEVERD INCLUSIEF INBOUWDEEL T.B.V. VLOERMONTAGE

Bloke Q018*

Bidetmengkraan

Bidet mixer, Without waste
Mitigeur de bidet, sans vidage
Bidet-Einhandbatterie, ohne Ab- und Überlaufgarnitur

CR Q018CR	€	295,–
GN Q018GN	€	355,–

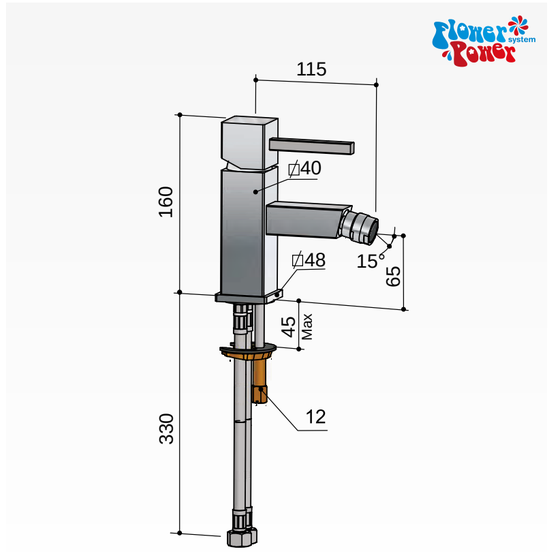

Clickplug 4-kant
met schroef

CR P710QCR	€	46,–
GN P710QGN	€	59,–

Hoekstopkraan met filter
1/2”

CR P2004CR	€	67,50
GN P2004GN	€	105,–

Producten met een * zijn uitlopend - *Adviesverkoopprijs exclusief btw*

Voor meer productinformatie zie www.hotbath.nl

Chap

'Modern, met een klassieke twist'

Chap is een kraan die meerdere stijlen in zich herbergt. De klassieke kruisgreep is in een modern jasje gestoken en dat maakt de kraan helemaal van nu. Z'n mooie, strakke lijnen en het uitzonderlijke gebruiksgemak, zorgen dat Chap staat als een huis. De kraan, verkrijgbaar in chroom en geborsteld nikkel, kan daardoor in vele situaties worden toegepast.

Chap C004

Wastafelmengkraan
met draaibare uitloop zonder waste

Washbasin mixer with high swivel spout without waste
Mitigeur de lavabo avec bec haut mobile sans vidage
Waschtisch-Einhandbatterie mit hohem Schwenkauslauf ohne Ab- und Überlaufgarnitur

CR C004CR € 335,–
GN C004GN € 465,–

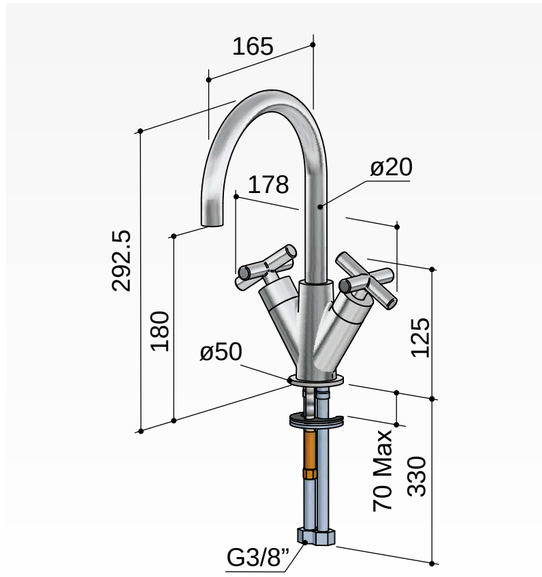

Clickplug met schroef

CR P710CR € 36,–
GN P710GN € 49,–

Hoekstopkraan met filter 1/2”

CR P2002CR € 40,–
GN P2002GN € 95,–

Chap C018

Bidet mengkraan
zonder waste

Bidet mixer, without waste
Mitigeur de bidet, sans vidage
Bidet-Einhandbatterie, ohne Ab- und Überlaufgarnitur

CR C018CR € 349,–
GN C018GN € 475,–

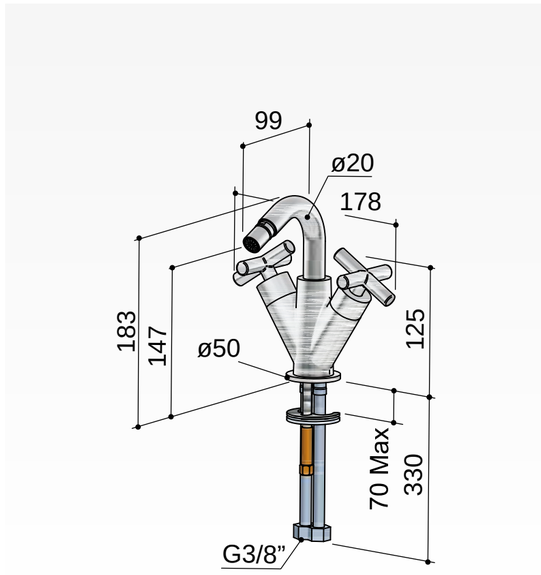

Clickplug met schroef

CR P710CR € 36,–
GN P710GN € 49,–

Hoekstopkraan met filter 1/2”

CR P2002CR € 40,–
GN P2002GN € 95,–

Chap C005

Wastafelmengkraan
3-gats met inbouwbrug

Concealed washbasin mixer, with bent spout
Mitigeur de lavabo encastré, avec bec coudé déverseur
Wand-Waschtisch-Batterie, mit verbogen Einlauf und UP

CR C005CR € 325,–
GN C005GN € 495,–

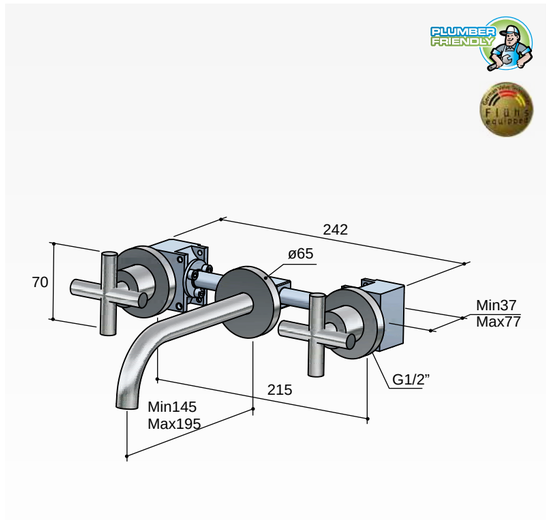

J uitloop 15 cm of 25 cm
tegen meerprijs
Prijs geldt alleen bij wisseling in set, niet als losse uitloop!

CR C095-15CR 15 cm € 79,–
CR C095-25CR 25 cm € 79,–
GN C095-15GN 15 cm € 129,–
GN C095-25GN 25 cm € 129,–

Chap C030*

Opbouw badmengkraan

Wall-mounted bath-shower mixer
Mitigeur bain-douche mural
Einhand-Wannenbatterie

CR C030CR € 429,–
GN C030GN € 575,–

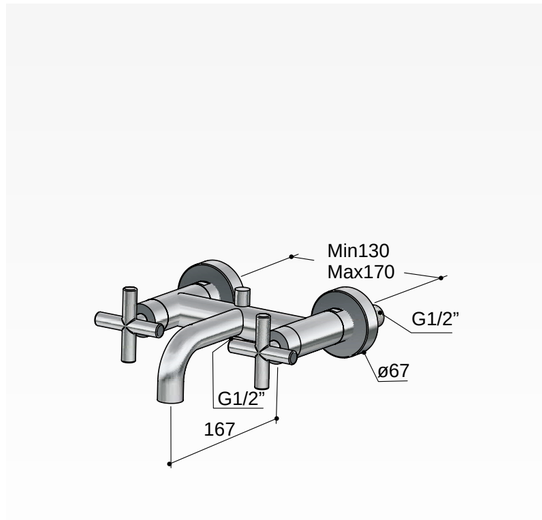

Badoverloop suggestie:
P032 *(zie pagina 288)*

CR P032CR € 99,–
GN P032GN € 155,–

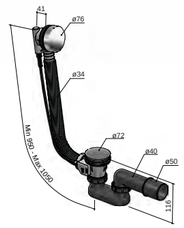

(Handdouchesets, zie pagina 279)

Producten met een * zijn uitlopend - *Adviesverkoopprijs exclusief btw*

Voor meer productinformatie zie www.hotbath.nl

Chap C007

Inbouw thermostaat
met twee stopkranen

Concealed thermostatic shower mixer with 2 stop valves
Mitigeur thermostatique de douche à encastrer avec 2 robinets d'arrêt
Thermostat-Brausebatterie, für Wandeinbau mit 2 UP-Ventilen

HB007 (inbouwbox) + C007EXT.. (afbouwdeel)

CR	GN
€ 718,–	€ 958,–

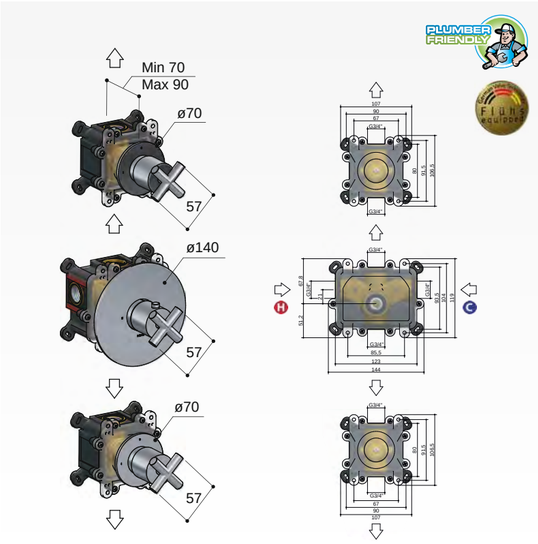

Afbouwdeel
C007EXT..
CR € 229,–
GN € 469,–

Inbouwbox thermostaat
met 2 stopkranen
HB007 € 489,–

Chap C012

Inbouw thermostaat
met één stopkraan

Concealed thermostatic shower mixer with 1 stop valve
Mitigeur thermostatique de douche à encastrer avec 1 robinet d'arrêt
Thermostat-Brausebatterie, für Wandeinbau mit 1 UP-Ventil

HB012 (inbouwbox) + C012EXT.. (afbouwdeel)

CR	GN
€ 610,–	€ 800,–

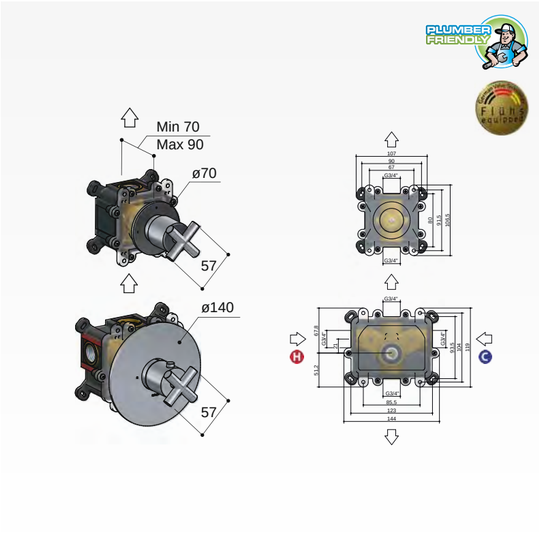

Afbouwdeel
C012EXT..
CR € 225,–
GN € 415,–

Inbouwbox thermostaat
met 1 stopkraan
HB012 € 385,–

Doorstroomtabellen, zie pagina 97.

Chap C010

Inbouw stopkraan
voor thermostaat

Concealed tap for article 007, 009 and 012
Robinet d'arrêt pour art. 007, 009 et 012
UP-Ventil für Art. 007, 009 und 012

HB010 (inbouwbox) + C010EXT.. (afbouwdeel)

CR	GN
€ 214,–	€ 284,–

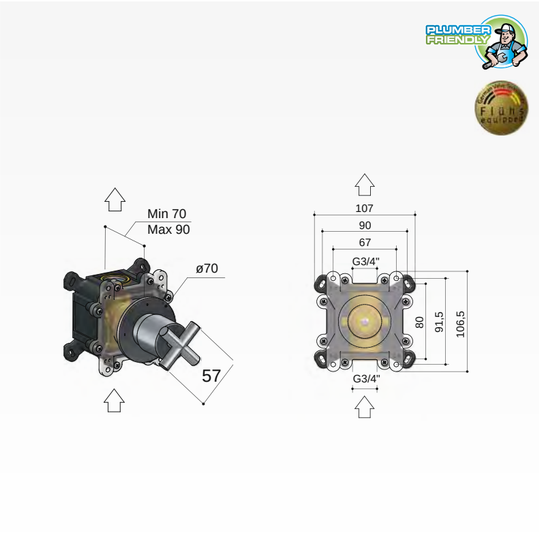

Afbouwdeel
C010EXT..
CR € 89,–
GN € 159,–

Inbouwbox 1 stopkraan
HB010 € 125,–

Chap C009

Inbouw thermostaat
met 2-weg stop-omstel

Concealed thermostatic shower mixer with 2 stop valves
Mitigeur thermostatique de douche à encastrer avec 2 robinets d'arrêt
Thermostat-Brausebatterie, für Wandeinbau mit 2 UP-Ventilen

HB009 (inbouwbox) + C009EXT.. (afbouwdeel)

CR	GN
€ 718,–	€ 958,–

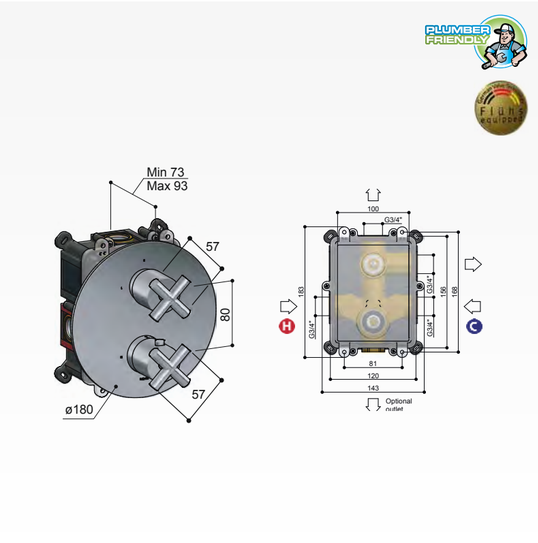

Afbouwdeel
C009EXT..
CR € 229,–
GN € 469,–

Inbouwbox
met 2-weg omstel
HB009 € 489,–

Doorstroomtabellen, zie pagina 97.

Chap C073

Badrandcombinatie 2 knops mengkranen met uitloop en 2-weg omstel

Deck-mounted set for bathtub
Mitigeur sur gorge pour baignoire
Wannenfüllbatterie für Randmontage

CR C073CR € 825,– *(Niet thermostatisch)*
GN C073GN € 1.075,–

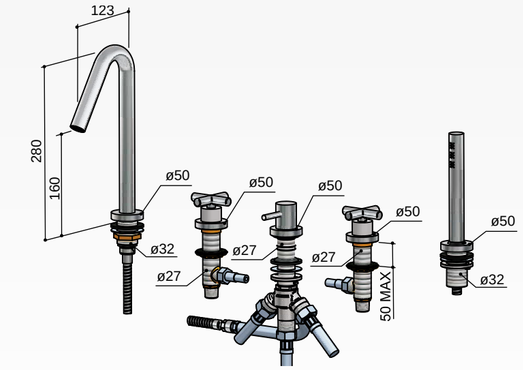

De Chap 073 en 075 hebben geen 'follow-me' doucheslang doorvoersysteem.

Deze hebben een standaard doorvoersysteem.

Chap C075

Badrandcombinatie 2 knops mengkranen zonder uitloop en 2-weg omstel

Deck-mounted set for bathtub without spout
Mitigeur sur gorge pour baignoire sans bec déverseur
Wannenfüllbatterie für Randmontage ohne Einlauf

CR C075CR € 619,– *(Niet thermostatisch)*
GN C075GN € 825,–

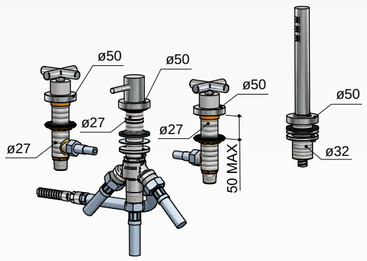

Badvul suggestie:
Badvulcombinatie P033
(zie pagina 288)

CR P033CR € 199,–
GN P033GN € 275,–

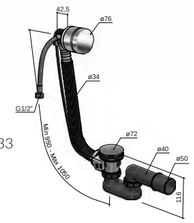

Chap C063

Thermostatische badrandcombinatie met uitloop en 2-weg stopomstel

Deck-mounted set for bathtub
Mitigeur sur gorge pour baignoire
Wannenfüllbatterie für Randmontage

CR C063CR € 1.669,–
GN C063GN € 2.350,–

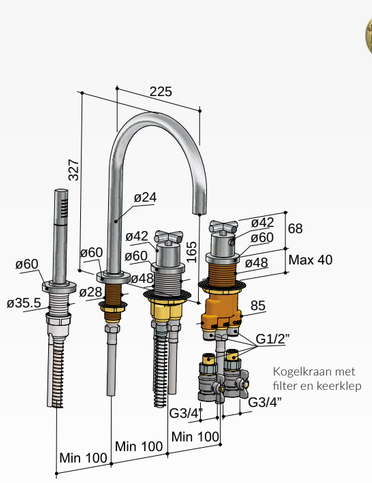

De Chap 063 en 065 zijn inclusief het P060 'follow-me' doucheslang doorvoersysteem .

Afvoerkoppelstuk, past alleen op Hotbath badafvoersystemen.

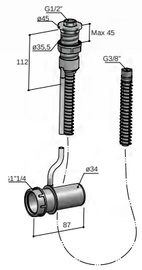

Chap C065

Thermostatische badrandcombinatie zonder uitloop en 2-weg stopomstel

k-mounted set for bathtub without spout
Mitigeur sur gorge pour baignoire sans bec déverseur
Wannenfüllbatterie für Randmontage ohne Einlauf

CR C065CR € 1.395,–
GN C065GN € 2.025,–

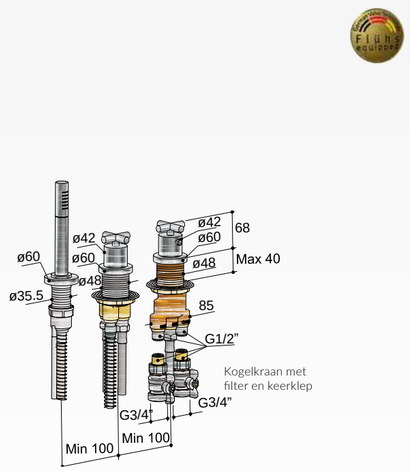

Badvul suggestie:
Badvulcombinatie P033
(zie pagina 288)

CR P033CR € 199,–
GN P033GN € 275,–

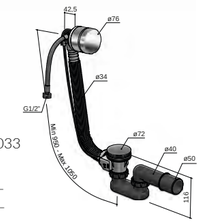

Chap C020

Thermostatische badmengkraan met wegdraaibare omstel uitloop

Wall mounted thermostatic mixer for bath
Mitigeur thermostatique de bain mural sans kit de douche
AP- Thermostat-Wannenmischer ohne Handbrause und Halterung

CR C020CR € 515,–
GN C020GN € 725,–

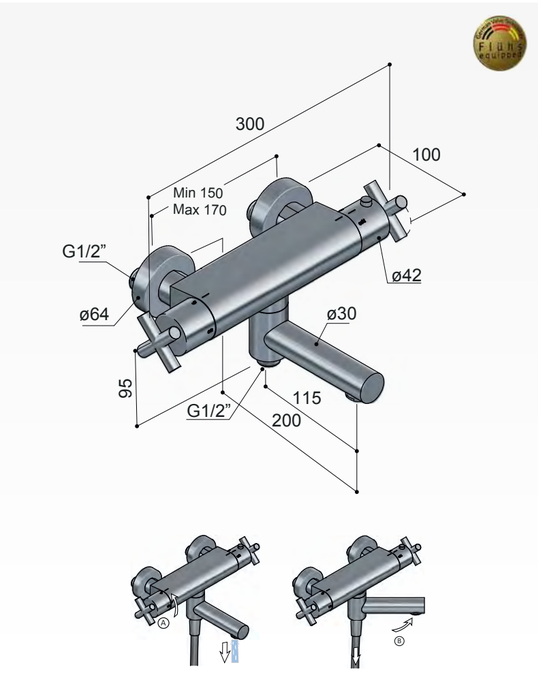

(Handdouchesets, zie pagina 279)

Chap C008

Opbouw thermostaat met 1/2 doucheslang met onderaansluiting

Wall-mounted thermostatic mixer for shower, without shower kit
Mitigeur thermostatique de douche mural, sans kit de douche
AP-Thermostat-Brausebatterie, ohne Handbrause und Duplex Halterung

CR C008CR € 359,–
GN C008GN € 529,–

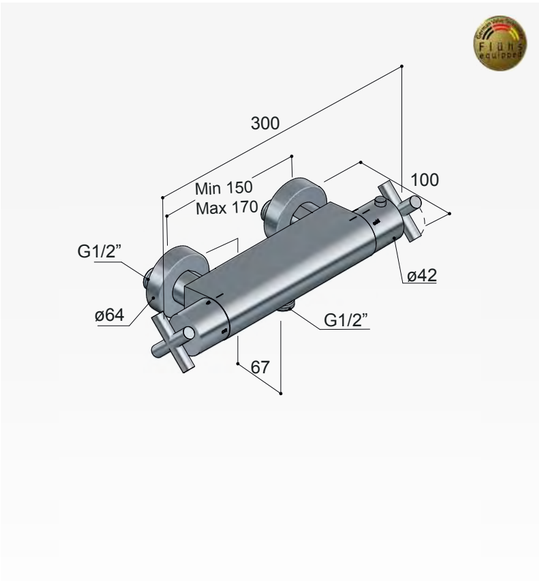

Chap C061

Inbouw bad/douche thermostaat met 2 stopkranen zonder uitloop

Thermostatic Bath/Shower mixer with 2 stop valves / with spout
Mitigeur de douche/bain à encastrer thermostatique avec 2 robinets d'arrêt / avec bec déverseur
Thermostat Wannen/Brausebatterie mit 2 UP-Ventilen / mit Einlauf

CR C061CR € 979,– *(één inbouw unit)*
GN C061GN € 1.295,–

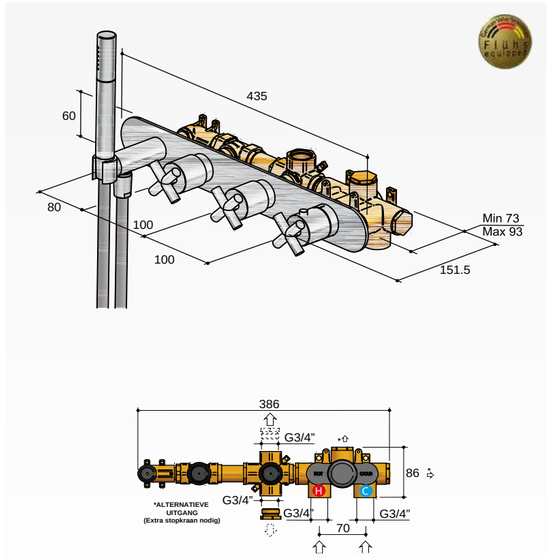

De C061 is te gebruiken voor zowel douche als bad.

Voor hoofddouches
zie Mate programma
(zie pagina 257)

Badvul suggestie:
Badvulcombinatie P033
(zie pagina 288)

CR P033CR € 199,–
GN P033GN € 275,–

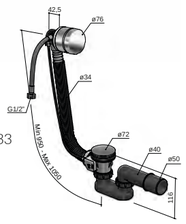

Chap C062

Inbouw bad/douche thermostaat met 2 stopkranen en uitloop

Thermostatic Bath/Shower mixer with 2 stop valves / with spout
Mitigeur de douche/bain à encastrer thermostatique avec 2 robinets d'arrêt / avec bec déverseur
Thermostat Wannen/Brausebatterie mit 2 UP-Ventilen / mit Einlauf

CR C062CR € 1.139,– *(één inbouw unit)*
GN C062GN € 1.539,–

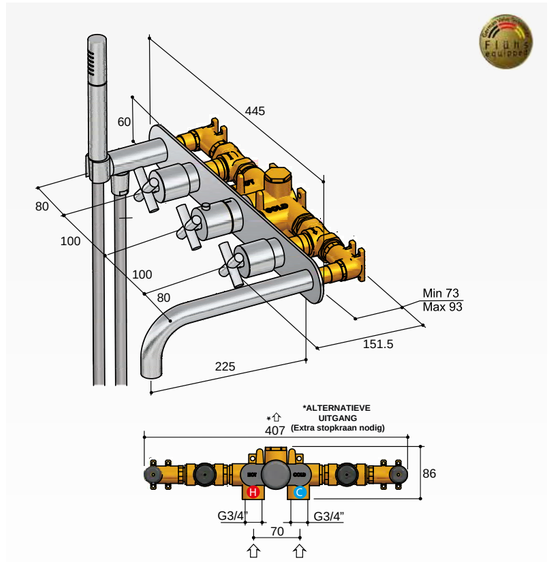

De uitloop van de C062 is zowel links als rechts te plaatsen.

J uitloop 15 cm tegen meerprijs
Prijs geldt alleen bij wisseling in set, niet als losse uitloop!

CR PB062015CR 15 cm € 79,–
GN PB062015GN 15 cm € 129,–

Chap C066

Inbouw douchethermostaat
met 2 stopkranen verticale plaatsing

Thermostatic Bath/Shower mixer with 2 stop valves vertical
Mitigeur de douche/bain à encastrer thermostatique avec 2 robinets d'arrêt vertical
Thermostat Wannen/Brausebatterie mit 2 UP-Ventilen vertical

CR C066CR € 695,–
GN C066GN € 925,–

(één inbouw unit)

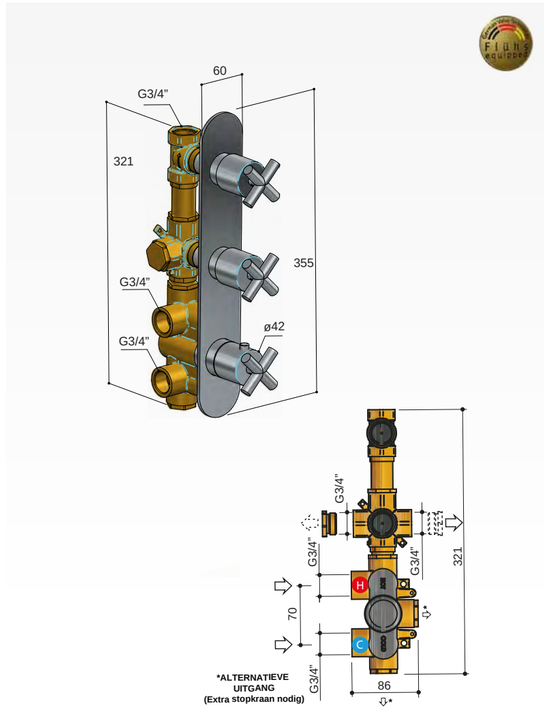

Chap C067

Inbouw douchethermostaat
met 2 stopkranen horizontale plaatsing

Thermostatic Bath/Shower mixer with 2 stop valves horizontal
Mitigeur de douche/bain à encastrer thermostatique avec 2 robinets d'arrêt horizontal
Thermostat Wannen/Brausebatterie mit 2 UP-Ventilen horizontal

CR C067CR € 695,–
GN C067GN € 925,–

(één inbouw unit)

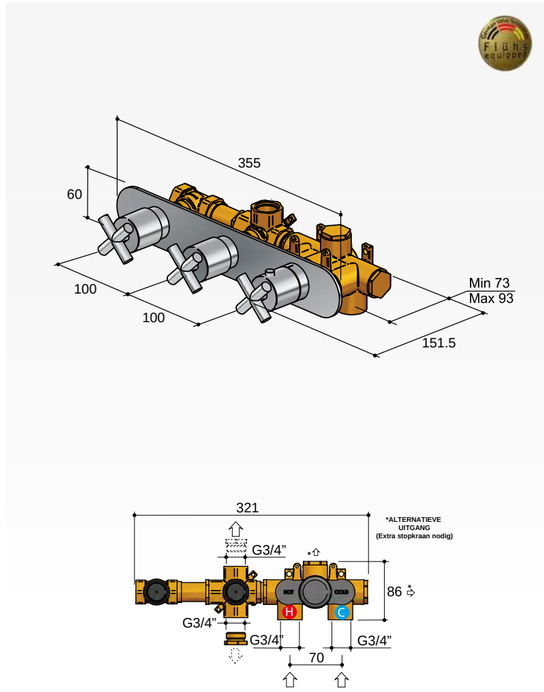

Chap C050

Inbouw douchethermostaat
met 3 stopkranen verticale plaatsing

Thermostatic Bath/Shower mixer with 3 stop valves vertical
Mitigeur de douche/bain à encastrer thermostatique avec 3 robinets d'arrêt vertical
Thermostat Wannen/Brausebatterie mit 3 UP-Ventilen vertical

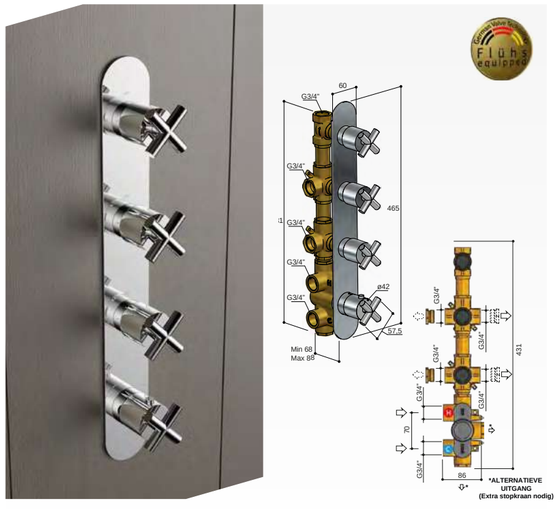

CR C050CR € 859,–
GN C050GN € 1.125,–

(één inbouw unit)

Chap C051

Inbouw thermostaat
met 2-weg omstel verticale plaatsing

Thermostatic Shower mixer with 2-way-stopdiverter vertical
Mitigeur à encastrer thermostatique avec inverseur à 2-voies vertical
Thermostat Batterie mit 2-Wege stop Umsteller vertical

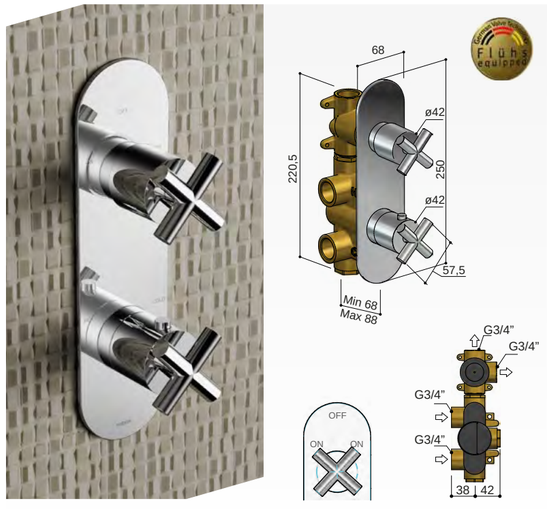

CR C051CR € 625,–
GN C051GN € 835,–

(één inbouw unit)

Chap C068

Inbouw stopkraan

Concealed tap for article 050, 051, 052, 061, 062, 066 and 067
Robinet d'arrêt pour art. 050, 051, 052, 061, 062, 066 et 067
UP-Ventil für Art. 050, 051, 052, 061, 062, 066 und 067

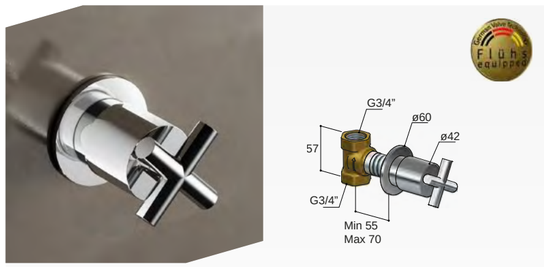

CR C068CR € 169,–
GN C068GN € 209,–

Chap C052

Inbouw thermostaat
met 3-weg omstel verticale plaatsing

Thermostatic Shower mixer with 3-way-stop diverter vertical
Mitigeur à encastrer thermostatique avec inverseur à 3-voies vertical
Thermostat Batterie mit 3-Wege stop Umsteller vertical

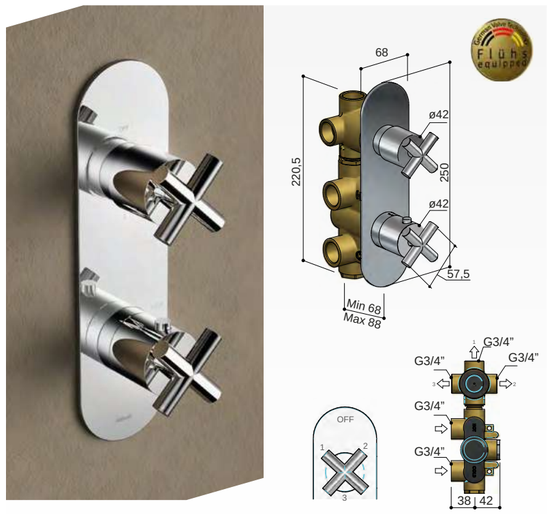

CR C052CR € 639,–
GN C052GN € 875,–

(één inbouw unit)

Chap C070

Inbouw stopkraan
met doucheslang en handdouche

Concealed tap, with handshower and flexible hose
Robinet d'arrêt, avec douchette et flexible
UP-Ventil, mit Handbrause und Brauseschlauch

CR	C070CR	€ 359,–
GN	C070GN	€ 465,–

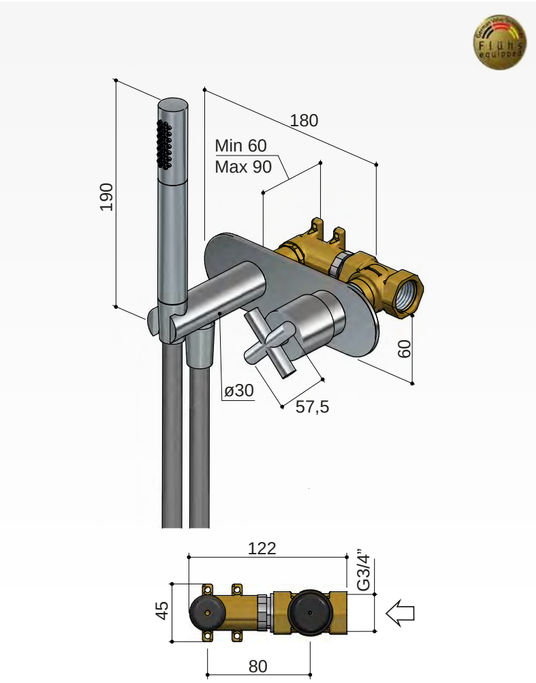

Doorstroomtabellen

Buddy/Bloke/Chap/Cobber

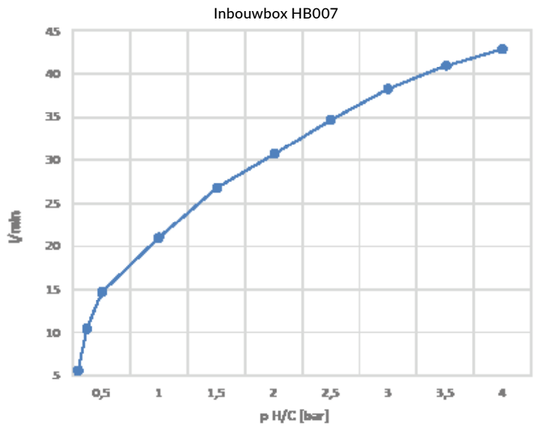

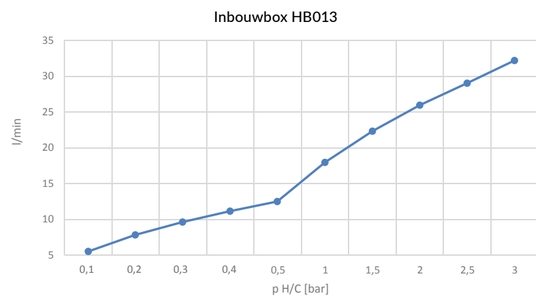

'Vrind in den badkamer'

Amice neemt u mee terug naar toen. De kranen uit deze serie hebben een authentieke uitstraling en maken een klassieke of landelijke badkamer helemaal af. Amice is makkelijk in gebruik door de kenmerkende kruisgrepen. Dankzij het keramische binnenwerk blijven de grepen jarenlang soepel bewegen. Kortom, een kraan met een nostalgische uitstraling, maar met de kwaliteit van nu.

Adviesverkoopprijs exclusief btw

Amice A001

Fonteinkraan

Coldwater tap
Robinet eau froide
Kaltwasserventil

CR A001CR € 79,–

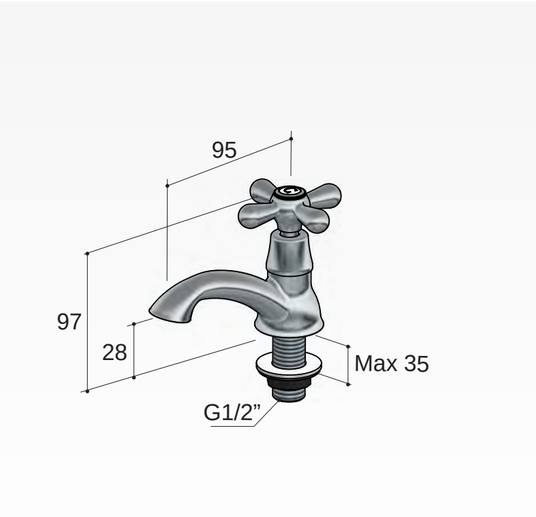

Always open met schroef

CR P708CR € 29,–

Hoekstopkraan met filter 1/2”

CR P2002CR € 40,–

Amice A003

Wastafelmengkraan zonder waste

Washbasin mixer, without waste
Mitigeur de lavabo, sans vidage
Waschtisch-Einhandbatterie, ohne Ab- und Überlaufgarnitur

CR A003CR € 239,–

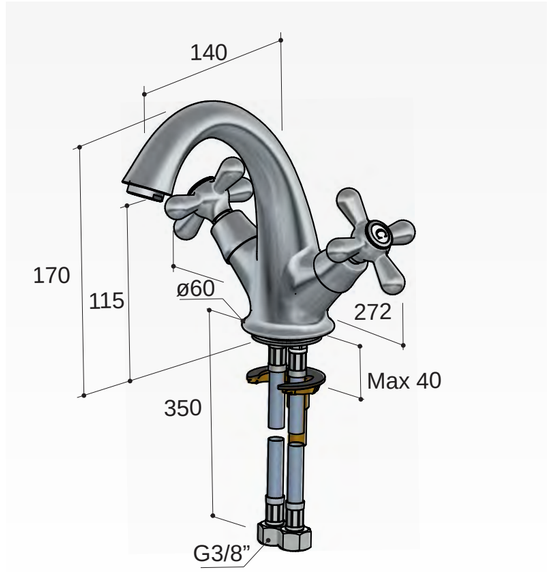

Clickplug met schroef

CR P710CR € 36,–

Hoekstopkraan met filter 1/2”

CR P2002CR € 40,–

Amice A005

Wastafelmengkraan 3-gats met inbouwbrug

Concealed washbasin mixer, with bent spout
Mitigeur de lavabo encastré, avec bec coudé déverseur
Wand-Waschtisch-Batterie, mit verbogen Einlauf

CR A005CR € 369,–

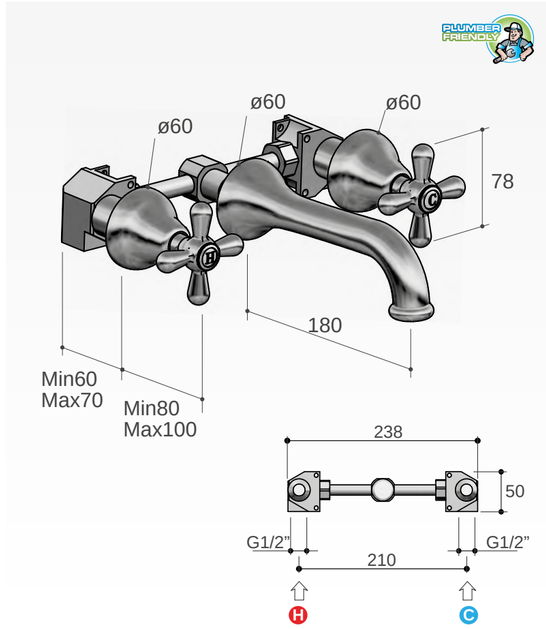

Clickplug met schroef

CR P710CR € 36,–

Amice A033

Opbouw douchemengkraan met 1/2” doucheslang onderaansluiting

Wall-mounted mixer for shower, without shower kit
Mitigeur de douche mural, sans kit de douche
AP-Brausebatterie, ohne Handbrause und Duplex Halterung

CR A033CR € 149,–

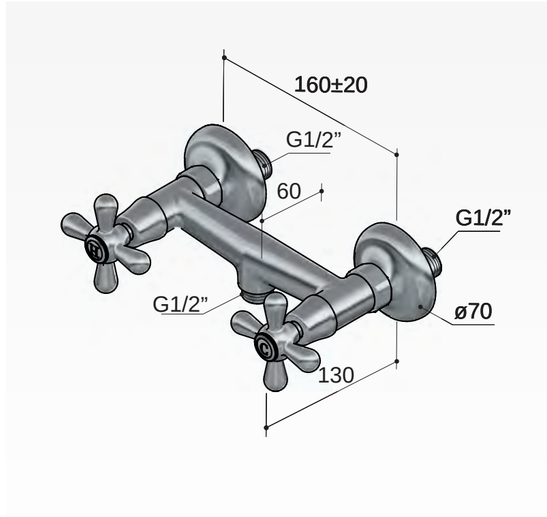

Amice A030

Opbouw badmengkraan

Wall-mounted bath-shower mixer
Mitigeur bain-douche mural
Einhand-Wannenbatterie

CR A030CR € 435,–

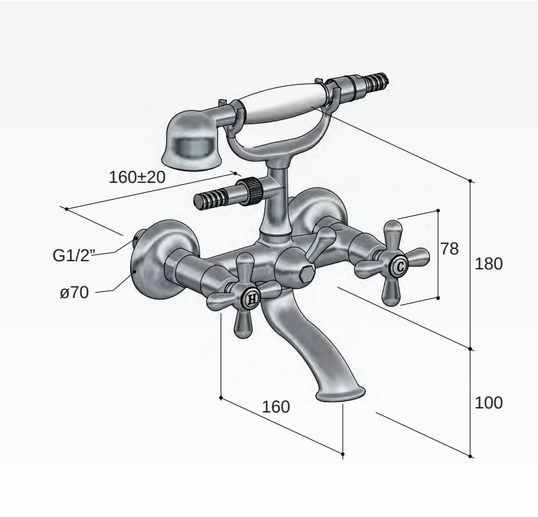

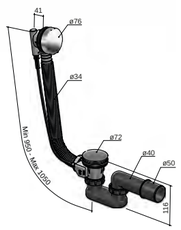

Badoverloop suggestie:
P032 *(zie pagina 288)*

CR P032CR € 99,–
GN P032GN € 155,–

Amice A030DM

Badmengkraan op staande koppelingen t.b.v. badrandmontage

Deck-mounted bath-shower mixer on pilars with flexible hose and handshower
Mitigeur bain-douche sur colonnettes avec flexible et douchette
Wannenfüllbatterie für Randmontage, mit Handbrause und Schlauch

CR A030DMCR € 519,–

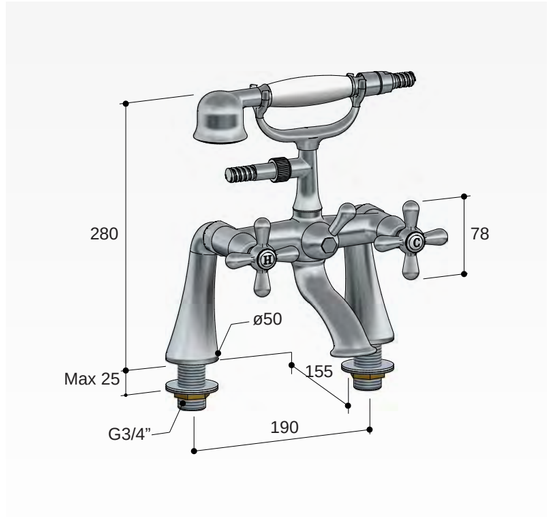

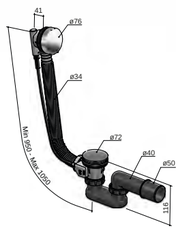

Badoverloop suggestie:
P032 *(zie pagina 288)*

CR P032CR € 99,–
GN P032GN € 155,–

Amice A030FM

Badmengkraan vloermontage

Floor-standing bathtub mixer, with flexible hose and handshower
Mitigeur bain-douche sur colonnes eau sol, avec flexible et douchette
Bodenmontierter Wannenmischer, mit Handbrause und Schlauch

CR A030FMCR € 1.349,–

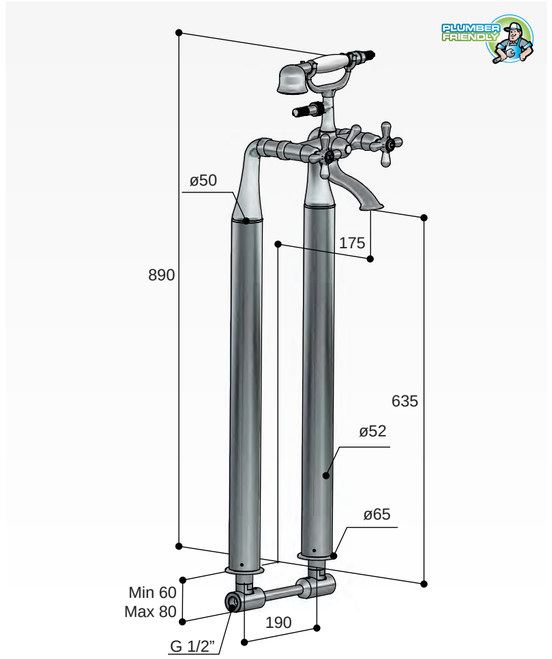

inclusief inbouwdeel t.b.v. vloermontage

Amice A008

Opbouw thermostaat met 1/2" doucheslang onderaansluiting

Wall-mounted thermostatic mixer for shower, without shower kit
Mitigeur thermostatique de douche mural, sans kit de douche
AP-Thermostat-Brausebatterie, ohne Handbrause und Duplex Halterung

CR A008CR € 409,–

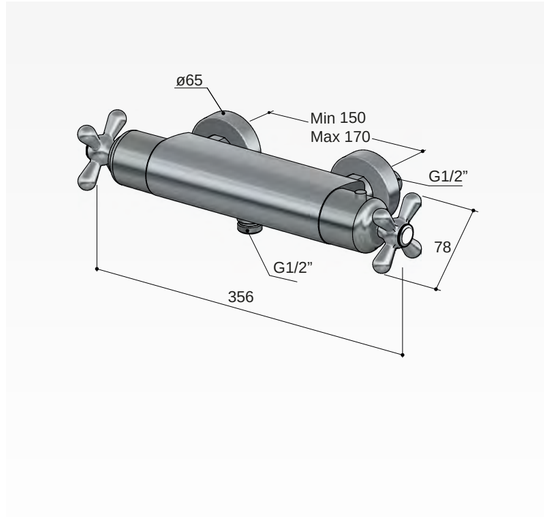

Amice A007

Inbouw thermostaat
met twee stopkranen

Concealed thermostatic shower mixer with 2 stop valves
Mitigeur thermostatique de douche à encastrer avec 2 robinets d'arrêt
Thermostat-Brausebatterie, für Wandeinbau mit 2 UP-Ventilen

CR A007CR € 765,–

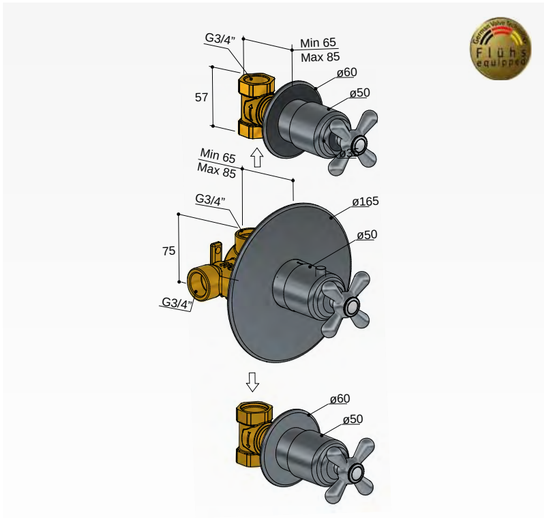

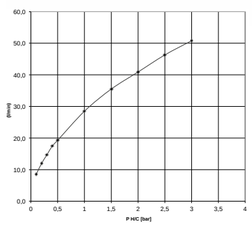

Amice A012

Inbouw thermostaat
met één stopkraan

Concealed thermostatic shower mixer with 1 stop valve
Mitigeur thermostatique de douche à encastrer avec 1 robinet d'arrêt
Thermostat-Brausebatterie, für Wandeinbau mit 1 UP-Ventil

CR A012CR € 580,–

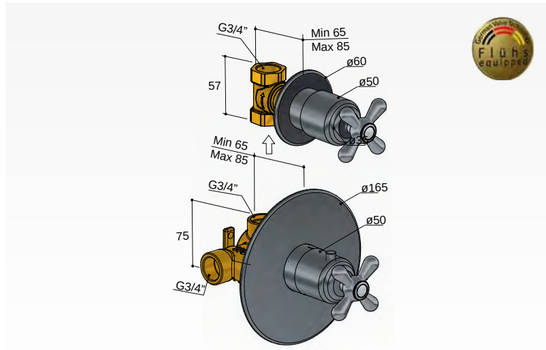

Amice A010

Inbouw stopkraan voor thermostaat

Concealed tap for article 007 and 009
Robinet d'arrêt pour art. 007 et 009
UP-Ventil für Art. 007 und 009

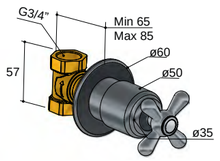

CR A010CR € 185,–

Amice A009

Inbouwthermostaat
met 2-weg stop-omstel

Thermostatic shower mixer with 2-way-stop diverter
Mitigeur à encastrer thermostatique avec inverseur à 2-voies
Thermostat Batterie mit 2-Wege stop Umsteller

CR A009CR € 765,–

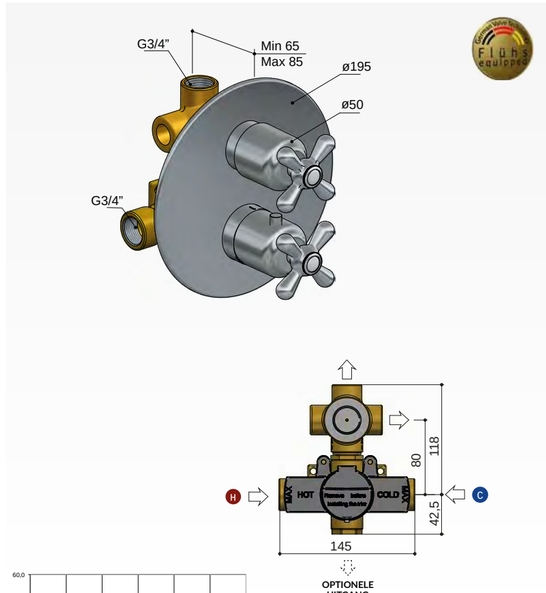

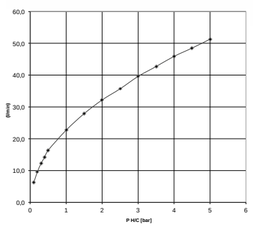

Amice A040

Keukenmengkraan
met draaibare uitloop

Sink mixer, with swivel spout
Mitigeur d'évier, avec bec mobile
Spültisch-Einhandbatterie, mit Schwenkauslauf

CR A040CR € 169,–
GN A040GN € 235,–

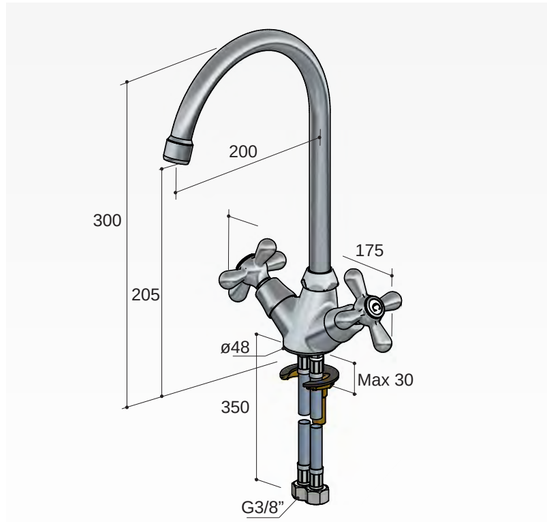

Hoekstopkraan met
filter 1/2"

CR P2002CR € 40,–

Douche accessoires Amice

M395

Handdouche nostalgisch

Monospray handshower
Douchette monojet
Monojet-Handbrause

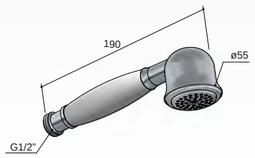

CR M395CR € 45,–

M397

5 Standen handdouche

5-jet handshower
Douchette 5-jets
5-Strahl-Handbrause

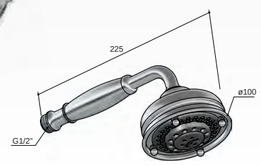

CR M397CR € 165,–

M510

Wandsteun verstelbaar + uitlaat

Wall coupling with adjustable handshower bracket
Coude de sortie avec support douchette réglable
Wandanschlußbogen mit verstellbarem Wandbrausehalter

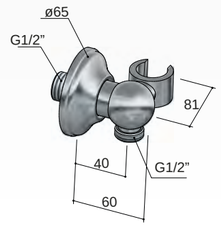

CR M510CR € 85,-

M201

Glijstang

Sliding rail for shower
Barre coulissante pour douche
Brausestange

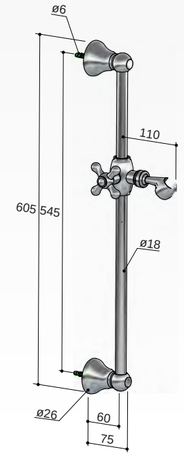

CR M201CR € 169,–

steekmaat 54,5 cm
volledig messing chroom 60,5 cm

M396

Handdouche nostalgisch

Monospray handshower
Douchette monojet
Monojet-Handbrause

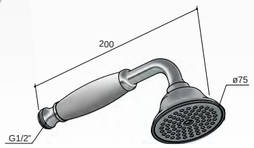

CR M396CR € 55,-

379L

Hoofddouche rond

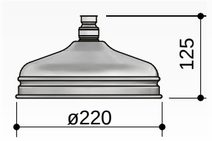

CR 379LCR € 305,–

M511

Wandsteun verstelbaar

Adjustable handshower bracket
Support douchette réglable
Verstellbarer Wandbrausehalter

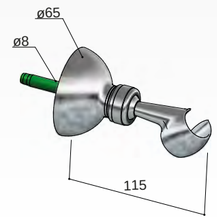

CR M511CR € 45,-

M250

Glijstang set compleet

Sliding rail for shower set
Barre coulissante pour douche set
Brausestange set

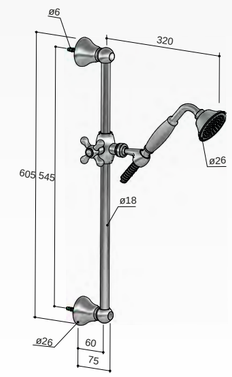

CR M250CR € 239,–

steekmaat 54,5 cm
volledig messing chroom 60,5 cm

M215 / M220

Doucheslang messing chroom

Flexible hose in metal
Flexible en métal
Metall-Brauseschlauch

CR M215CR 150 cm € 24,–
CR M220CR 200 cm € 35,–

M512

Wanduitlaat

Wall coupling
Coude de sortie
Wandanschlußbogen

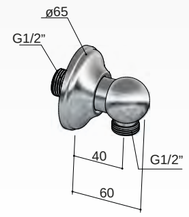

CR M512CR € 45,-

‘Terug naar de basis’

Gringo is een strakke kraan die in bijna elke badkamer goed tot z’n recht komt. De kraan wordt gekenmerkt door een tijdloze uitstraling en een hoge mate van gebruiksgemak. Het is een kraan zonder poespas, maar met de kwaliteit die van je Hotbath mag verwachten. Kortom, een kraan die zorgt voor jarenlang zorgeloos plezier in de badkamer.

Flower Power system

Gringo GR003

Wastafelmengkraan zonder waste

Washbasin mixer, without waste
Mitigeur de lavabo, sans vidage
Waschtisch-Einhandbatterie, ohne Ab- und Überlaufgarnitur

CR GR003CR € 99,–

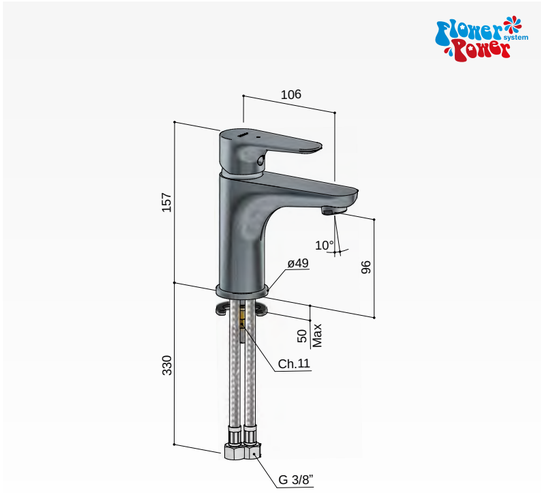

Clickplug met schroef

CR P710CR € 36,–
GN P710GN € 49,–

Hoekstopkraan met filter 1/2"

CR P2002CR € 40,–
GN P2002GN € 95,–

Gringo GR033

Douchemengkraan

Shower mixer
Mitigeur de douche
Einwand-Brausebatterie

CR GR033CR € 99,–

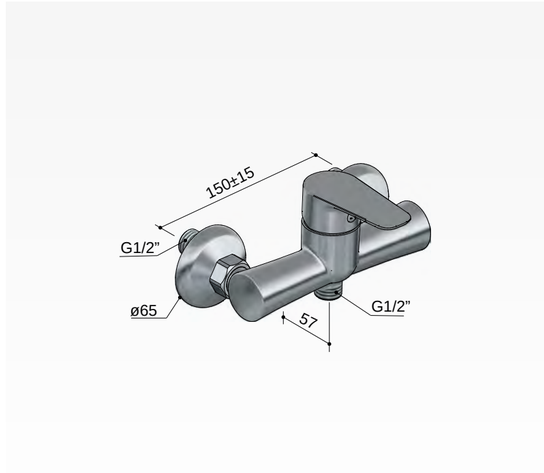

Gringo GR030

Badmengkraan

Bathtub mixer
Mitigeur bain-douche
Wannenmischer

CR GR030CR € 145,–

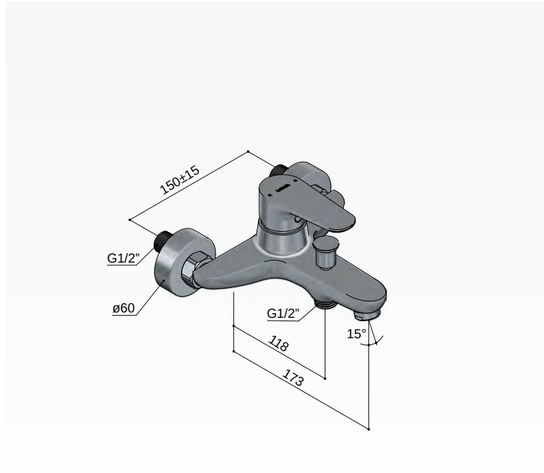

Badoverloop suggestie:
P032 *(zie pagina 298)*

CR P032CR € 99,–
GN P032GN € 155,–

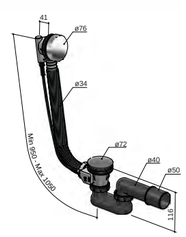

Gringo GR032

Inbouw douche/badmengkraan met automatische omstelinrichting

Concealed bath-shower shower mixer, with automatic diverter
Mitigeur bain-douche à encastrer, avec inverseur automatique
Einwand-Wannenbrausebatterie, für Wandeinbau, mit automatischem Umsteller

CR GR032CR € 159,–

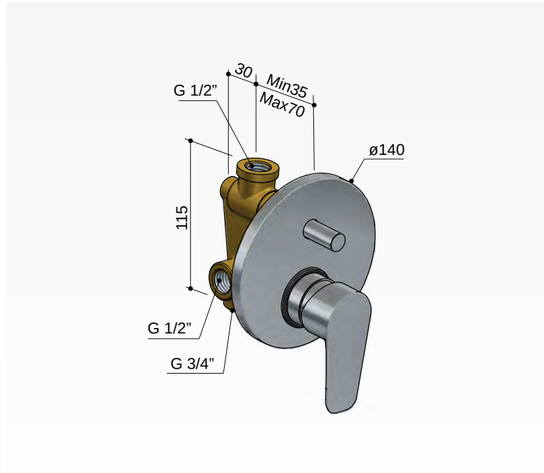

Gringo GR008

Opbouw thermostaat
met 1/2” doucheslang onderaansluiting

Wall-mounted thermostatic mixer for shower, without shower kit
Mitigeur thermostatique de douche mural, sans kit de douche
AP-Thermostat-Brausebatterie, ohne Handbrause und Duplex Halterung

CR GR008CR € 229,–

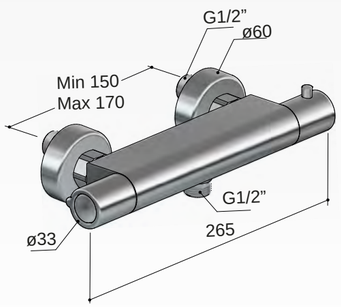

Gringo M260

Glijstang set Compleet Gringo
met 2 standen handdouche

Sliding rail, with 150 cm flexible hose and 2-jets handshower
Barre coulissante, avec flexible 150 cm et douchette à 2-jets
Brausestange, mit 150 cm Schlauch und 2-Strahl-Handbrause

CR M260CR € 135,–

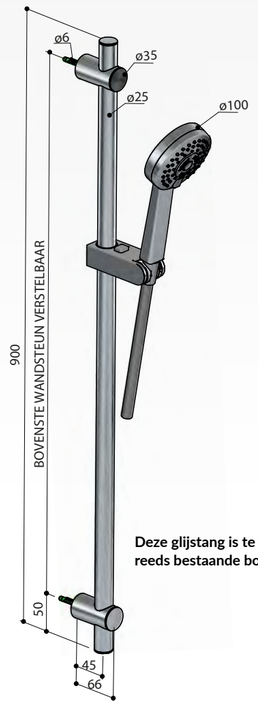

Deze glijstang is te monteren op reeds bestaande boorgaten.

‘Hotbath kwaliteit in de keuken’

De Fellow serie is speciaal ontworpen voor in de keuken. De keukenmengkranen hebben de kwaliteit en het gebruiksgemak dat je van Hotbath mag verwachten en maken het mogelijk om eenheid in een interieur aan te brengen. Qua design en functionaliteiten is er een ruime keus in modellen en soorten afwerkingen. Open keuken? Dan mag de kraan als eyecatcher zeker niet ontbreken. Bij Hotbath kies je uit maar liefst vijftien verschillende finishes waardoor deze altijd goed bij het interieur past. Ga voor hoogwaardige kwaliteit, ook in de keuken.

Adviesverkoopprijs exclusief btw

Fellow FKM1

Keukenmengkraan
met draaibare uitloop

Sink mixer
Mitigeur d'évier
Spültisch-Einhandbatterie

CR FKM1CR € 299,–
GN FKM1GN € 399,–

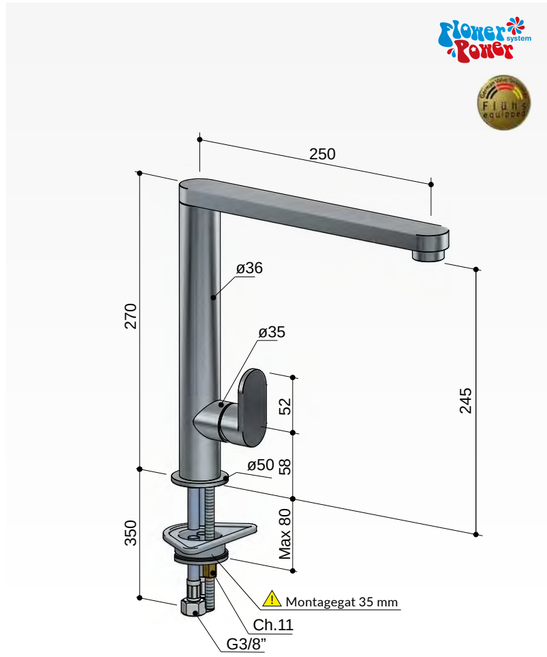

Hoekstopkraan met filter 1/2"

CR P2002CR € 40,–
GN P2002GN € 95,–

Fellow FKM2

Keukenmengkraan
met draaibare uitloop

Sink mixer
Mitigeur d'évier
Spültisch-Einhandbatterie

CR FKM2CR € 299,–
GN FKM2GN € 399,–

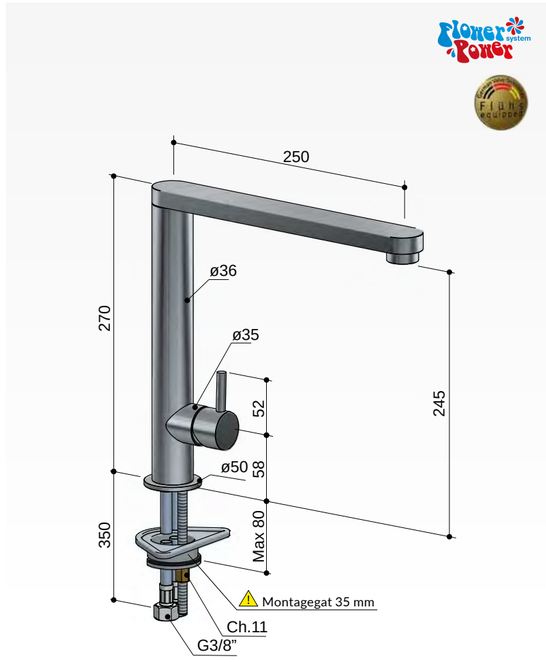

Hoekstopkraan met filter 1/2"

CR P2002CR € 40,–
GN P2002GN € 95,–

Fellow FKM3

Keukenmengkraan
met draaibare uitloop

Sink mixer
Mitigeur d'évier
Spültisch-Einhandbatterie

CR FKM3CR € 245,–
GN FKM3GN € 329,–

Hoekstopkraan met filter 1/2"

CR P2002CR € 40,–
GN P2002GN € 95,–

Fellow FKM4

Keukenmengkraan
met draaibare uitloop

Sink mixer
Mitigeur d'évier
Spültisch-Einhandbatterie

CR FKM4CR € 245,–
GN FKM4GN € 329,–

Hoekstopkraan met filter 1/2"

CR P2002CR € 40,–
GN P2002GN € 95,–

Fellow FKM8

Keukenmengkraan
met draaibare uitloop

Sink mixer
Mitigeur d'évier
Spültisch-Einhandbatterie

CR FKM8CR	€	240,–
GN FKM8GN	€	325,–

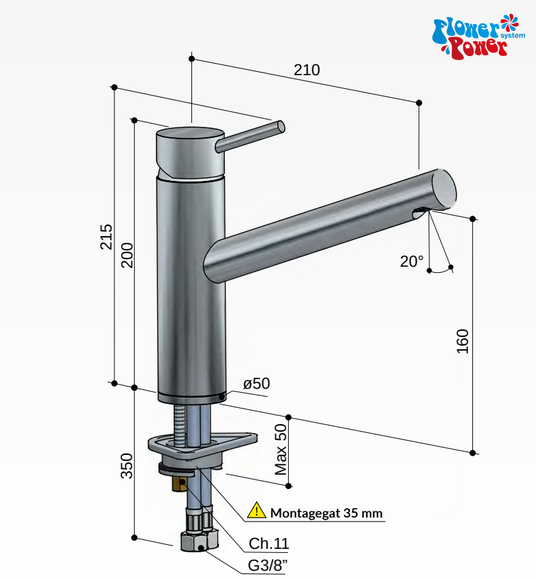

Hoekstopkraan met filter 1/2"

CR P2002CR	€	40,–
GN P2002GN	€	95,–

Fellow FKM10

Keukenmengkraan met draaibare uitloop
en uittrekbare handdouche

Sink Mixer with pull-out shower
Mélangeur de cuisine avec canapé-douche
Küchenarmatur mit ausziehbarer Dusche

CR FKM10CR	€	310,–
GN FKM10GN	€	375,–

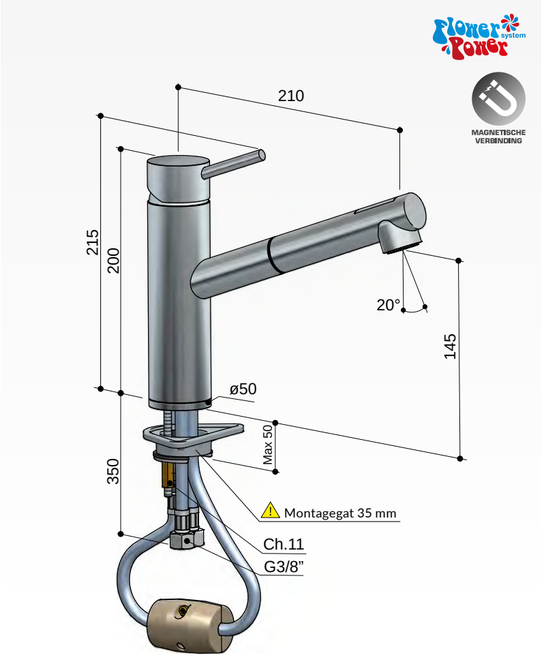

Hoekstopkraan met filter 1/2"

CR P2002CR	€	40,–
GN P2002GN	€	95,–

Fellow FKM11

Keukenmengkraan met flexibele uitneembare
handdouche RVS 316 (stainless steel)

Sink mixer with flexible spout
Mitigeur d'évier
Spültisch-Einhandbatterie

IN FKM11IN	€	925,–	RVS Glans
IX FKM11IX	€	845,–	RVS Geborsteld

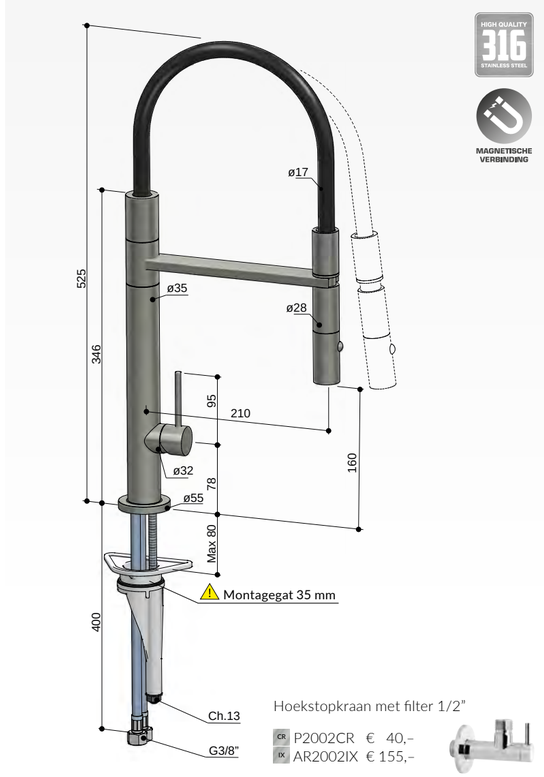

Hoekstopkraan met filter 1/2"

CR P2002CR	€	40,–
IX AR2002IX	€	155,–

Fellow FKM12

Keukenmengkraan met draaibare uitloop en uittrekbare handdouche

Sink Mixer with pull-out shower
Mélangeur de cuisine avec canapé-douche
Küchenarmatur mit ausziehbarer Dusche

CR FKM12CR	€	265,–
GN FKM12GN	€	329,–

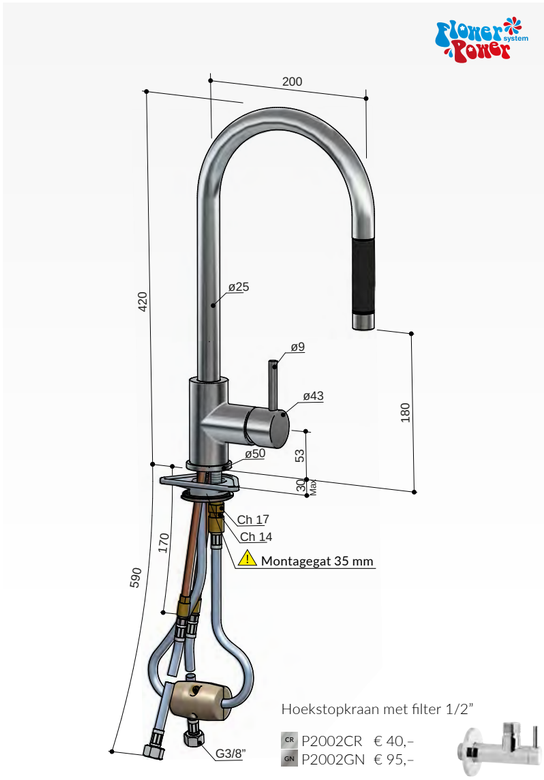

Hoekstopkraan met filter 1/2"

CR P2002CR	€	40,–
GN P2002GN	€	95,–

Fellow FKM13

Keukenmengkraan met draaibare uitloop en flexibele uitneembare handdouche

Sink mixer with flexible spout
Mitigeur d'évier
Spültisch-Einhandbatterie

CR FKM13CR	€	325,–
GN FKM13GN	€	395,–

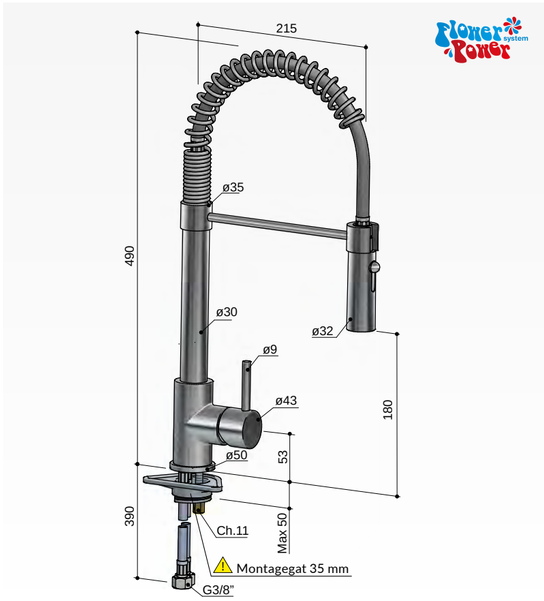

Hoekstopkraan met filter 1/2"

CR P2002CR	€	40,–
GN P2002GN	€	95,–

Amice A040

Keukenmengkraan met draaibare uitloop

Sink mixer
Mitigeur d'évier
Spültisch-Einhandbatterie

CR A040CR	€	169,–
GN A040GN	€	235,–

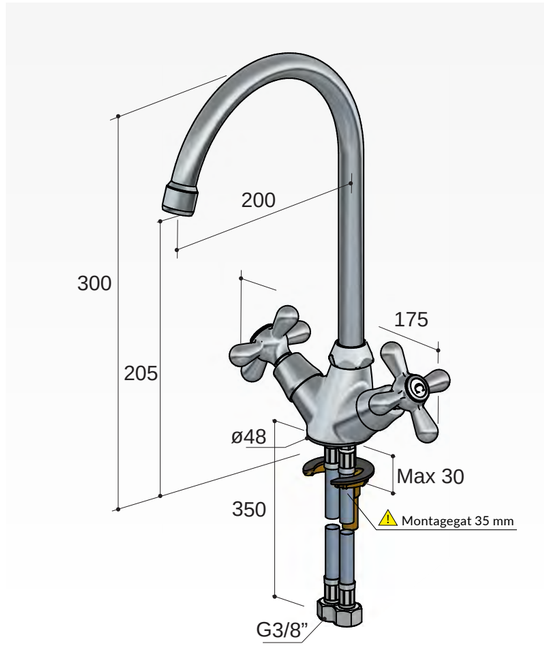

Hoekstopkraan met filter 1/2"

CR P2002CR	€	40,–
GN P2002GN	€	95,–

Buddy B040

Keukenmengkraan met draaibare uitloop

Sink mixer
Mitigeur d'évier
Spültisch-Einhandbatterie

CR B040CR	€	249,–
GN B040GN	€	319,–

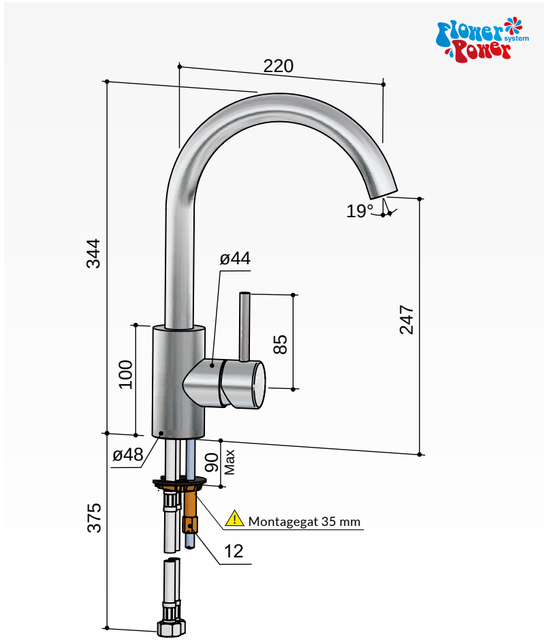

Hoekstopkraan met filter 1/2"

CR P2002CR	€	40,–
GN P2002GN	€	95,–

Cobber CB040

Keukenmengkraan
met draaibare uitloop

Sink mixer, with swivel spout
Mitigeur d'évier, avec bec mobile
Spültisch-Einhandbatterie, mit Schwenkauslauf

CB040..

CR	GN NI NB BB AB WH BC BL	RG AI BK	NBP BBP BCP
€ 249,–	€ 319,–	€ 399,–	€ 575,–

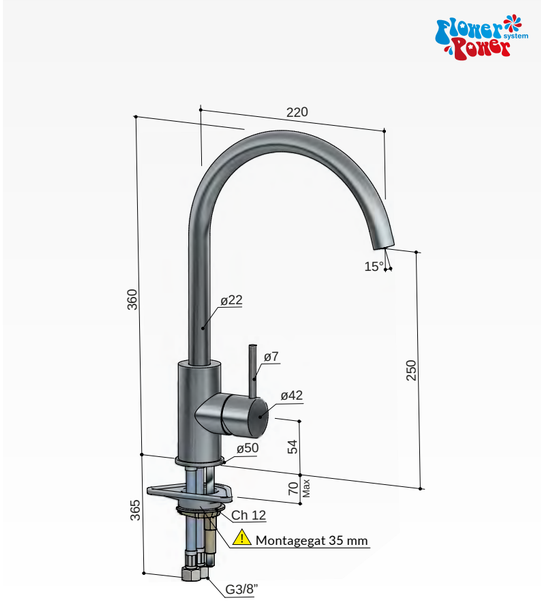

Hoekstopkraan met filter 1/2"

CR P2002CR € 40,–
GN P2002GN € 95,–

Cobber CB041

Keukenmengkraan
met draaibare uitloop

Sink mixer, with swivel spout
Mitigeur d'évier, avec bec mobile
Spültisch-Einhandbatterie, mit Schwenkauslauf

CB041..

CR	GN NI NB BB AB WH BC BL	RG AI BK	NBP BBP BCP
€ 249,–	€ 319,–	€ 399,–	€ 575,–

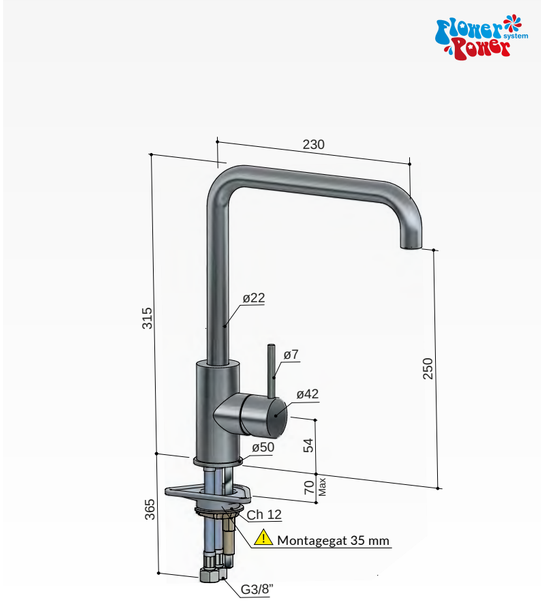

Hoekstopkraan met filter 1/2"

CR P2002CR € 40,–
GN P2002GN € 95,–

Fellow FKM14

Keukenmengkraan met draaibare uitloop
en uittrekbare handdouche

Sink Mixer with pull-out shower
Mélangeur de cuisine avec canapé-douche
Küchenarmatur mit ausziehbarer Dusche

FKM14..

CR	GN NI NB BB AB WH BC BL	RG AI BK
€ 339,–	€ 425,–	€ 455,–

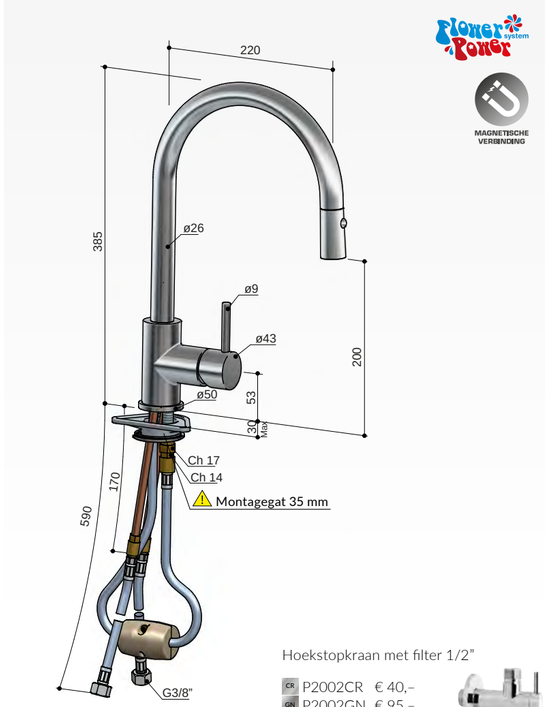

Hoekstopkraan met filter 1/2"

CR P2002CR € 40,–
GN P2002GN € 95,–

Fellow FKM19

Keukenmengkraan driegats met draaibare uitloop
en uitneembare handdouche

Sink Mixer with pull-out shower
Mélangeur de cuisine avec canapé-douche
Küchenarmatur mit ausziehbarer Dusche

FKM19..

CR	GN NI NB BB AB WH BC BL	RG AI BK
€ 519,–	€ 675,–	€ 745,–

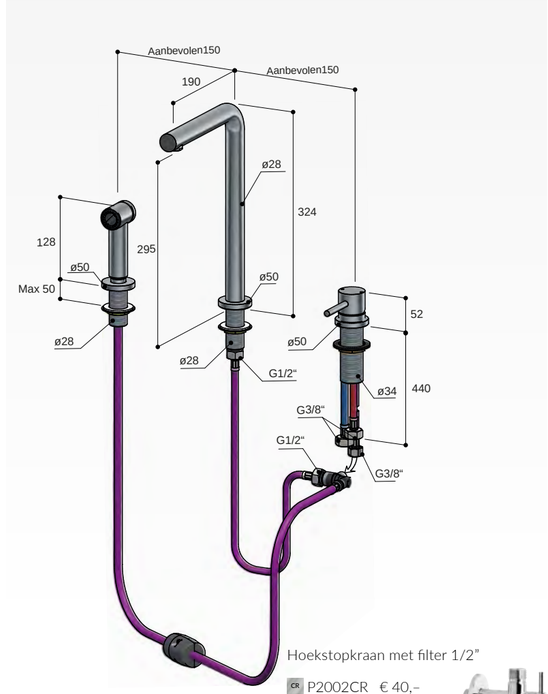

Hoekstopkraan met filter 1/2"

CR P2002CR € 40,–
GN P2002GN € 95,–

Cobber CX040

Keukenmengkraan
met draaibare uitloop

Sink mixer, with swivel spout
Mitigeur d'évier, avec bec mobile
Spültisch-Einhandbatterie, mit Schwenkauslauf

CX040..

CR	GN BL	BBP
€ 269,–	€ 345,–	€ 669,–

Hoekstopkraan met filter 1/2"

CR P2002CR € 40,–
GN P2002GN € 95,–

Cobber CX041

Keukenmengkraan
met draaibare uitloop

Sink mixer, with swivel spout
Mitigeur d'évier, avec bec mobile
Spültisch-Einhandbatterie, mit Schwenkauslauf

CX041..

CR	GN BL	BBP
€ 269,–	€ 345,–	€ 669,–

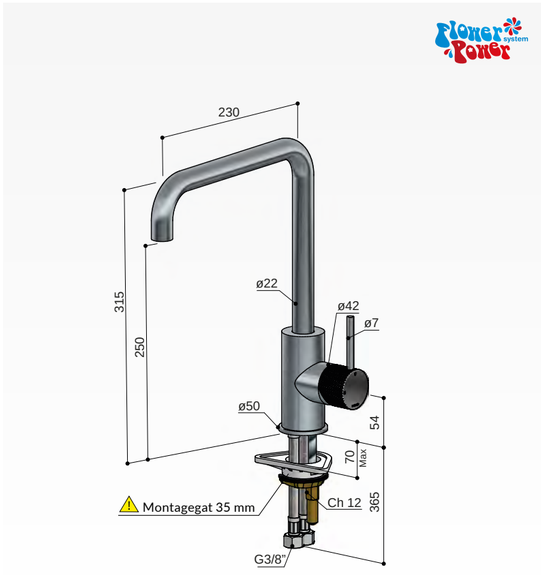

Hoekstopkraan met filter 1/2"

CR P2002CR € 40,–
GN P2002GN € 95,–

'Fonteinkranen met finesse'

Dit is de serie waar het voor Hotbath allemaal mee begon. De kranen zijn tot in detail geperfectioneerd en bieden een zeer ruime keuze in modellen en afwerkingen. Een groot aantal fonteinkranen zijn zelfs in vijftien finishes verkrijgbaar. Op deze manier ervaart u hetzelfde comfort én design in zowel badkamer als het toilet.

Adviesverkoopprijzen exclusief btw

Dude E001

Fonteinkraan

Coldwater tap
Robinet eau froide
Kaltwasserventil

CR	GN NI NB BB AB WH BC BL	RG AI BK	NBP BBP BCP
€ 95,–	€ 135,–	€ 155,–	€ 259,–

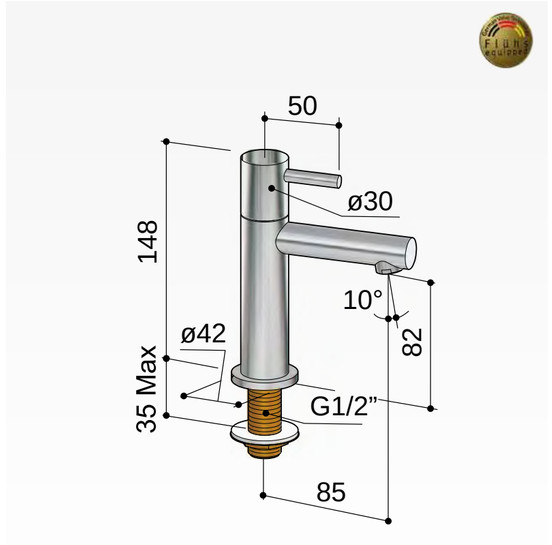

Always-Open plug
met schroef

CR P708CR € 29,–
GN P708GN € 45,–

Hoekstopkraan met filter 1/2”

CR P2002CR € 40,–
GN P2002GN € 95,–

Dude U001

Fonteinkraan

Coldwater tap
Robinet eau froide
Kaltwasserventil

CR	GN NI NB BB AB WH BC BL	RG AI BK	NBP BBP BCP
€ 109,–	€ 139,–	€165,–	€ 275,–

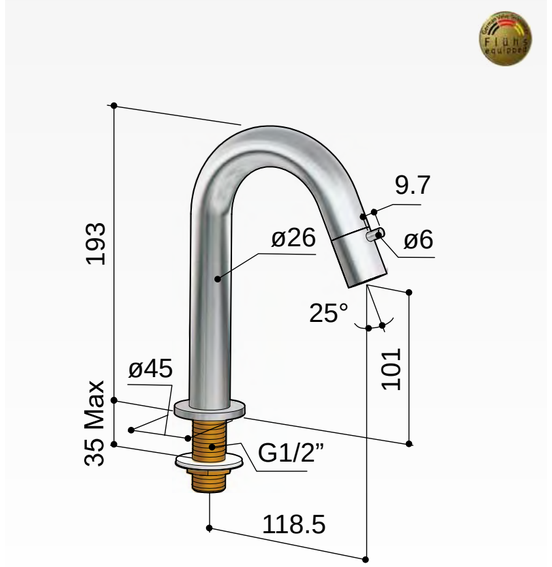

Always-Open plug
met schroef

CR P708CR € 29,–
GN P708GN € 45,–

Hoekstopkraan met filter 1/2”

CR P2002CR € 40,–
GN P2002GN € 95,–

Dude UW001

Fonteinkraan wandmodel inkortbaar

Coldwater tap
Robinet eau froide
Kaltwasserventil

CR	GN NI NB BB AB WH BC BL	RG AI BK	NBP BBP BCP
€ 130,–	€ 169,–	€ 189,–	€ 275,–

Always-Open plug
met schroef

CR P708CR € 29,–
GN P708GN € 45,–

Dude V001

Fonteinkraan

Coldwater tap
Robinet eau froide
Kaltwasserventil

CR	GN
€ 95,–	€ 135,–

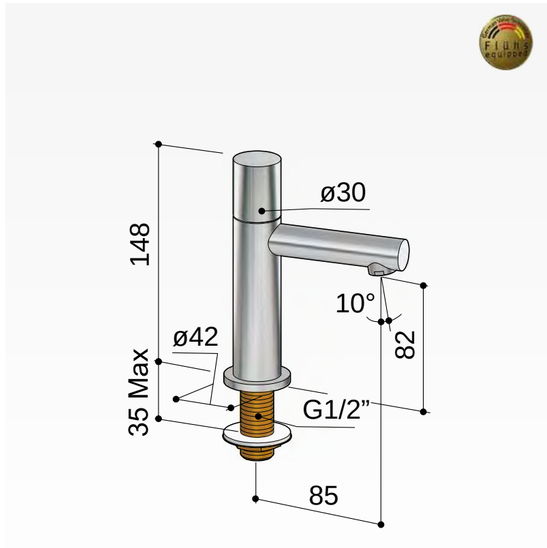

Always-Open plug
met schroef

CR P708CR € 29,–
GN P708GN € 45,–

Hoekstopkraan met filter 1/2”

CR P2002CR € 40,–
GN P2002GN € 95,–

Dude P001

Fonteinkraan

Coldwater tap
Robinet eau froide
Kaltwasserventil

CR	GN
€ 115,–	€ 149,-

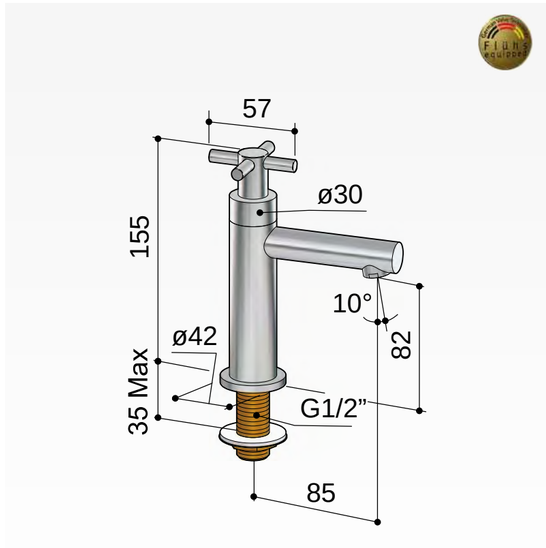

Always-Open plug
met schroef

CR P708CR € 29,–
GN P708GN € 45,–

Hoekstopkraan met filter 1/2”

CR P2002CR € 40,–
GN P2002GN € 95,–

Dude Q001

Fonteinkraan

Coldwater tap
Robinet eau froide
Kaltwasserventil

CR	GN
€ 175,–	€ 209,–

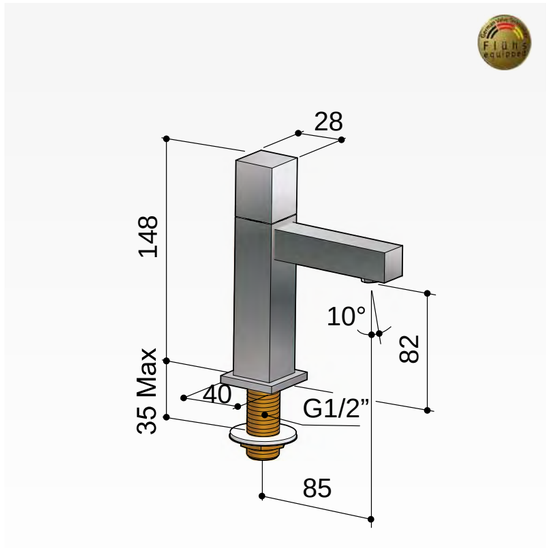

Always-Open plug
met schroef

CR P708CR € 29,–
GN P708GN € 45,–

Hoekstopkraan met filter 1/2”

CR P2004CR € 75,-
GN P2004GN € 110,–

Dude Y001

Fonteinkraan

Coldwater tap
Robinet eau froide
Kaltwasserventil

CR	GN
€ 155,–	€ 199,–

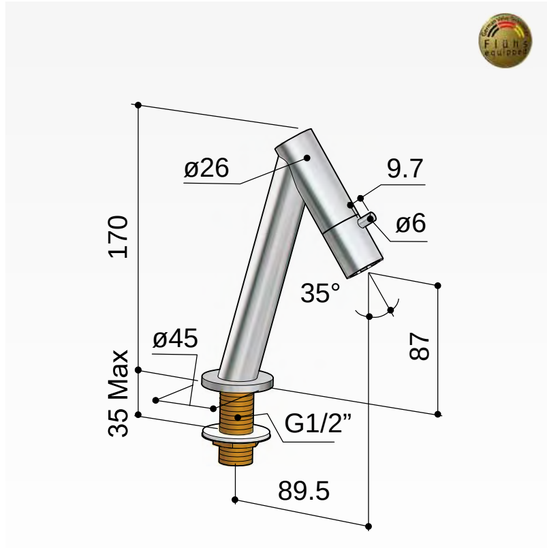

Always-Open plug
met schroef

CR P708CR € 29,–
GN P708GN € 45,–

Hoekstopkraan met filter 1/2”

CR P2002CR € 40,–
GN P2002GN € 95,–

Dude EW001

Fonteinkraan wandmodel

Coldwater tap
Robinet eau froide
Kaltwasserventil

CR	GN
€ 95,–	€ 135,–

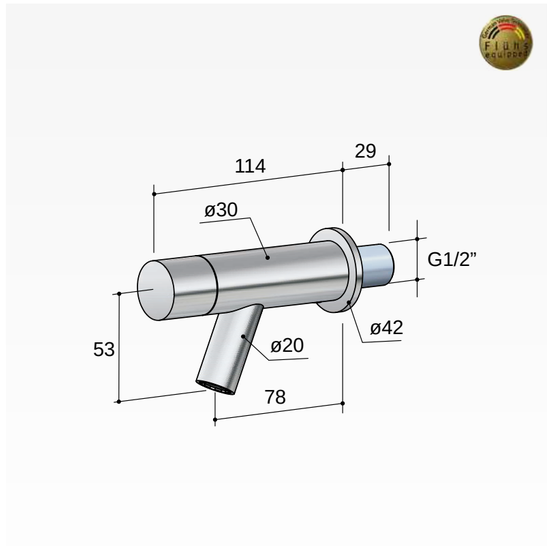

Always-Open plug
met schroef

CR P708CR € 29,–
GN P708GN € 45,–

Dude QW001

Fonteinkraan wandmodel

Coldwater tap
Robinet eau froide
Kaltwasserventil

CR	GN
€ 145,–	€ 199,–

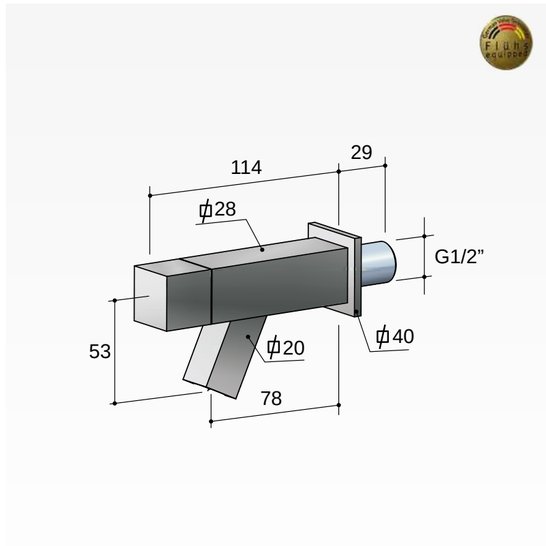

Always-Open plug
met schroef

CR P708CR € 29,–
GN P708GN € 45,–

Dude EH001

Fonteinkraan hoog model

Coldwater tap
Robinet eau froide
Kaltwasserventil

CR	GN
€ 155,–	€ 205,–

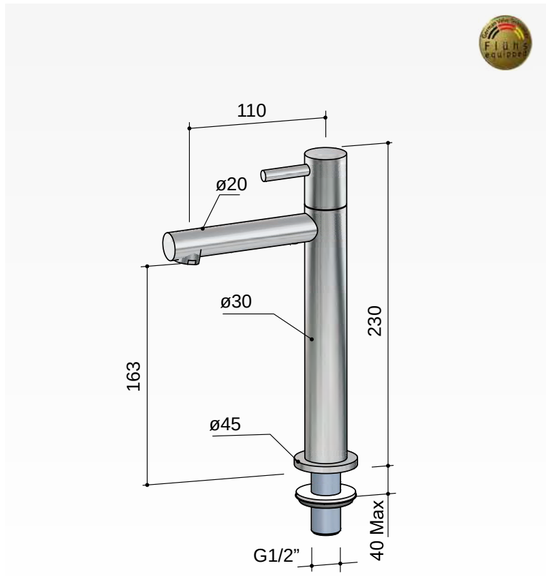

Always-Open plug
met schroef

CR P708CR € 29,–
GN P708GN € 45,–

Hoekstopkraan met filter 1/2”

CR P2002CR € 40,–
GN P2002GN € 95,–

Dude QH001

Fonteinkraan hoog model

Coldwater tap
Robinet eau froide
Kaltwasserventil

CR	GN
€ 209,–	€ 249,–

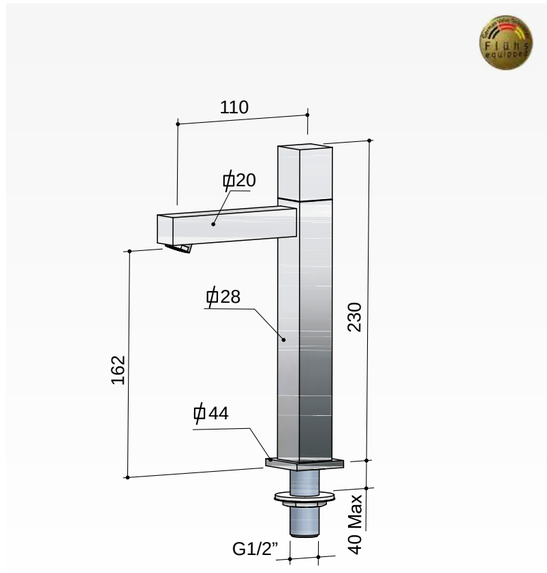

Always-Open plug
met schroef

CR P708CR € 29,–
GN P708GN € 45,–

Hoekstopkraan met filter 1/2”

CR P2004CR € 75,-
GN P2004GN € 110,–

Buddy B002

Wastafelmengkraan zonder waste klein model

Washbasin mixer, without waste
Mitigeur de lavabo, sans vidage
Waschtisch-Einhandbatterie, ohne Ab- und Überlaufgarnitur

CR	GN
€ 140,–	€ 185,–

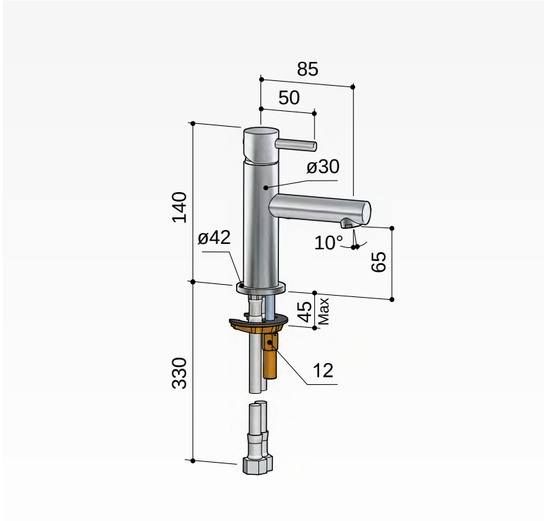

Always-Open plug
met schroef

CR P708CR € 29,–
GN P708GN € 45,–

Hoekstopkraan met filter 1/2"

CR P2002CR € 40,–
GN P2002GN € 95,–

Bloke Q002

Wastafel mengkraan klein model

Washbasin mixer, without waste
Mitigeur de lavabo, sans vidage
Waschtisch-Einhandbatterie, ohne Ab- und Überlaufgarnitur

CR	GN
€ 199,–	€ 239,–

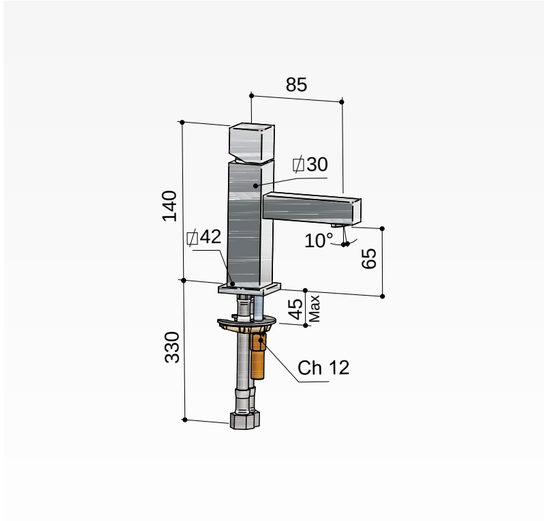

Always-Open plug
met schroef

CR P708CR € 29,–
GN P708GN € 45,–

Hoekstopkraan met filter 1/2"

CR P2004CR € 75,-
GN P2004GN € 110,–

'Pure wellness in je badkamer'

De serie Mate zorgt voor dé wellnessbeleving in uw badkamer. Optimaal comfort staat centraal bij onze hoofd- en handdouches. De hoogwaardige strakke vormgeving, chique uitstraling en de eindeloze mogelijkheden complimenteren elke luxe badkamer. Van één of meerdere cascades, bodyjets, nevel functie of een combinatie van meerdere mogelijkheden. In ons Mate programma vindt u het, en wel in diverse maten en vormen.

Onze hoofddouches uitgerust met ledverlichting zorgen voor een ontspannend of juist een energiek effect. Ook is het zelfs mogelijk om onder de douche te genieten van uw eigen muziek dankzij vier ingebouwde bluetooth speakers. Met onze inbouw-thermostaten van "Mate High-Flow" kunt u de diverse opties tegelijkertijd combineren tot een luxe configuratie met een hoogwaardige afwerking.

ECOAIR SYSTEM
SPS® SHOWER POWER SYSTEM

Adviesverkoopprijs exclusief btw

Mate Doucheprogramma

ECOAIR SYSTEM

Een forse besparing op het watergebruik en optimaal comfort door enkel lucht toe te voegen aan het water. Dat is het Ecoair systeem! In het kogelgewricht is een vernauwing aangebracht, waardoor het passerende water een snelheidsverhoging ondergaat. Hierdoor ontstaat een drukverlaging, waardoor lucht wordt aangezogen en wordt vermengd met het water. Ook wel bekend als het **venturi-effect**. Bij iedere opbouwhoofd-douches geniet men van het Eco-air systeem.

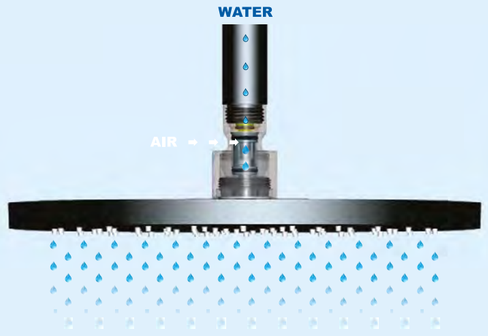

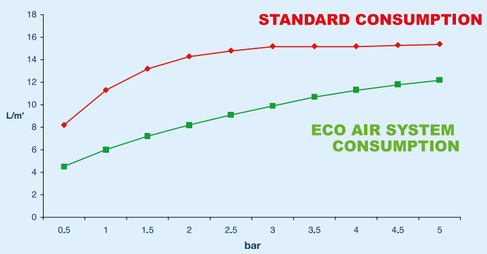

SPS® SHOWER POWER SYSTEM

Met een minimale waterhoeveelheid maximaal douchecomfort, dat is het Shower Power System (SPS). Het SPS-systeem zorgt voor een gelijke verdeling van het water binnen de douchekop, waardoor er met een minimale toevoer een aangename douchebeleving ontstaat. Hiervoor wordt gebruik gemaakt van een gepatenteerd cartridge membraam systeem welke zich in de douchekop bevindt. Ieder product dat beschikt over het Shower Power System is voorzien van het SPS-logo. In alle hoofddouches (M100 en M200) met een diameter van 20 centimeter, is er minimaal een CW3 ketel systeem benodigd. De grotere hoofddouches (25cm en groter) werkt deze comfortabel bij een wateraanvoer van 12 ltr/min. Dit vereist minimaal een CW4 systeem of hoger. Bij iedere douchekop, voorzien van het SPS-system, vindt u een doorstroomtabel.

Mate IBS25

REGEN

Complete High Flow thermostatische douche InBouwSet met 2 stopkranen

Thermostatic shower set complete with 2 stop valves
Set de douche encastré thermostatique complet avec 2 robinets d'arrêt
Thermostat set komplett mit 2 UP-Ventilen

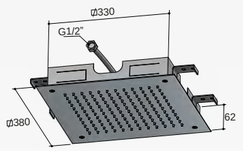

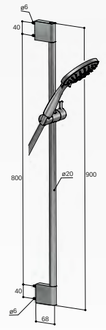

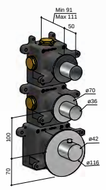

Standaardset IBS25

Bestaande uit:

MHF002:	High Flow inbouwbox met 2 stopkranen	€ 745
MHF012CR:	Afbouwdeel	€ 185
M015CR:	Doucheslang	€ 24
M375CR:	Handdouche	€ 75
M110CR:	Inbouw hoofddouche	€ 1.145
M305CR:	Glijstang 90 cm met geïntegreerde uitlaat	€ 119
	Totaalprijs IBS25 **CR**	€ 2.293
	Totaalprijs IBS25 **GN**	€ 2.682

Mate IBS26

PILAAR REGEN

Complete thermostatische douche InBouwSet met 3 stopkranen en hoofddouche met water pillar

Thermostatic shower set complete with 3 stop valves
Set de douche encastré thermostatique complet avec 3 robinets d'arrêt
Thermostat set komplett mit 3 UP-Ventilen

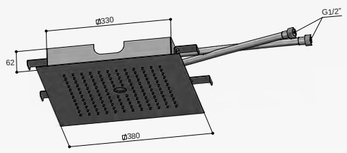

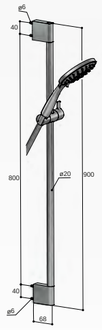

Standaardset IBS26

Bestaande uit:

MHF003:	High Flow inbouwbox met 3 stopkranen	€ 935
MHF013CR:	Afbouwdeel	€ 205
M015CR:	Doucheslang	€ 24
M375CR:	Handdouche	€ 75
M148CR:	Inbouw hoofddouche	€ 1.250
M305CR:	Glijstang 90 cm met geïntegreerde uitlaat	€ 119
	Totaalprijs IBS26 **CR**	€ 2.489
	Totaalprijs IBS26 **GN**	€ 3.002

Mate High Flow thermostaten

High Performance
- Grote waterdoorlaat, ook bij lage druk (3/4 aansluitingen).
- High Flow thermostaat element voor direct gewenste temperatuur, hierdoor groot comfort tijdens het douchen.
- Meerdere stopkranen tegelijk te gebruiken voor een fantastische douche ervaring.
- Alle afbouwdelen volledig messing.

Smart features
- Inbouw thermostaatkranen zowel horizontaal als verticaal te monteren.
- Aansluitpunten aan beide zijden van het omstel. Hierdoor eenvoudige installatie.
- Kunststof beschermkap tijdens installatie.
- Warm- en koudaansluiting aan de onderzijde van de inbouwbox.
- Inbouwbox envoudig te monteren en goed waterpas te stellen. Dit om installatiefouten te voorkomen.
- Verschillende afbouwdelen mogelijk.

bar	DOORSTROMING (L / min.)				
	therm. met 1 stopkraan	therm. met 2 stopkranen	therm. met 3 stopkranen	therm. met 4 stopkranen	therm. met 5 stopkranen
0,2	9,5	10,8	10,9	10,9	11
0,5	16,1	20,2	21	21,2	21,3
1	23,2	29,5	30,6	31,1	31,2
2	33,1	41,8	42	42,1	42,2
3	40,5	51	51,2	51,4	51,4
4	46,7	58,4	58,6	59	59,2
5	52	63,8	65,3	65,8	66,2

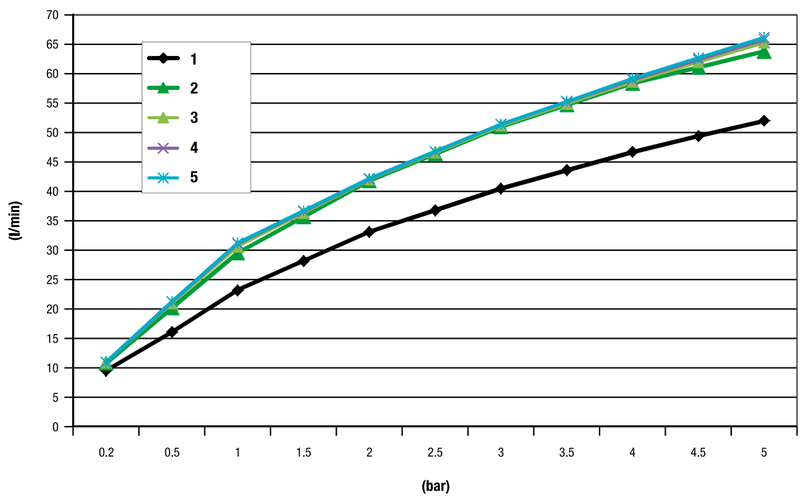

Voorbeelden van toepassingen

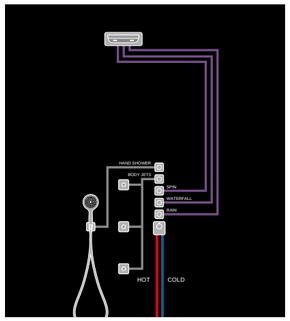

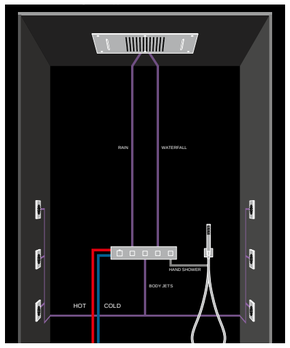

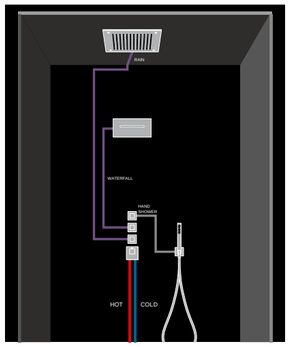

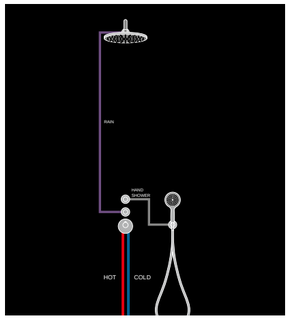

MHR1

High Flow thermostaat met 1 stopkraan

MHF001 (inbouwbox) + MHF011.. (afbouwdeel)

CR	GN
€ 710,–	€ 805,–

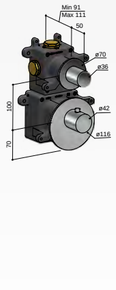

High Flow inbouwbox
met 1 stopkraan
MHF001 € 545,–

Afbouwdeel
CR MHF011CR € 165,–
GN MHF011GN € 260,–

MHR2

High Flow thermostaat met 2 stopkranen

MHF002 (inbouwbox) + MHF012.. (afbouwdeel)

CR	GN
€ 930,–	€ 1.055,–

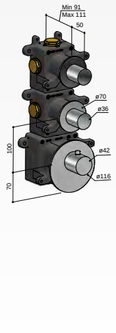

High Flow inbouwbox
met 2 stopkranen
MHF002 € 745,–

Afbouwdeel
CR MHF012CR € 185,–
GN MHF012GN € 310,–

MHR3

High Flow thermostaat met 3 stopkranen

MHF003 (inbouwbox) + MHF013.. (afbouwdeel)

CR	GN
€ 1.140,–	€ 1.295,–

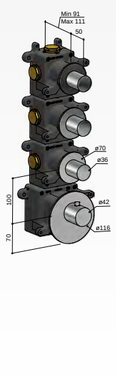

High Flow inbouwbox
met 3 stopkranen
MHF003 € 935,–

Afbouwdeel
CR MHF013CR € 205,–
GN MHF013GN € 360,–

MHR4

High Flow thermostaat met 4 stopkranen

MHF004 (inbouwbox) + MHF014.. (afbouwdeel)

CR	GN
€ 1.360,–	€ 1.540,–

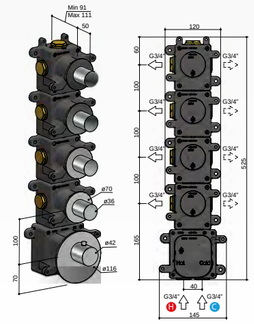

High Flow inbouwbox
met 4 stopkranen
MHF004 € 1.130,–

Afbouwdeel
CR MHF014CR € 230,–
GN MHF014GN € 410,–

MHR5

High Flow thermostaat met 5 stopkranen

MHF005 (inbouwbox) + MHF015.. (afbouwdeel)

CR	GN
€ 1.585,–	€ 1.785,–

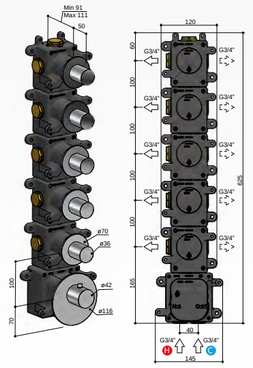

High Flow inbouwbox
met 5 stopkranen
MHF005 € 1.325,–

Afbouwdeel
CR MHF015CR € 260,–
GN MHF015GN € 460,–

Alle High Flow thermostaatkranen zijn zowel horizontaal als verticaal te monteren.

MHRQ1

High Flow thermostaat met 1 stopkraan

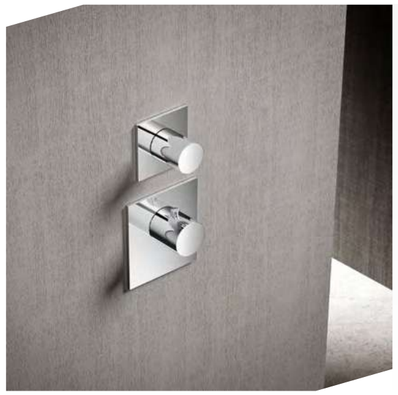

MHF001 (inbouwbox) + MHF021.. (afbouwdeel)

CR	GN
€ 710,–	€ 805,–

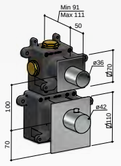

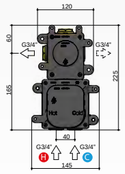

High Flow inbouwbox met 1 stopkraan
MHF001 € 545,–

Afbouwdeel
CR MHF021CR € 165,–
GN MHF021GN € 260,–

MHRQ2

High Flow thermostaat met 2 stopkranen

MHF002 (inbouwbox) + MHF022.. (afbouwdeel)

CR	GN
€ 945,–	€ 1.055,–

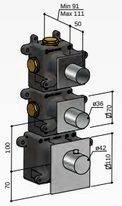

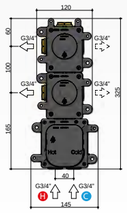

High Flow inbouwbox met 2 stopkranen
MHF002 € 745,–

Afbouwdeel
CR MHF022CR € 200,–
GN MHF022GN € 310,–

MHRQ3

High Flow thermostaat met 3 stopkranen

MHF003 (inbouwbox) + MHF023.. (afbouwdeel)

CR	GN
€ 1.220,–	€ 1.370,–

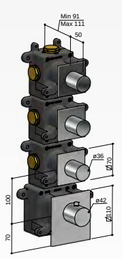

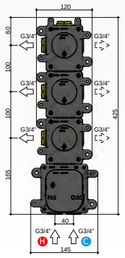

High Flow inbouwbox met 3 stopkranen
MHF003 € 995,–

Afbouwdeel
CR MHF023CR € 225,–
GN MHF023GN € 375,–

MHRQ4

High Flow thermostaat met 4 stopkranen

MHF004 (inbouwbox) + MHF024.. (afbouwdeel)

CR	GN
€ 1.380,–	€ 1.555,–

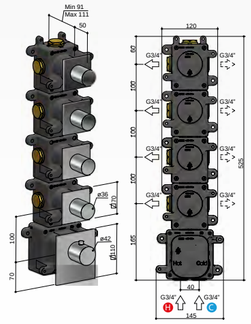

High Flow inbouwbox met 4 stopkranen
MHF004 € 1.130,–

Afbouwdeel
CR MHF024CR € 250,–
GN MHF024GN € 425,–

MHRQ5

High Flow thermostaat met 5 stopkranen

MHF005 (inbouwbox) + MHF025.. (afbouwdeel)

CR	GN
€ 1.620,–	€ 1.800,–

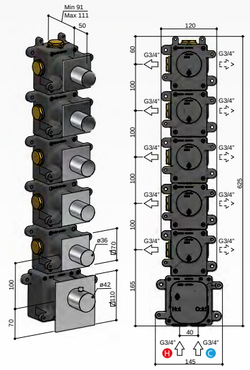

High Flow inbouwbox met 5 stopkranen
MHF005 € 1.325,–

Afbouwdeel
CR MHF025CR € 295,–
GN MHF025GN € 475,–

Alle High Flow thermostaatkranen zijn zowel horizontaal als verticaal te monteren.

MHQ1

High Flow thermostaat met 1 stopkraan

MHF001 (inbouwbox) + MHF031.. (afbouwdeel)

CR	GN
€ 710,–	€ 805,–

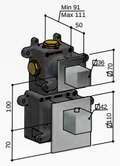

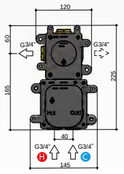

High Flow inbouwbox met 1 stopkraan
MHF001 € 545,–

Afbouwdeel
CR MHF031CR € 165,–
GN MHF031GN € 260,–

MHQ2

High Flow thermostaat met 2 stopkranen

MHF002 (inbouwbox) + MHF032.. (afbouwdeel)

CR	GN
€ 945,–	€ 1.055,–

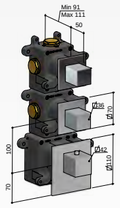

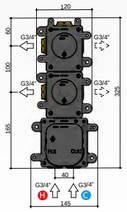

High Flow inbouwbox met 2 stopkranen
MHF002 € 745,–

Afbouwdeel
CR MHF032CR € 200,–
GN MHF032GN € 310,–

MHQ3

High Flow thermostaat met 3 stopkranen

MHF003 (inbouwbox) + MHF033.. (afbouwdeel)

CR	GN
€ 1.170,–	€ 1.310,–

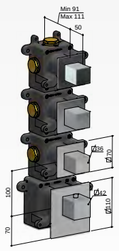

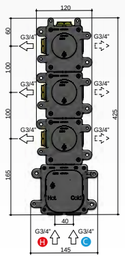

High Flow inbouwbox met 3 stopkranen
MHF003 € 935,–

Afbouwdeel
CR MHF033CR € 235,–
GN MHF033GN € 375,–

MHQ4

High Flow thermostaat met 4 stopkranen

MHF004 (inbouwbox) + MHF034.. (afbouwdeel)

CR	GN
€ 1.390,–	€ 1.560,–

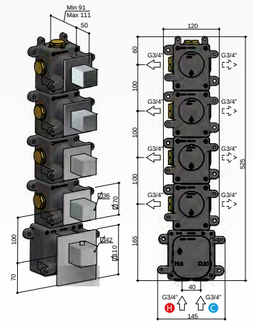

High Flow inbouwbox met 4 stopkranen
MHF004 € 1.130,–

Afbouwdeel
CR MHF034CR € 260,–
GN MHF034GN € 430,–

MHQ5

High Flow thermostaat met 5 stopkranen

MHF005 (inbouwbox) + MHF035.. (afbouwdeel)

CR	GN
€ 1.560,–	€ 1.725,–

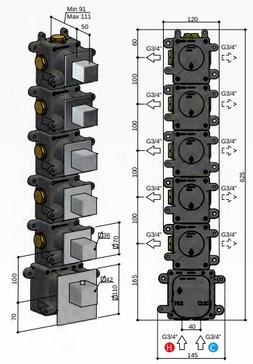

High Flow inbouwbox met 5 stopkranen
MHF005 € 1.265,–

Afbouwdeel
CR MHF035CR € 300,–
GN MHF035GN € 480,–

Alle High Flow thermostaatkranen zijn zowel horizontaal als verticaal te monteren.

M100

REGEN

Rond 200 mm

ECOAIR SYSTEM
SPS SHOWER POWER SYSTEM

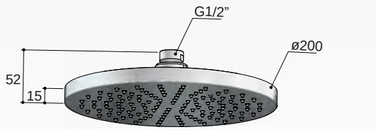

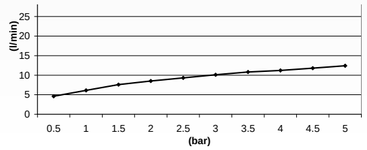

opbouw t.b.v. plafondbuis of wandarm

CR M100CR € 180,–
GN M100GN € 230,–

M198

REGEN

Rond 240 mm (slechts 5 mm dik!)

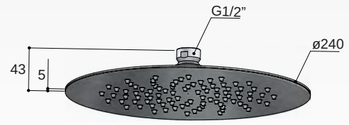

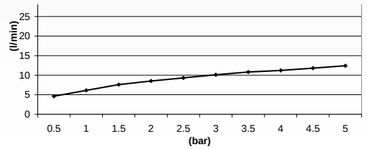

opbouw t.b.v. plafondbuis of wandarm

CR M198CR € 275,–
GN M198GN € 305,–

M105

REGEN

Rond 250 mm

ECOAIR SYSTEM
SPS SHOWER POWER SYSTEM

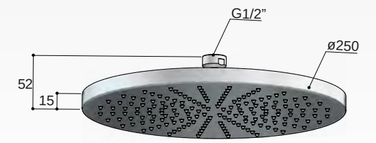

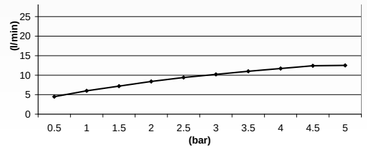

opbouw t.b.v. plafondbuis of wandarm

CR M105CR € 315,–
GN M105GN € 390,–

M199

REGEN

Rond 300 mm (slechts 5 mm dik!)

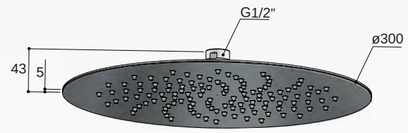

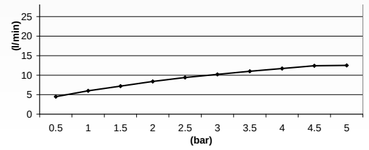

opbouw t.b.v. plafondbuis of wandarm

CR M199CR € 315,–
GN M199GN € 375,–

M106

REGEN

Rond 300 mm

ECOAIR SYSTEM
SPS SHOWER POWER SYSTEM

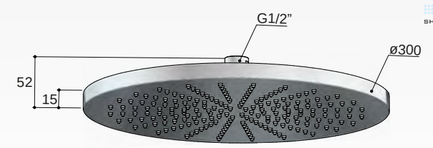

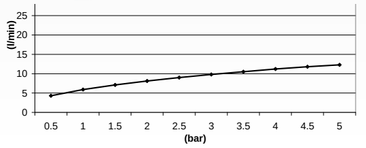

opbouw t.b.v. plafondbuis of wandarm

CR M106CR € 385,–
GN M106GN € 500,–

M522*

REGEN

Vierkant 250 mm

ECOAIR SYSTEM
SPS SHOWER POWER SYSTEM

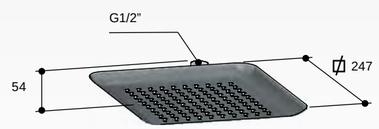

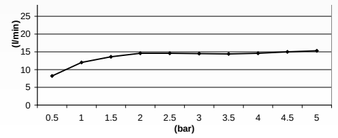

ABS kunststof

opbouw t.b.v. plafondbuis of wandarm

CR M522CR € 130,–
GN M522GN € 269,–

Producten met een * zijn uitlopend - *Adviesverkoopprijs exclusief btw*

Voor meer productinformatie zie www.hotbath.nl

M385

NORMAAL

Hoofdddouche rond ø13 cm inclusief wandarm

ECOAIR SYSTEM

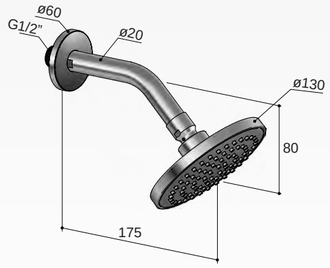

ABS kunststof

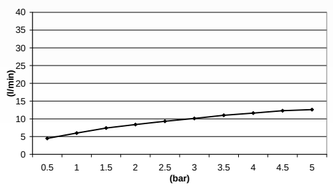

CR M385CR € 105,–
GN M385GN € 169,–

M169

BRUISEND MASSAGE NORMAAL

3 Standen hoofddouche rond ø13 cm inclusief wandarm

ECOAIR SYSTEM

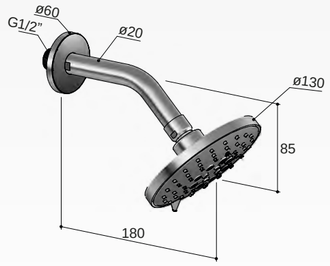

ABS kunststof

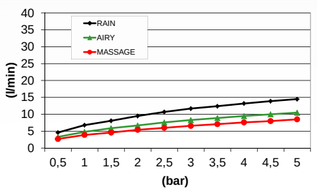

CR M169CR € 129,–
GN M169GN € 199,–

M168

NORMAAL

Hoofddouche vierkant ø12 cm inclusief wandarm

ECOAIR SYSTEM

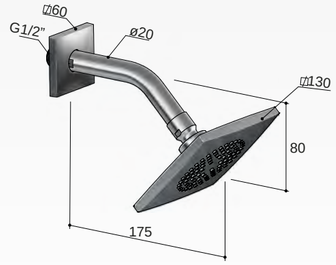

ABS kunststof

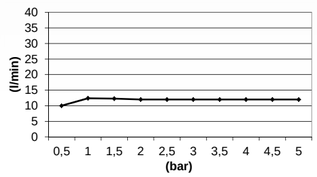

CR M168CR € 105,–
GN M168GN € 169,–

M200

REGEN

Vierkant 200 mm

ECOAIR SYSTEM SPS SHOWER POWER SYSTEM

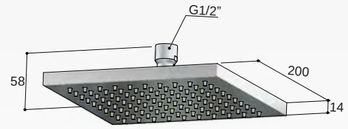

opbouw t.b.v.
plafondbuis of wandarm

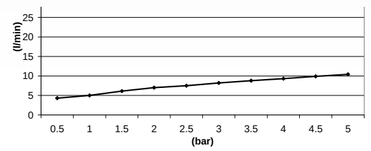

CR M200CR € 299,–
GN M200GN € 359,–

M107

REGEN

Vierkant 300 mm

ECOAIR SYSTEM SPS SHOWER POWER SYSTEM

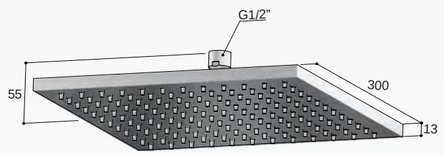

opbouw t.b.v.
plafondbuis of wandarm

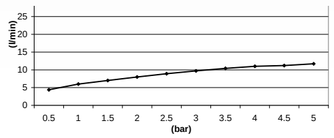

CR M107CR € 495,–
GN M107GN € 685,–

M112

REGEN

Rechthoekig 260 x 390 mm

ECOAIR SYSTEM SPS SHOWER POWER SYSTEM

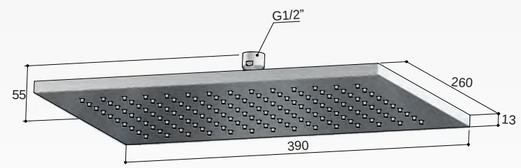

opbouw t.b.v.
plafondbuis of wandarm

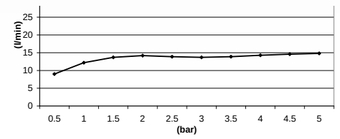

CR M112CR € 575,–
GN M112GN € 725,–

M139*

270 x 595 mm

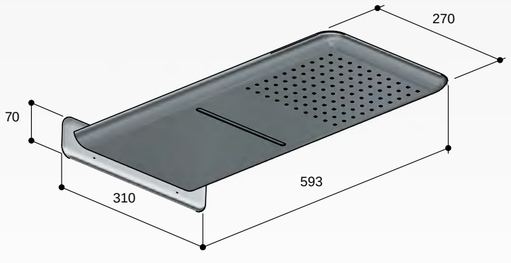

2 aansluitingen 1/2"

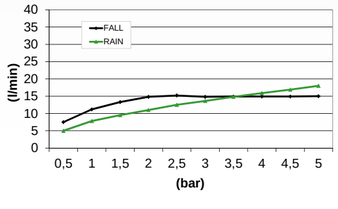

GN M139GN € 1.499,–

M140

260 x 555 mm

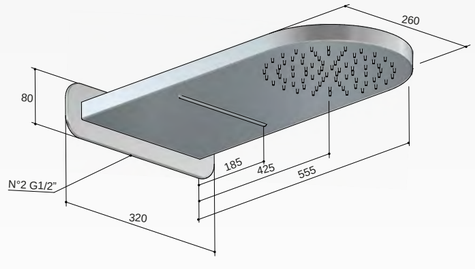

2 aansluitingen 1/2"

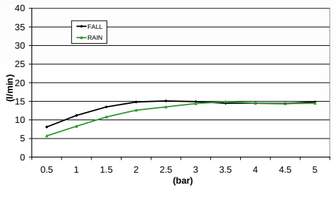

CR M140CR € 1.395,–
GN M140GN € 1.650,–

M150

Cascade staand

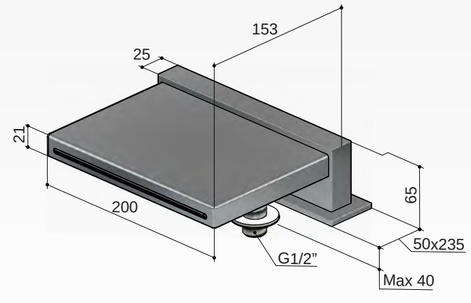

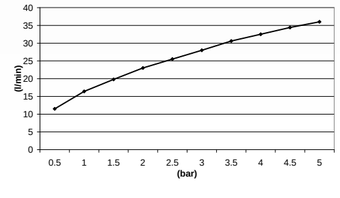

CR M150CR € 795,–
GN M150GN € 1.060,–

M160

Cascade wand

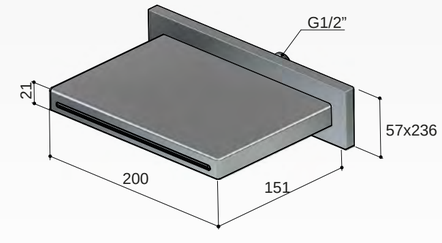

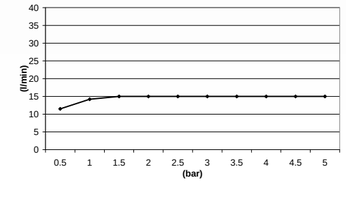

CR M160CR € 649,–
GN M160GN € 925,–

M141

260 x 555 mm

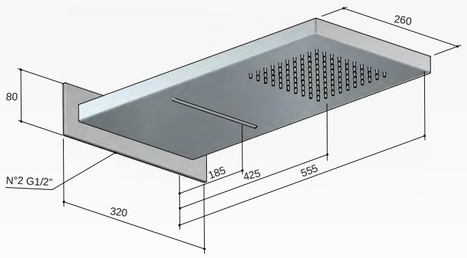

2 aansluitingen 1/2"

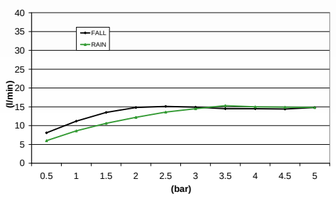

CR M141CR € 1.225,–
GN M141GN € 1.475,–

M193

165 x 537 mm

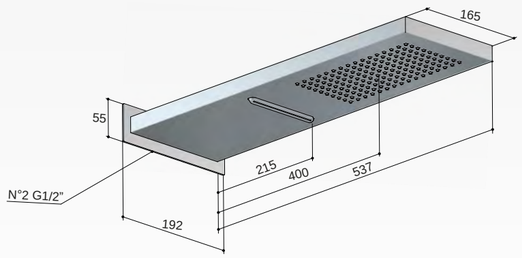

2 aansluitingen 1/2"

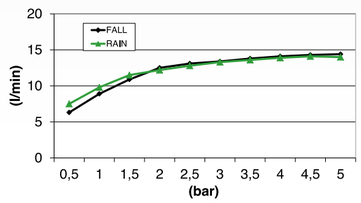

CR M193CR € 695,–
GN M193GN € 795,–

M170

Cascade wand inbouw

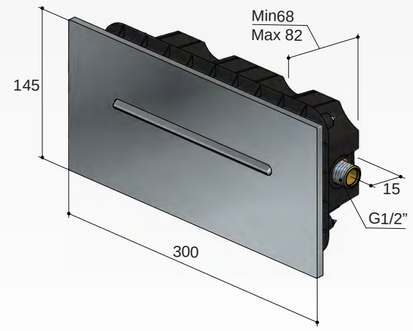

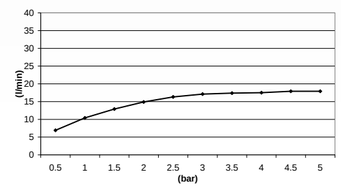

CR M170CR € 615,–
GN M170GN € 945,–

Producten met een * zijn uitlopend - *Adviesverkoopprijs exclusief btw*

Voor meer productinformatie zie www.hotbath.nl

M206

REGEN

Rond 280 mm

SPS SHOWER POWER SYSTEM

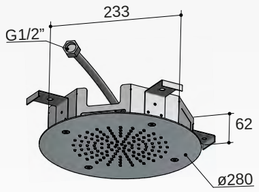

1 aansluiting 1/2"
inbouw inclusief inbouwframe

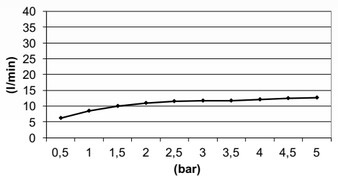

CR M206CR € 755,–
GN M206GN € 895,–

M108

REGEN

Rond 380 mm

SPS SHOWER POWER SYSTEM

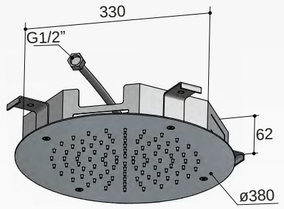

1 aansluiting 1/2"
inbouw inclusief inbouwframe

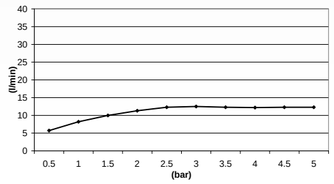

CR M108CR € 1.125,–
GN M108GN € 1.195,–

M196

SPRAY REGEN

Rond 380 mm

SPS SHOWER POWER SYSTEM

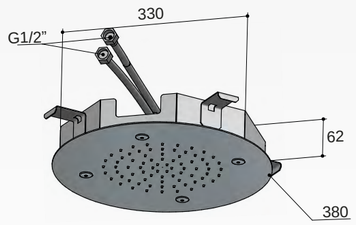

2 aansluitingen 1/2"
inbouw inclusief inbouwframe

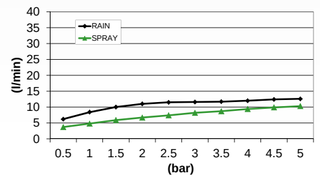

CR M196CR € 1.095,–
GN M196GN € 1.225,–

M124

REGEN

Ovaal 500 x 750 mm

SPS SHOWER POWER SYSTEM

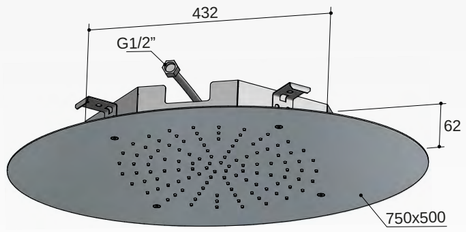

1 aansluiting 1/2"
inbouw inclusief inbouwframe

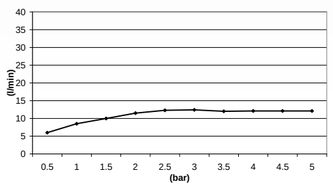

CR M124CR € 1.350,–
GN M124GN € 1.495,–

M109

REGEN

Rond 500 mm

SPS SHOWER POWER SYSTEM

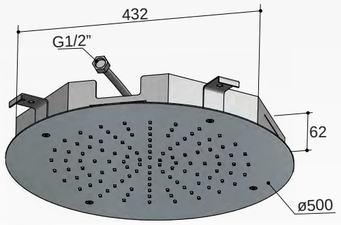

1 aansluiting 1/2"
inbouw inclusief inbouwframe

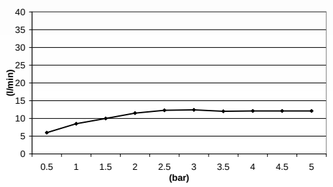

CR M109CR € 1.255,–
GN M109GN € 1.385,–

M147*

REGEN

Vierkant 420 x 420 mm

SPS SHOWER POWER SYSTEM

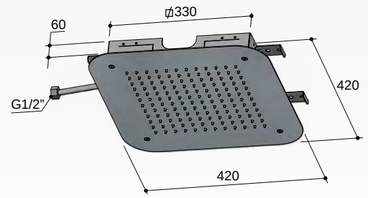

1 aansluiting 1/2"
inbouw inclusief inbouwframe

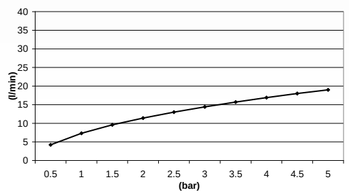

CR M147CR € 1.195,–
GN M147GN € 1.445,–

Producten met een * zijn uitlopend - *Adviesverkoopprijs exclusief btw*

Voor meer productinformatie zie www.hotbath.nl

M171

REGEN

Vierkant 300 mm

SPS SHOWER POWER SYSTEM

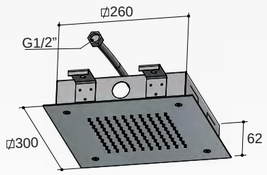

1 aansluiting 1/2"
inbouw inclusief inbouwframe

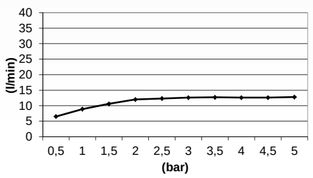

CR M171CR € 765,–
GN M171GN € 895,–

M111

REGEN

Vierkant 500 mm

SPS SHOWER POWER SYSTEM

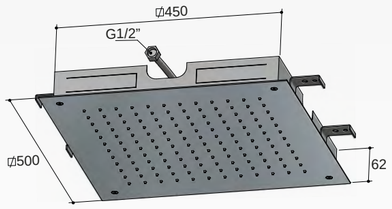

1 aansluiting 1/2"
inbouw inclusief inbouwframe

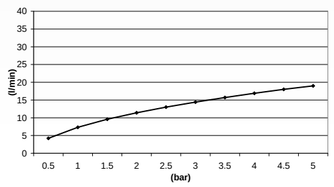

CR M111CR € 1.209,–
GN M111GN € 1.475,–

M113

REGEN

Rechthoekig 500 x 900 mm

SPS SHOWER POWER SYSTEM

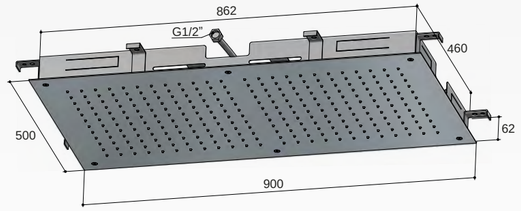

1 aansluiting 1/2"
inbouw inclusief inbouwframe

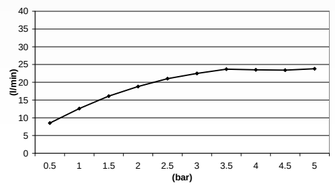

CR M113CR € 2.575,–
GN M113GN € 2.995,–

M194

SPRAY REGEN

Vierkant 380 mm

SPS SHOWER POWER SYSTEM

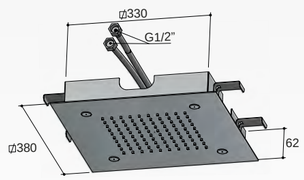

2 aansluitingen 1/2"
inbouw inclusief inbouwframe

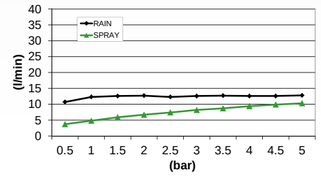

CR M194CR € 1.150,–
GN M194GN € 1.295,–

M110

REGEN

Vierkant 380 mm

SPS SHOWER POWER SYSTEM

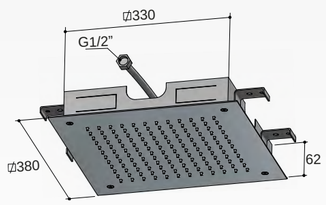

1 aansluiting 1/2"
inbouw inclusief inbouwframe

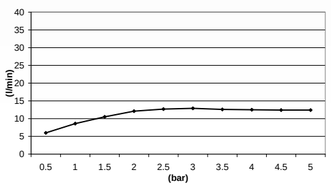

CR M110CR € 1.145,–
GN M110GN € 1.295,–

M205

REGEN

Rechthoekig 380 x 700 mm

SPS SHOWER POWER SYSTEM

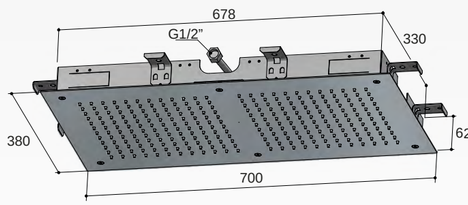

1 aansluiting 1/2"
inbouw inclusief inbouwframe

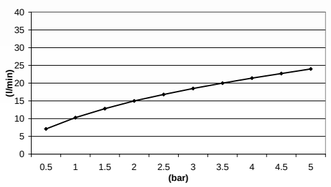

CR M205CR € 2.350,–
GN M205GN € 2.550,–

M204

REGEN

Vierkant 900 mm

SPS SHOWER POWER SYSTEM

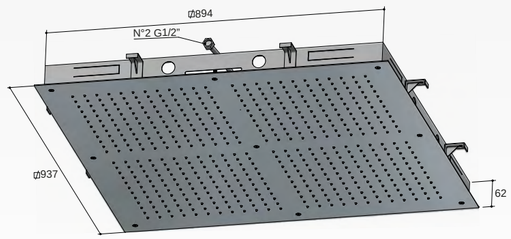

1 aansluiting 1/2"
inbouw inclusief inbouwframe

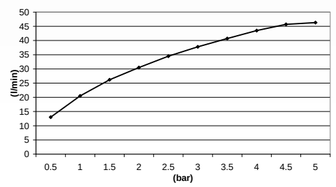

CR M204CR € 4.295,–
GN M204GN € 4.795,–

M195

SPRAY REGEN

Rechthoekig 260 x 300 mm

SPS SHOWER POWER SYSTEM

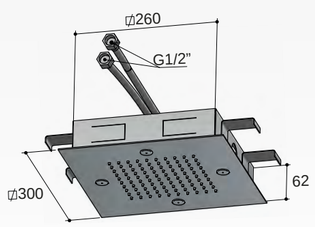

2 aansluitingen 1/2"
inbouw inclusief inbouwframe

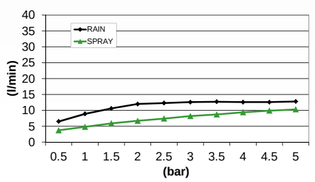

CR M195CR € 895,–
GN M195GN € 1.175,–

M197

CASCADE REGEN

Vierkant 380 mm

SPS SHOWER POWER SYSTEM

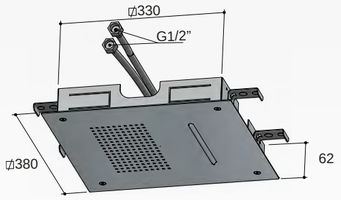

2 aansluitingen 1/2"
inbouw inclusief inbouwframe

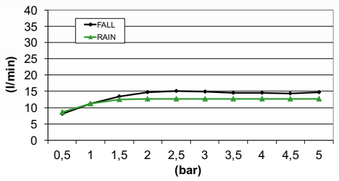

CR M197CR € 1.150,–
GN M197GN € 1.250,–

M143

CASCADE REGEN

Rechthoekig 380 x 700 mm

SPS SHOWER POWER SYSTEM

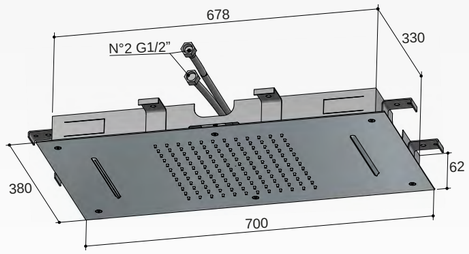

2 aansluitingen 1/2"
inbouw inclusief inbouwframe

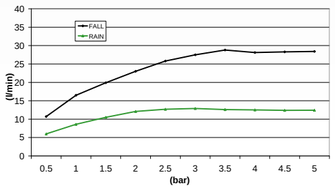

CR M143CR € 2.589,–
GN M143GN € 2.895,–

M148

PILAAR REGEN

Rechthoekig 330 x 380 mm

SPS SHOWER POWER SYSTEM

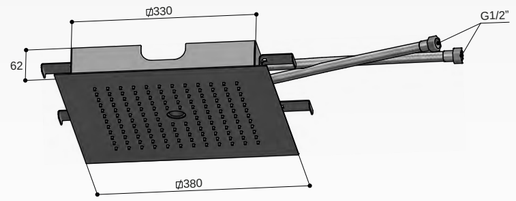

2 aansluitingen 1/2"
inbouw inclusief inbouwframe

CR M148CR € 1.250,–
GN M148GN € 1.375,–

M142

CASCADE REGEN

Vierkant 500 mm

SPS SHOWER POWER SYSTEM

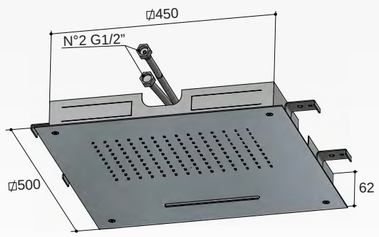

2 aansluitingen 1/2"
inbouw inclusief inbouwframe

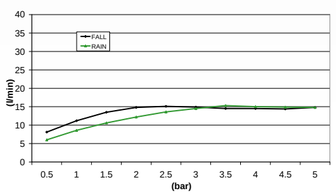

CR M142CR € 1.525,–
GN M142GN € 1.885,–

M145

SPRAY CASCADE REGEN

Vierkant 500 mm

SPS SHOWER POWER SYSTEM

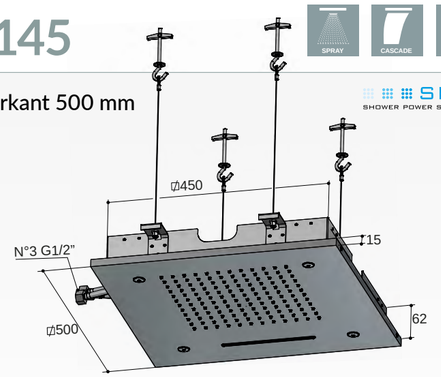

3 aansluitingen 1/2"
inbouw inclusief inbouwframe

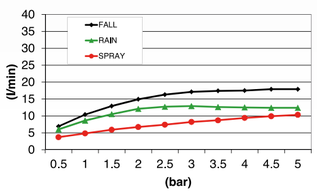

CR M145CR € 1.595,–
GN M145GN € 1.750,–

M191

TWIST CASCADE REGEN

Rechthoekig 480 x 630 mm

SPS SHOWER POWER SYSTEM

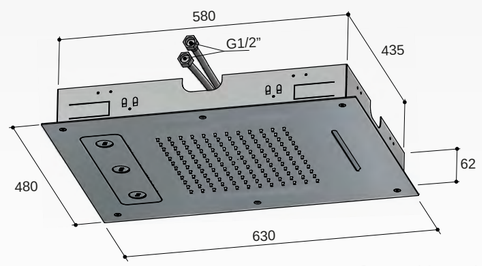

3 aansluitingen 1/2"
inbouw inclusief inbouwframe

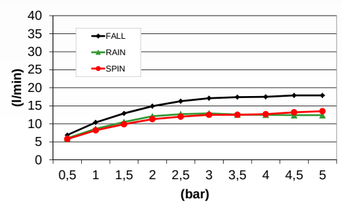

CR M191CR € 2.435,–
GN M191GN € 2.705,–

Hoofddouches met LED

De 12 volts LED verlichting is uniek, één LED per nozzle, dit zorgt voor een lichteffect door iedere douchestraal heen.
Met de draadloze opbouw afstandbediening zijn de negen standaardkleuren standaard of intensief in te stellen. Ook is er de keuze tussen een “relax” of “exciting” chromotherapie programma.

SPS®
SHOWER POWER SYSTEM

Met een minimale waterhoeveelheid maximaal douchecomfort, dat is het Shower Power System (SPS). Het SPS-systeem zorgt voor een gelijke verdeling van het water binnen de douchekop, waardoor er met een minimale toevoer een aangename douchebeleving ontstaat. Hiervoor wordt gebruik gemaakt van een gepatenteerd cartridge membraam systeem welke zich in de douchekop bevindt. Ieder product dat beschikt over het Shower Power System is voorzien van het SPS-logo. In alle hoofddouches (M100 en M200) met een diameter van 20 centimeter, is er minimaal een CW3 ketel systeem benodigd. De grotere hoofddouches (25cm en groter) werkt deze comfortabel bij een wateraanvoer van 12 ltr/min. Dit vereist minimaal een CW4 systeem of hoger. Bij iedere douchekop, voorzien van het SPS-system, vindt u een doorstroomtabel.

Afstandbediening

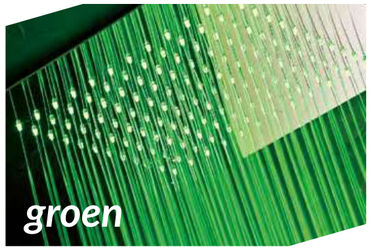

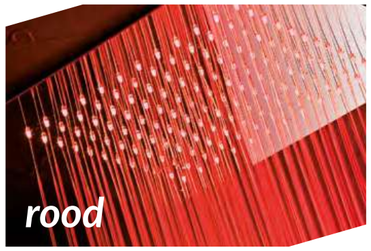

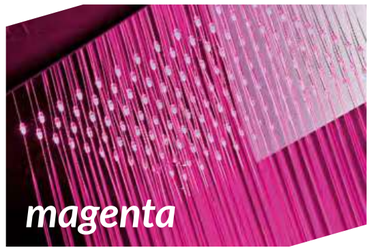

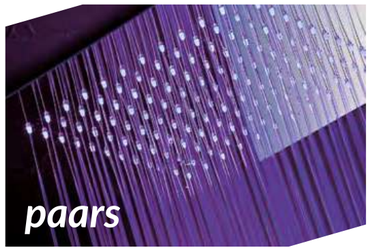

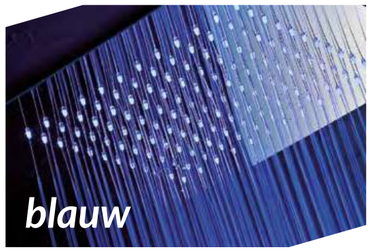

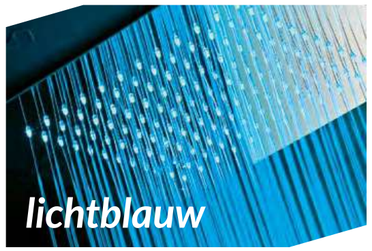

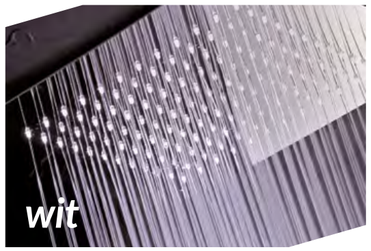

M116

Rond 380 mm

CR M116CR € 2.950,–
GN M116GN € 3.250,–

1 aansluiting 1/2”
Inbouw inclusief inbouwframe

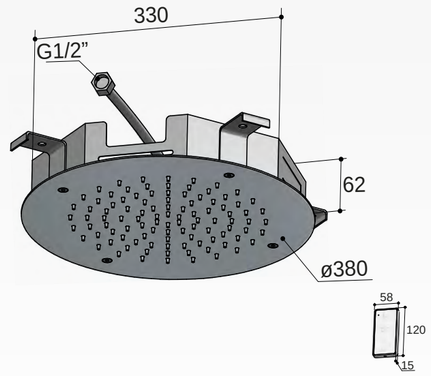

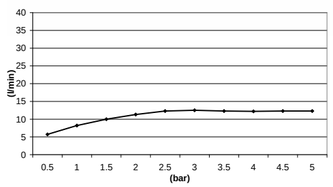

M118

Ovaal 380 x 600 mm

CR M118CR € 2.950,–
GN M118GN € 3.395,–

1 aansluiting 1/2”
Inbouw inclusief inbouwframe

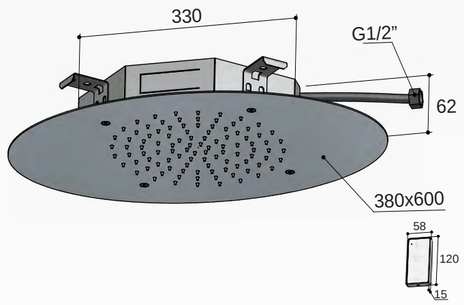

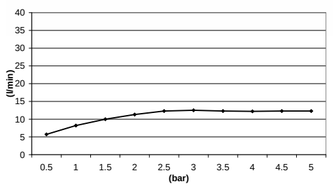

M121

Rechthoekig 380 x 700 mm

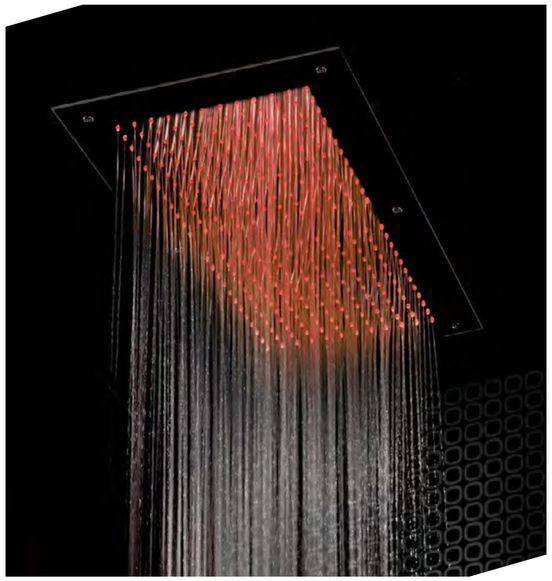

CR M121CR € 4.650,–
GN M121GN € 5.675,–

1 aansluiting 1/2”
Inbouw inclusief inbouwframe

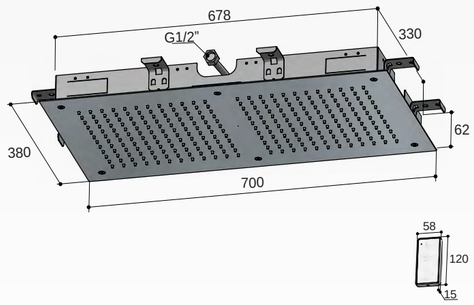

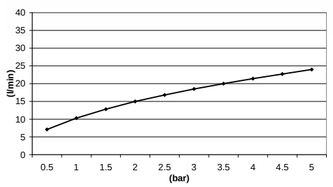

M117

Vierkant 380 mm

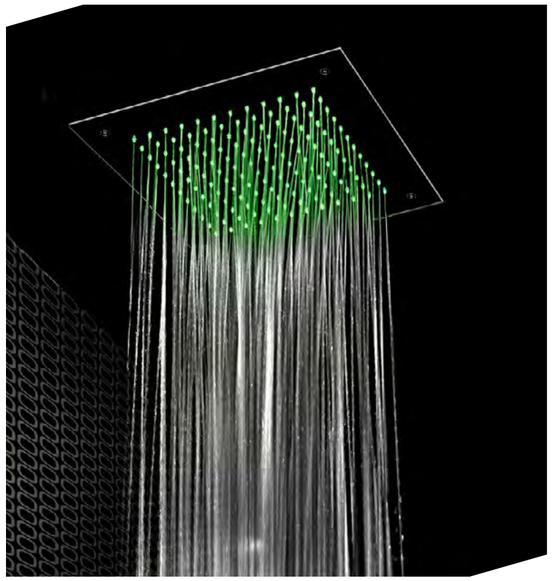

CR M117CR € 2.950,–
GN M117GN € 3.395,–

1 aansluiting 1/2”
Inbouw inclusief inbouwframe

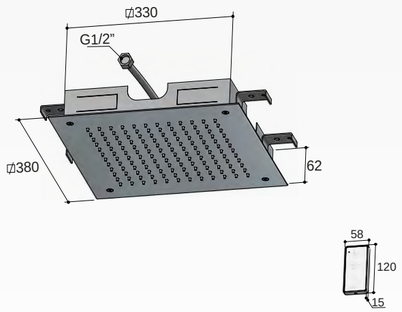

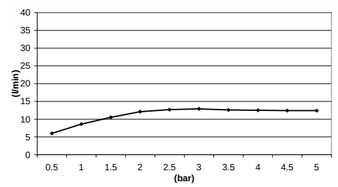

Hoofddouches met LED

M174

REGEN

Vierkant 300 mm

CR M174CR	€	1.849,–
GN M174GN	€	1.995,–

1 aansluiting 1/2”
Inbouw inclusief inbouwframe

SPS SHOWER POWER SYSTEM

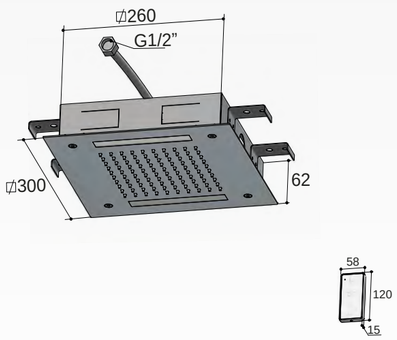

LET OP!
Kan niet worden geplaatst
in een betonnen plafond

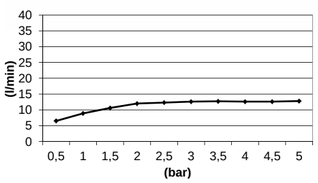

M172

REGEN

Vierkant 300 mm

CR M172CR	€	1.629,–
GN M172GN	€	1.895,–

1 aansluiting 1/2”
Inbouw inclusief inbouwframe

SPS SHOWER POWER SYSTEM

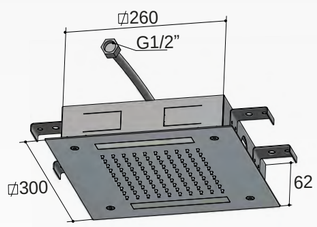

MET WATER SENSOR AAN/UIT
LET OP! DEZE UITVOERING HEEFT GÉÉN AFSTANDBEDIENING!
Kleur LED-verlichting is blauw en kan niet worden geplaatst
in een betonnen plafond

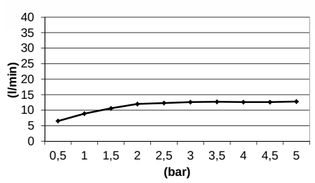

M146

SPRAY CASCADE REGEN

Vierkant 500 mm

CR M146CR	€	3.300,–
GN M146GN	€	3.895,–

3 aansluitingen 1/2”
Inbouw inclusief inbouwframe

SPS SHOWER POWER SYSTEM

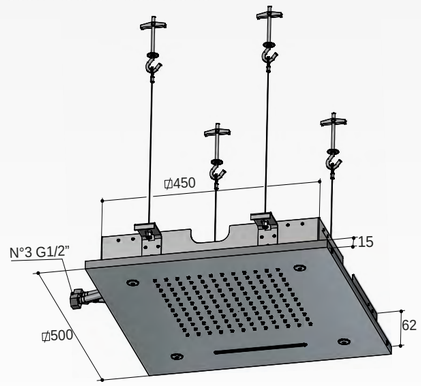

LET OP!
Kan niet worden geplaatst
in een betonnen plafond

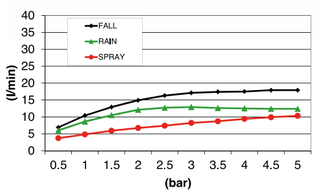

M190

TWIST CASCADE REGEN

Vierkant 480 x 630 mm

CR M190CR	€	3.995,–
GN M190GN	€	4.250,–

3 aansluitingen 1/2”
Inbouw inclusief inbouwframe

SPS SHOWER POWER SYSTEM

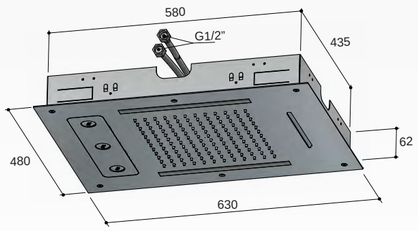

LET OP!
Kan niet worden geplaatst
in een betonnen plafond

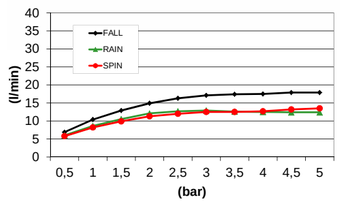

M144

CASCADE REGEN

Rechthoekig 380 x 700 mm

CR M144CR	€	5.116,–
GN M144GN	€	5.455,–

2 aansluitingen 1/2"
Inbouw inclusief inbouwframe

SPS SHOWER POWER SYSTEM

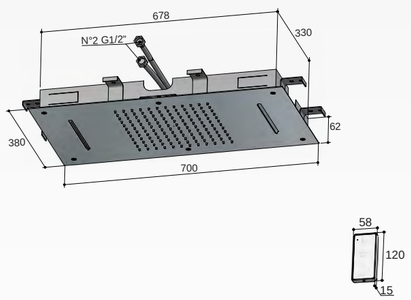

LET OP!
Kan niet worden geplaatst
in een betonnen plafond

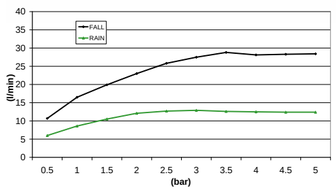

M173

SPRAY CASCADE REGEN

Vierkant 950 mm

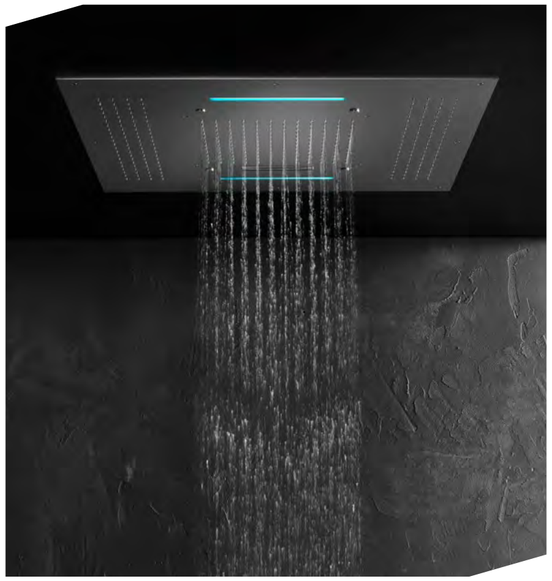

CR M173CR	€	6.485,–
GN M173GN	€	7.555,–

2 aansluitingen 1/2"
Inbouw inclusief inbouwframe

SPS SHOWER POWER SYSTEM

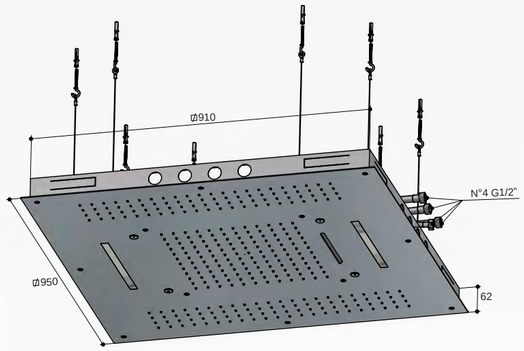

LET OP!
Kan niet worden geplaatst
in een betonnen plafond

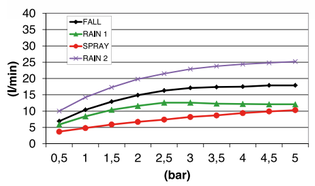

M192

SPRAY REGEN

Rechthoekig 480 x 630 mm

CR M192CR	€	5.140,–
GN M192GN	€	5.665,–

2 aansluitingen 1/2"
Inbouw inclusief inbouwframe

SPS SHOWER POWER SYSTEM

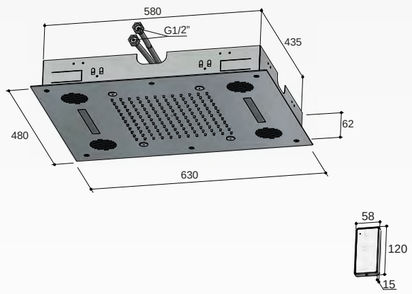

BLUETOOTH SOUND MET 4 LUIDSPREKERS (15W)

LET OP!
Kan niet worden geplaatst
in een betonnen plafond

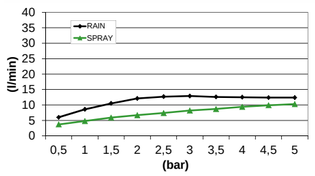

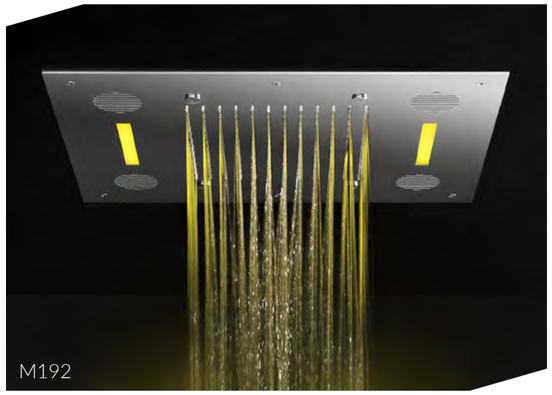

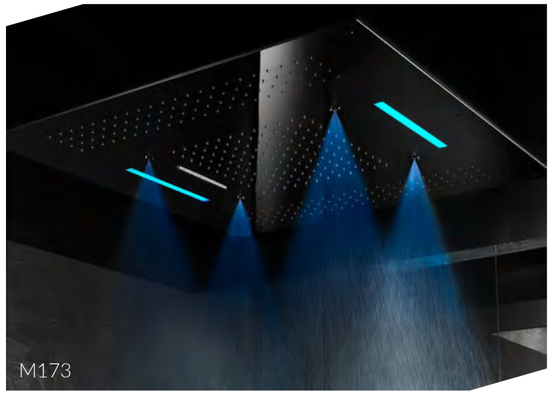

M360

NORMAAL

Handdouche Ø13cm

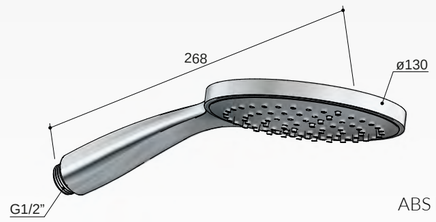

ABS kunststof

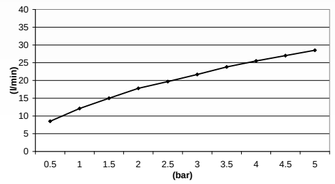

CR M360CR	€	45,–
GN M360GN	€	69,–

M370

NORMAAL

Handdouche Ø13cm

ECOAIR SYSTEM

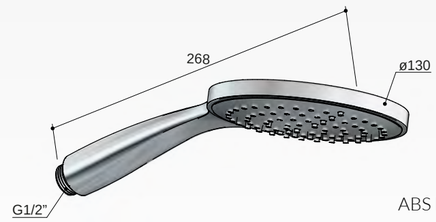

ABS kunststof

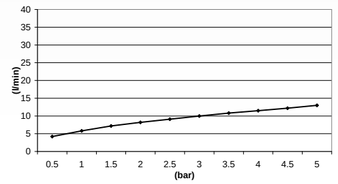

CR M370CR	€	55,–
GN M370GN	€	79,–

M375

BRUISEND MASSAGE NORMAAL

3 Standen handdouche Ø10cm

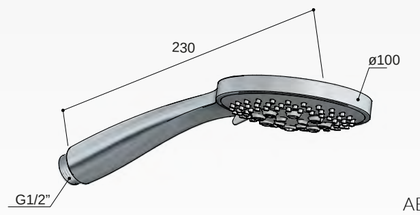

ABS kunststof

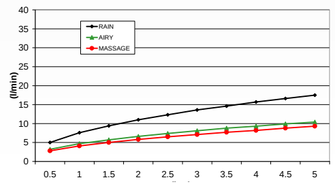

CR M375CR	€	75,–
GN M375GN	€	95,–
BL M375BL	€	95,–

M376

BRUISEND MASSAGE NORMAAL

3 Standen handdouche Ø13cm

ECOAIR SYSTEM

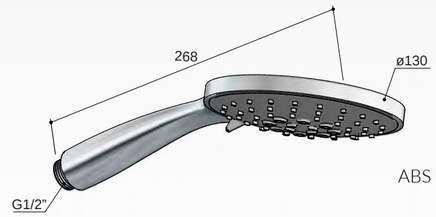

ABS kunststof

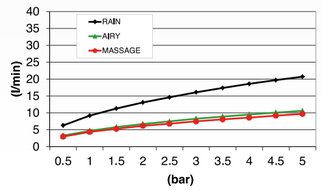

CR M376CR	€	85,–
GN M376GN	€	105,–

M351

Handdouche staafmodel

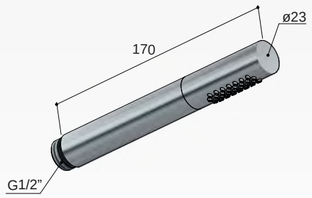

ABS kunststof chroom

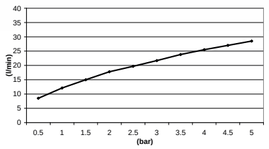

CR M351CR € 30,–

M380

Handdouche vierkant

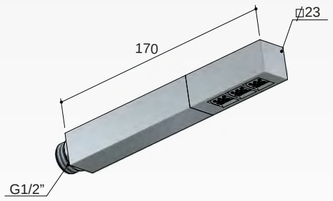

Messing chroom

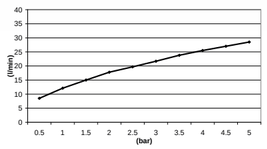

CR M380CR € 99,–
GN M380GN € 155,–

M350

Handdouche staafmodel

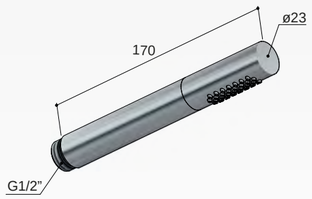

Messing chroom

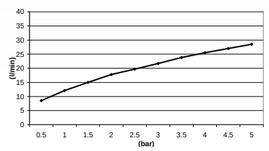

CR M350CR € 75,–
GN M350GN € 95,–

M379*

Handdouche

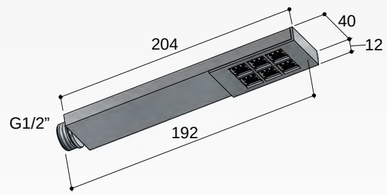

Messing chroom

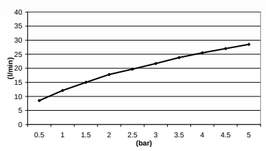

CR M379CR € 169,–
GN M379GN € 215,–

HDS1

Wandsteun verstelbaar (M505) met Argenta-doucheslang 1 mtr en **ABS kunststof** handdouche (M351)

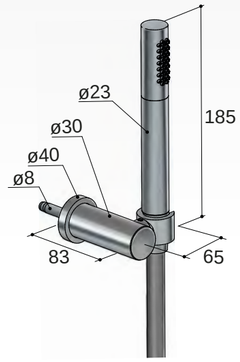

CR HDS1CR € 85,–

HDS2

Wandsteun verstelbaar (M505) met Argenta-doucheslang 1 mtr en 3-standen handdouche (M375)

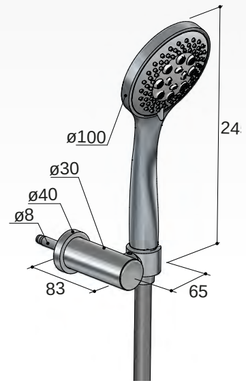

CR HDS2CR € 119,–

HDS3

Wandsteun verstelbaar (M505) met Argenta-doucheslang 1 mtr en **messing** handdouche (M350)

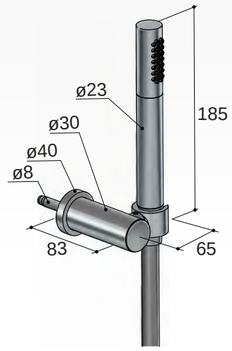

CR HDS3CR € 119,–

HDS4

Wandsteun verstelbaar (M507) met Argenta-doucheslang 1 mtr en handdouche (M390)

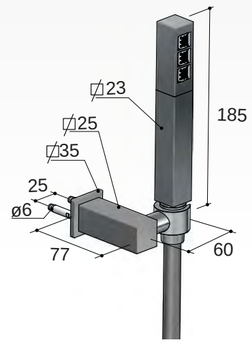

CR HDS4CR € 155,–

KHDS

Knijphanddoucheset met doucheslang 1,5 mtr en houder en stopkraan

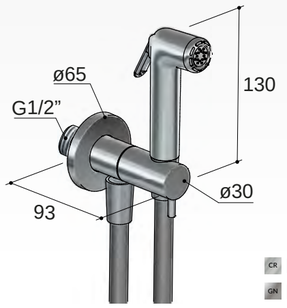

CR KHDSCR € 155,–
GN KHDSGN € 255,–

Producten met een * zijn uitlopend - *Adviesverkoopprijs exclusief btw*

Voor meer productinformatie zie www.hotbath.nl

M177

Twist massage inbouw bodyjet vierkant

4 liter per minuut
ABS kunstof

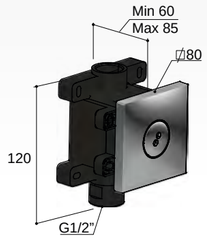

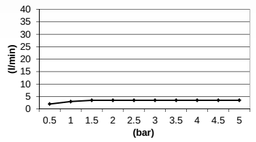

CR M177CR € 115,–
GN M177GN € 145,–

M178*

Twist massage inbouw bodyjet vierkant

4 liter per minuut
ABS kunstof

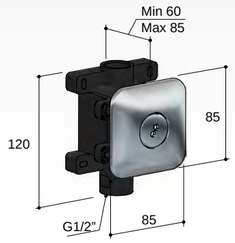

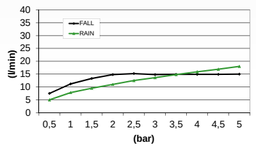

CR M178CR € 115,–
GN M178GN € 145,–

M179

Twist massage inbouw bodyjet rond

4 liter per minuut
ABS kunstof

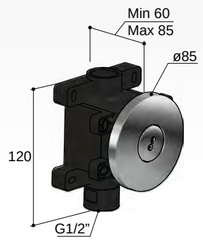

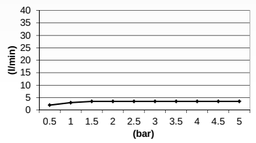

CR M179CR € 115,–
GN M179GN € 145,–

M130

Inbouw bodyjet rond

4 liter per minuut,
kantelbaar ABS kunstof

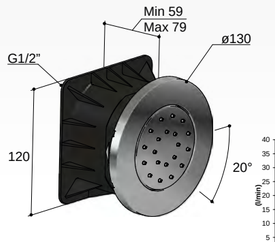

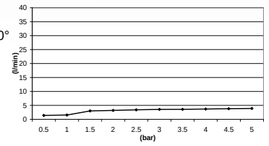

CR M130CR € 110,–
GN M130GN € 159,–

M135

Inbouw bodyjet vierkant

4 liter per minuut,
kantelbaar ABS kunstof

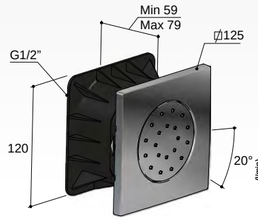

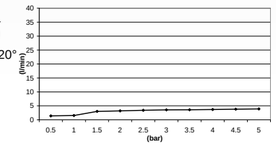

CR M135CR € 110,–
GN M135GN € 159,–

M122

Opbouw bodyjet rond

6 liter per minuut,
kantelbaar
(messing chroom)

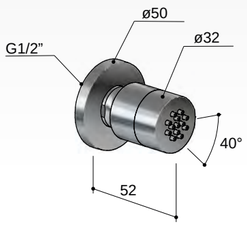

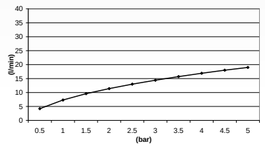

CR M122CR € 35,–
GN M122GN € 65,–

M123

Opbouw bodyjet vierkant

6 liter per minuut,
kantelbaar
(messing chroom)

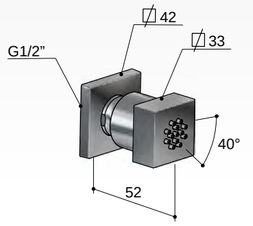

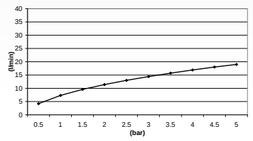

CR M123CR € 45,–
GN M123GN € 75,–

Producten met een * zijn uitlopend - *Adviesverkoopprijs exclusief btw*

Voor meer productinformatie zie www.hotbath.nl

M500

Wanduitlaat

CR M500CR € 40,–
GN M500GN € 48,–

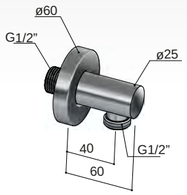

M501

Wandsteun verstelbaar + uitlaat

CR M501CR € 85,–
GN M501GN € 99,–

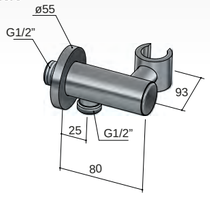

M508

Wandsteun + uitlaat

CR M508CR € 79,–
GN M508GN € 95,–

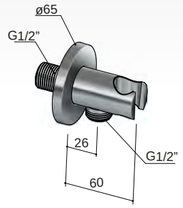

M502

Wanduitlaat

CR M502CR € 69,–
GN M502GN € 99,–

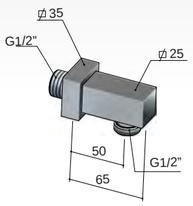

M503

Wandsteun verstelbaar + uitlaat

CR M503CR € 95,–
GN M503GN € 139,–

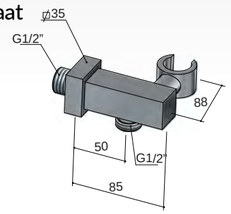

M509

Wandsteun + uitlaat

CR M509CR € 90,–
GN M509GN € 125,–

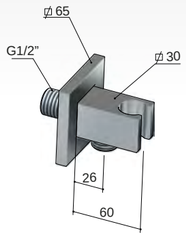

M504

Wandsteun

CR M504CR € 40,–
GN M504GN € 51,–

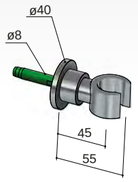

M505

Wandsteun verstelbaar

CR M505CR € 55,–
GN M505GN € 75,–

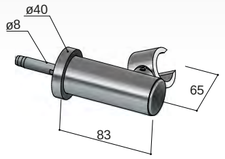

M506

Wandsteun

CR M506CR € 69,–
GN M506GN € 85,–

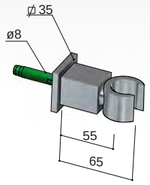

M507

Wandsteun verstelbaar

CR M507CR € 95,–
GN M507GN € 129,–

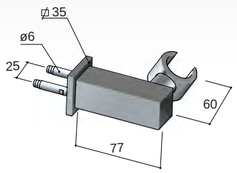

M516

Wanduitlaat ABS

CR M516CR € 29,–
GN M516GN € 39,–

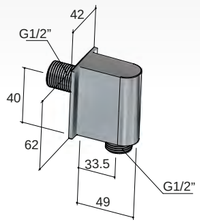

M520*

Wandsteun + uitlaat

CR M520CR € 95,–
GN M520GN € 129,–

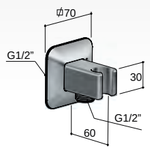

M215/M220

Doucheslang Messing **chroom**

CR M215CR 150cm € 24,–
CR M220CR 200cm € 35,–

M010/M015/M020

Doucheslang Argenta **chroom**

CR M010CR 100cm € 21,–
CR M015CR 150cm € 24,–
CR M020CR 200cm € 45,–

M301

Glijstang rond

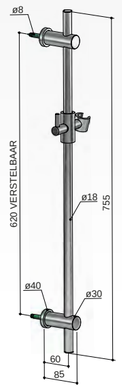

Glijstang volledig messing uitgevoerd in CR of GN 75 cm

CR M301CR € 139,–
GN M301GN € 219,–

M305

ABS glijstang 90 cm met geïntegreerde waterinlaat

CR M305CR € 119,–
GN M305GN € 189,–
BL M305BL € 229,–

M010/M015/M020

Doucheslang Argenta **geborsteld nikkel**

GN M010GN 100cm € 42,–
GN M015GN 150cm € 48,–
GN M020GN 200cm € 85,–

M302

Glijstang vierkant

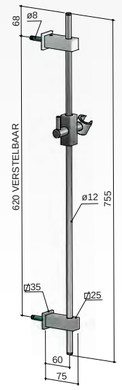

Glijstang volledig messing uitgevoerd in CR of GN 75 cm

CR M302CR € 229,–
GN M302GN € 335,–

M306

ABS glijstang 90 cm

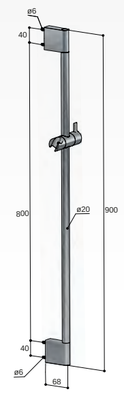

CR M306CR € 89,–
GN M306GN € 165,–

Producten met een * zijn uitlopend - *Adviesverkoopprijs exclusief btw*

Voor meer productinformatie zie www.hotbath.nl

M270

Glijstang set compleet

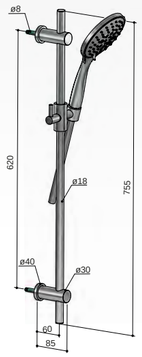

Glijstang
volledig messing chroom

Bestaande uit:
M301CR: Glijstang 75cm
M015CR: Doucheslang 150cm
M376CR: Handdouche 3-standen

CR M270CR € 245,–

M271

Glijstang set compleet

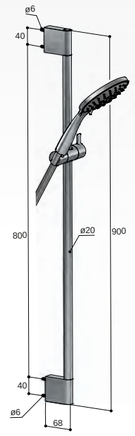

Bestaande uit:
M306CR: Glijstang 90cm
M015CR: Doucheslang 150cm
M376CR: Handdouche 3-standen

CR M271CR € 195,–

M272

Glijstang set compleet

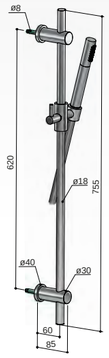

Glijstang en handdouche
volledig messing chroom

Bestaande uit:
M301CR: Glijstang 75cm
M015CR: Doucheslang 150cm
M350CR: Staafdouche

CR M272CR € 235,–

M273

Glijstang set compleet

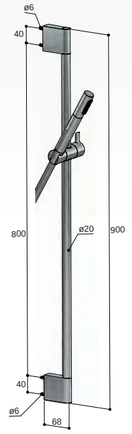

Bestaande uit:
M306CR: Glijstang 90cm
M015CR: Doucheslang 150cm
M350CR: Staafdouche

CR M273CR € 185,–

Gringo M260

Glijstang set Compleet met 2 standen handdouche

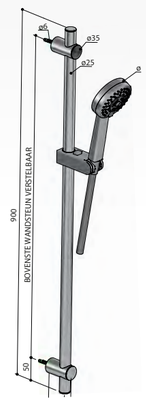

Bestaande uit:
M309: Glijstang 90cm
M015CR: Doucheslang 150cm
Handdouche 2-standen

CR M260CR € 135,–

Amice M250

Glijstang set compleet

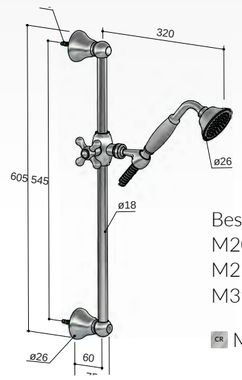

Bestaande uit:
M201CR: Glijstang 60cm
M215CR: Doucheslang 150cm
M396CR: Handdouche

CR M250CR € 239,–

M450

Wandarm rond

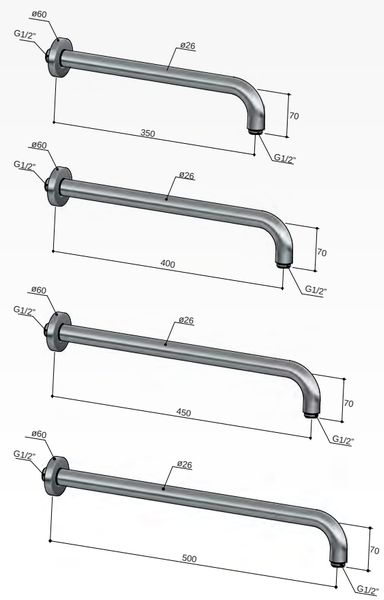

CR M450CR	35 cm	€	80,–
CR M450-40CR	40 cm	€	135,–
CR M450-45CR	45 cm	€	135,–
CR M450-50CR	50 cm	€	140,–
GN M450GN	35 cm	€	120,–
GN M450-40GN	40 cm	€	175,–
GN M450-45GN	45 cm	€	175,–
GN M450-50GN	50 cm	€	185,–

M451

Wandarm vierkante rozet haaks

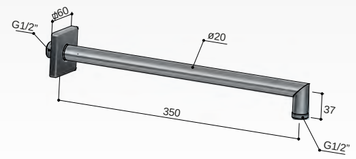

CR M451CR	35 cm	€	100,–
GN M451GN	40 cm	€	135,–
CR M451-40CR	45 cm	€	165,–

M521*

Wandarm

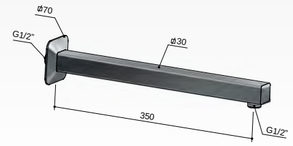

CR M521CR	50 cm	€	155,–
GN M521GN	35 cm	€	210,–

M460/M462

Wandarm verzwaard rond

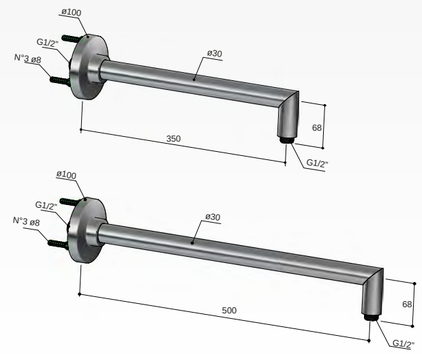

CR M460CR	35 cm	€	209,–
CR M462CR	50 cm	€	259,–
GN M460GN	35 cm	€	305,–
GN M462GN	50 cm	€	395,–

M463/M461

Wandarm verzwaard vierkant

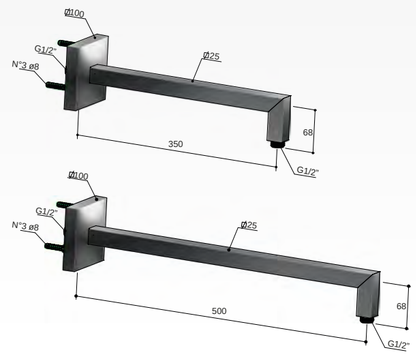

CR M463CR	35 cm	€	209,–
CR M461CR	50 cm	€	269,–
GN M463GN	35 cm	€	325,–
GN M461GN	50 cm	€	395,–

Producten met een * zijn uitlopend - *Adviesverkoopprijs exclusief btw*

Voor meer productinformatie zie www.hotbath.nl

M452/M453/M454

Plafondbuis rond

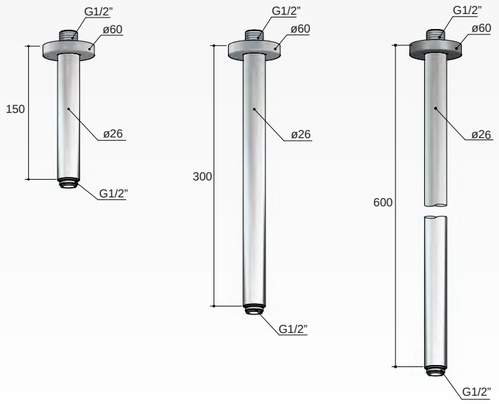

CR	M452CR 15 cm	€	80,–
CR	M453CR 30 cm	€	85,–
CR	M454CR 60 cm	€	105,–
GN	M452GN 15 cm	€	99,–
GN	M453GN 30 cm	€	105,–
GN	M454GN 60 cm	€	125,–

M101/M102

Plafondbuis verzwaard rond

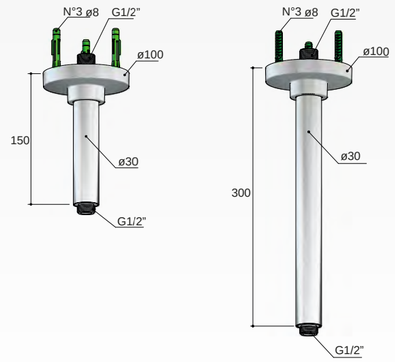

CR	M101CR 15 cm	€	175,–
CR	M102CR 30 cm	€	199,–
GN	M101GN 15 cm	€	205,–
GN	M102GN 30 cm	€	235,–

M455/M456/M457

Plafondbuis vierkante rozet

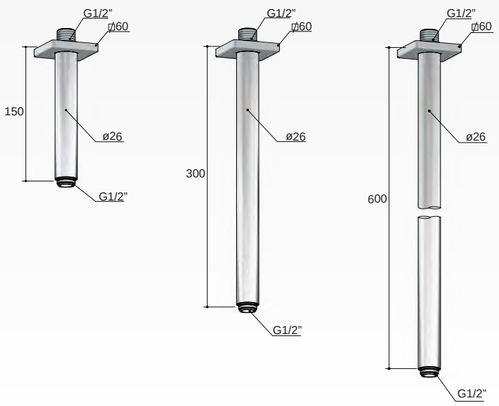

CR	M455CR 15 cm	€	89,–
CR	M456CR 30 cm	€	89,–
CR	M457CR 60 cm	€	109,–
GN	M455GN 15 cm	€	119,–
GN	M456GN 30 cm	€	119,–
GN	M457GN 60 cm	€	149,–

M103/M104

Plafondbuis verzwaard vierkant

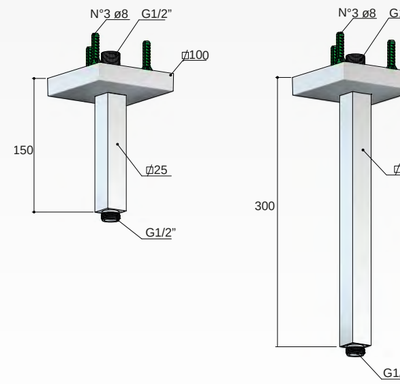

CR	M103CR 15 cm	€	219,–
CR	M104CR 30 cm	€	245,–
GN	M103GN 15 cm	€	255,–
GN	M104GN 30 cm	€	295,–

'Verzorgd tot in detail'

De serie Pal zorg voor de finishing touch van een badkamer of toilet. De aanvullende producten dragen in grote mate bij aan de uitstraling van de ruimte en maken er één geheel van. Een belangrijke keuze in de zoektocht naar een nieuwe badkamer of toilet.

Pal P032

Badoverloop verlengd

Bathtub pop-up waste, with overflow
Vidage baignoire, avec trop plein
Wannen Ab- und Überlaufgarnitur

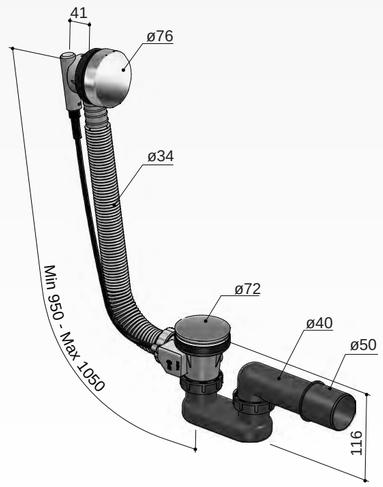

CR P032CR € 99,–
GN P032GN € 155,–

Pal P033

Badoverloop-vulcombinatie

Bathub pop-up waste with spout, with overflow
Vidage baignoire avec bec déverseur, avec trop plein
Wannen Ab- und Überlaufgarnitur mit integriertem Einlauf

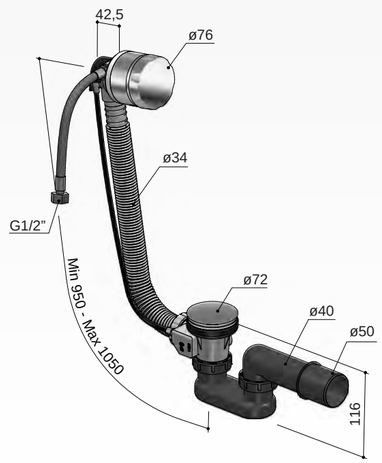

CR P033CR € 199,–
GN P033GN € 275,–

Pal P708

Allways open plug met schroef rond

Washbasin waste, free-flow
Vidage lavabo, avec écoulement libre
Waschtisch-Ablaufgarnitur, mit offenen Ablauf

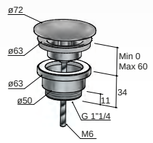

CR P708CR € 29,–
GN P708GN € 45,–

Pal P710

Clickplug met schroef rond

Washbasin waste, push-button
Vidage à pression pour lavabo
Push-down Waschtisch-Ablaufgarnitur

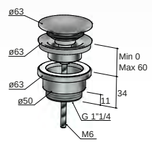

CR P710CR € 36,–
GN P710GN € 49,–

Pal P710Q

Clickplug met schroef vierkant

Washbasin waste, push-button
Vidage à pression pour lavabo
Push-down Waschtisch-Ablaufgarnitur

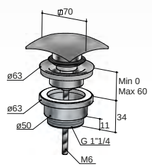

CR P710QCR € 49,–
GN P710QGN € 60,–

Pal P034

Fontein sifon rond

Washbasin trap
Siphon pour lavabo
Waschtischsiphon

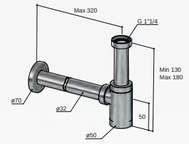

P034CR

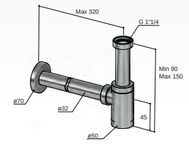

P034GN

CR P034CR € 50,–
GN P034GN € 110,–

Pal P035

Wastafel sifon rond

Washbasin trap
Siphon pour lavabo
Waschtischsiphon

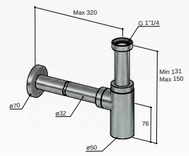

P035CR

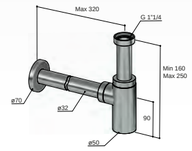

P035GN

CR P035CR € 70,–
GN P035GN € 115,–

Pal P036

Fontein sifon vierkant

Washbasin trap
Siphon pour lavabo
Waschtischsiphon

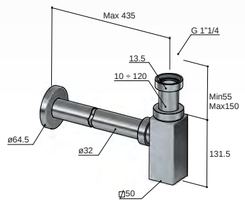

CR P036CR € 95,–
GN P036GN € 115,–

Pal P037

Wastafel sifon vierkant

Washbasin trap
Siphon pour lavabo
Waschtischsiphon

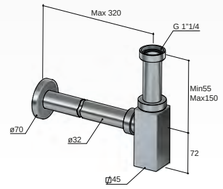

CR P037CR € 95,–
GN P037GN € 115,–

Pal P2002

Hoekstopkranen rond met filter 1/2”

Angle valve with filter
Robinet équerre avec filtre
Eckventil mit Filter

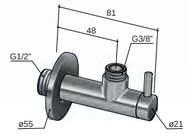

CR P2002CR € 40,–
GN P2002GN € 95,–

Pal P2004

Hoekstopkranen vierkant met filter 1/2”

Angle valve with filter
Robinet équerre avec filtre
Eckventil mit Filter

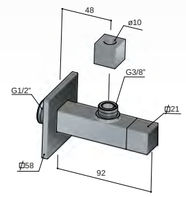

CR P2004CR € 69,–
GN P2004GN € 109,–

Pal P0150

Universele uitloop 1/2” met verborgen perlator

Wall-mounted spout
Bec déverseur
Wandmontierte Wanneneinlauf

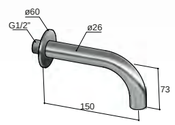

CR P0150CR 150 mm € 120,–
GN P0150GN 150 mm € 190,–

Pal PB175

Universele uitloop met omstel 1/2” met verborgen perlator

Wall-mounted spout with diverter
Bec déverseur avec inverseur
Wandmontierter Wanneneinlauf mit automatischem Umstellung

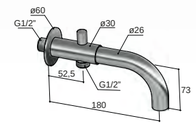

CR PB175CR 175 mm € 225,–

Pal P060

Baddoorvoerset ‘follow-me’ rond

Bath deck support ‘follow me’
Support sur gorge pour baignoire ‘follow me’
Wannen-Schlauchdurchführung ‘follow me’

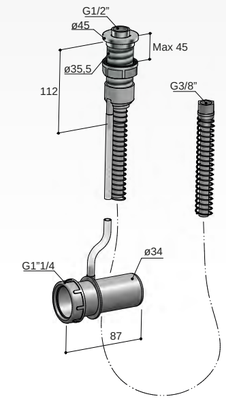

CR P060CR € 205,–
GN P060GN € 259,–

Pal PQ060

Baddoorvoerset ‘follow-me’ vierkant

Bath deck support ‘follow me’
Support sur gorge pour baignoire ‘follow me’
Wannen-Schlauchdurchführung ‘follow me’

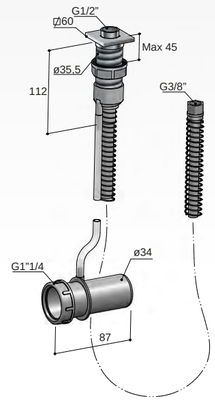

CR PQ060CR € 215,–
GN PQ060GN € 269,–

Pal P0225

Universele uitloop 1/2” met verborgen perlator

Wall-mounted spout
Bec déverseur
Wandmontierte Wanneneinlauf

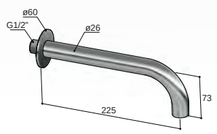

CR P0225CR 225 mm € 139,–
GN P0225GN 225 mm € 205,–

Pal PB225

Universele uitloop met omstel 1/2” met verborgen perlator

Wall-mounted spout with diverter
Bec déverseur avec inverseur
Wandmontierter Wanneneinlauf mit automatischem Umstellung

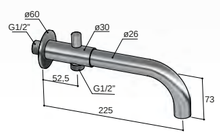

CR PB225CR 225 mm € 235,–

Pal P0300

Universele uitloop 1/2” met verborgen perlator

Wall-mounted spout
Bec déverseur
Wandmontierte Wanneneinlauf

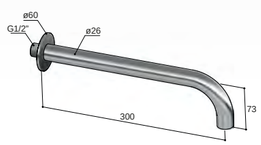

CR P0300CR 300 mm € 145,–
GN P0300GN 300 mm € 210,–

Pal PB300

Universele uitloop met omstel 1/2” met verborgen perlator

Wall-mounted spout with diverter
Bec déverseur avec inverseur
Wandmontierter Wanneneinlauf mit automatischem Umstellung

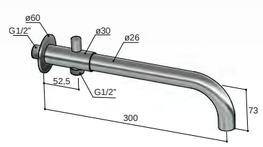

CR PB300CR 300 mm € 245,–

Hotbath onderhoudsmiddelen

Hotbath sanitairreiniger

HB001	Sanitair reiniger 1 liter*	€ 14,–
HB004	Displaydoos sanitair reiniger 6 flessen	€ 84,–
HB005	Navuldoos sanitair reiniger 6 flessen	€ 84,–

** Enkel per omdoos van 6 flessen te bestellen (HB004/5)*

Hotbath GN en RVS 316 onderhoudsmiddel

HB002	Onderhoudsmiddel GN 400 ml*	€ 16,–
HB006	Displaydoos onderhoudsmiddel GN 6 flessen	€ 96,–

** Enkel per omdoos van 6 flessen te bestellen (HB006)*

Schoonmaak- en onderhoudsadvies

Voor het dagelijkse onderhoud adviseren wij Hotbath sanitair reiniger. Deze reiniger is speciaal ontwikkeld om onze kraanarmaturen in chroom of in andere finishes op de juiste wijze te onderhouden. Hotbath geeft 5 jaar garantie op chroom en overige finishes bij gebruik van onze Hotbath sanitair reiniger en Hotbath GN (en RVS 316) onderhoudsmiddel. Op de PVD finish geldt een garantie van 10 jaar.

Algemeen schoonmaakadvies
Voor het kalkvrij houden van Hotbath producten en finishes adviseren wij:
- Dagelijks na gebruik reinigen met een zachte doek en water of Hotbath sanitair reiniger;
- Bij kalkaanslag het gebruik van Hotbath sanitair reiniger;
- Breng de Hotbath sanitair reiniger altijd eerst op doek of spons aan en niet direct op het kraanarmatuur. Wij adviseren hoofd- en handdouches wel direct in te sprayen, dit om de nozzles vrij te houden van kalk;
- Laat de Hotbath sanitair reiniger niet langer dan nodig is inwerken (max. 5 minuten);
- Het goed afspoelen met schoon water van ieder product na reiniging, er mag geen reinigingsmiddel achterblijven op het product;
- Het goed drogen van ieder product na gebruik en reiniging.

Om schade en klachten te voorkomen, zowel bij gebruik als bij reiniging van kranen en douches, dit reinigingsadvies opvolgen. Schades die door onzorgvuldig gebruik of reiniging zijn ontstaan vallen niet onder onze garantiebepalingen.

Hotbath artikelen zijn volledig vervaardigd van hoogwaardig messing en vervolgens zwaar verchroomd (CR) of voorzien van een geborsteld nikkel finish (GN). Voor overige finishes zie aanvullend schoonmaak- en onderhoudsadvies.

Hotbath raadt af
- Het gebruik van een reinigingsmiddel dat zoutzuur, azijnzuur of een ander schadelijk, agressief zuur of chloor bevat;
- Het gebruik van fosforzuurhoudende (industriële) reinigings-middelen;
- Het mengen van verschillende schoonmaakmiddelen;
- Het gebruik van agressieve reinigingsmiddelen, schuurmiddelen, schuursponsjes en microvezeldoek;
- Het gebruik van middelen met fluoride of waterstofperoxide;

Ook huidverzorgingsproducten zoals shampoo, kleurspoelingen, douchegel en vloeibare zeep kunnen schade veroorzaken. Ook hier moet men na gebruik goed naspoelen met water.

Aanvullend advies voor de producten in IX (RVS 316)
Door het gebruik van het GN onderhoudsmiddel blijft er een onzichtbare beschermlaag achter, dit voorkomt tevens kalkaanhechting. Hotbath raadt af RVS schoonmaakmiddelen op basis van alcohol, chloor, thinner e.d. toe te passen aangezien deze kleurverschillen van het oppervlak kunnen veroorzaken. Gebruik van chloormiddelen kan oppervlak corrosie (vliegroest) veroorzaken.

Voor producten in GN finish geldt het aanvullende advies
Door het gebruik van het GN onderhoudsmiddel blijft er een onzichtbare beschermlaag achter, dit voorkomt tevens kalkaanhechting.

Aanvullend advies voor Cobber varnished (3-componentenlak)
De codes **WH** en **BL** staan voor gelakte armaturen. Deze twee kleuren zijn krasgevoelig. Om deze twee kleuren te voorzien van een extra beschermlaag kunnen deze in de autowas worden gezet.

Aanvullend advies voor de Cobber living colours
De finishes **NB**, **AB**, **BB**, **BC** en **NI** staan voor pure metaalfinishes, deze zullen of kunnen door gebruik en invloeden van buitenaf verkleuren (oxideren) en een natuurlijk patina vormen, deze eigenschap hoort bij het aangeschafte product.

Let op: De finish **AB** heeft een industrieel aangebracht, onomkeerbaar verouderd patina welke niet gepoetst kan worden. **AB** mag enkel schoongemaakt worden met water en een zachte doek

Voor de finishes **NB**, **BB**, **BC** en **NI** kan eventueel de natuurlijk gevormde patina worden gepoetst d.m.v. zilver- of koperpoets.

Aanvullend advies voor Cobber colour-plated
Deze kunt u het beste onderhouden met Hotbath sanitair reiniger.
Zie algemeen schoonmaakadvies.

Aanvullend advies voor Cobber PVD
Deze kunt u het beste onderhouden met Hotbath sanitair reiniger.
Zie algemeen schoonmaakadvies.

Garantie en tarieven

Reparatie binnen de garantie
Voor de producten van Hotbath geldt een garantietermijn van 60 (zestig) maanden, met uitzondering van elektronische componenten van Producten, waarvoor de garantietermijn 24 (vierentwintig) maanden bedraagt. Bij een rechtsgeldige aanspraak op de garantie is het herstel van gebreken doorgaans kosteloos. Hotbath verleen.

Reparatie buiten de garantie
Voor reparatie van Producten buiten de garantie worden de voorrijkosten, de kosten voor arbeid en eventuele materiaalkosten aan Opdrachtgever doorberekend. Een reparatie valt buiten de garantie wanneer een gebrek buiten de relevante garantietermijn valt of wanneer geen rechtsgeldige aanspraak op de garantie kan worden gemaakt overeenkomstig artikel 4 van de Garantievoorwaarden.

De tarieven voor reparatie buiten de garantie zijn:
Voorrijden: € 55,00 (incl. BTW)
Arbeid: € 17,50 (incl. BTW) per kwartier
Een servicebezoek door een monteur wordt enkel toegepast binnen Nederland met uitsluiting van de Waddeneilanden.

Wanneer Opdrachtgever minder dan 24 uur van tevoren afziet van de reparatie of niet akkoord gaat met de (herziene) kostenindicatie conform artikel 11 van de Servicevoorwaarden of indien Opdrachtgever een reparatieverzoek afkeurt conform artikel 8 van de Servicevoorwaarden, brengt Hotbath aan Opdrachtgever alleen de voorrijkosten in rekening.

GARANTIEVOORWAARDEN

1. Definities
Fabricagedefecten: de door Hotbath en/of diens toeleveranciers vastgestelde defecten aan de producten.
Hotbath: Hot Bath B.V., ingeschreven onder nummer 27 28 30 30 bij de Kamer van Koophandel te Den Haag.
Producten: alle producten van Hotbath die in Nederland en België verkocht worden.
Website: www.hotbath.nl

2. Toepasselijkheid
Hotbath geeft garantie op de Producten overeenkomstig deze garantievoorwaarden. Op de dienstverlening verricht door Hotbath onder deze garantievoorwaarden zijn de Servicevoorwaarden van toepassing die hier geraadpleegd kunnen worden.

3. Garantietermijn
De garantietermijn voor Producten van Hotbath bedraagt 60 (zestig) maanden na aankoop van het Product, mits specifiek anders vermeld. Op deze termijn geldt een uitzondering voor elektronische componenten van Producten, waarvoor de garantietermijn 24 (vierentwintig) maanden bedraagt.

4. Garantie
Alle gebreken aan Producten die aantoonbaar op een Fabricagedefect terug te voeren zijn en zijn ontstaan binnen de in artikel 3 genoemde relevante garantietermijn, worden door Hotbath kosteloos hersteld met inachtneming van de onderstaande voorwaarden, mits de gebreken na constatering ervan onverwijld bij Hotbath worden gemeld (de "**Garantie**")

A. Het herstel van gebreken geschiedt zodanig, dat defecte onderdelen ter beoordeling van Hotbath worden gerepareerd of door nieuwe onderdelen worden vervangen. Indien herstel of vervanging niet mogelijk is, zal Hotbath de daadwerkelijk betaalde vergoeding voor het Product restitueren. Bij de beoordeling of een Product gebrekkig is, wordt de technische norm die van kracht was op de fabricagedatum als basis gebruikt.
B. Indien een gebrek door Hotbath niet binnen een redelijke termijn kan worden opgelost of herstel onredelijk wordt vertraagd, zal Hotbath, op verzoek, gratis de benodigde vervangende onderdelen leveren. Indien het product niet (meer) leverbaar is, vervangen door artikel van zelfde waarde. Bij levering van een vervangend Product behoudt Hotbath zich het recht voor een redelijke gebruiksvergoeding in rekening te brengen voor het tot dan toe genoten gebruik.
C. Wanneer een geldige aanspraak op de garantie wordt gemaakt, worden door Hotbath in het eerste jaar na aflevering van het Product geen kosten in rekening gebracht. In het tweede tot en met het vijfde jaar na aflevering van het Product worden door Hotbath alleen de voorrijkosten in rekening gebracht zoals vermeld op de Website.
D. Niet onder onze garantie valt:
   - Schade die met opzet is toegebracht;
   - Schade die is ontstaan als gevolg van slordigheid, gebrekkig en/of onzorgvuldig onderhoud, verkeerd gebruik van anti-kalk middelen en of anti-kalk installaties, en/of contact met stoffen waartegen de Producten niet bestand zijn;
   - Schade die is ontstaan door veronachtzaming van de tijdens de montage geldende inbouw-, installatie-, montage-, gebruiks-, en/of onderhoudsvoorschriften;
   - Schade of storing die is ontstaan als gevolg van de chemische en elektrochemische inwerking van water, de inwerking van kalk en/of vervuiling;
   - Schade die is ontstaan door externe invloeden die de installatie, configuratie negatief beïnvloeden (bv te hoge of negatieve waterdruk, waterslag) anders dan in de door Hotbath bijgevoegde installatievoorschriften vermeld staan;
   - Schade aan materialen die aan slijtage onderhevig zijn zoals filters, keerkleppen, rubberen afdichtingen, glijstukken en doucheslangen;
   - Geringe afwijkingen voor zover deze geen wezenlijk negatieve invloed hebben op de uitstraling en de functionaliteit van de Producten, waaronder bekrassing van het oppervlak.
   - Elke vorm van transportschade;
   - Producten welke door de eindgebruiker zijn aangeschaft als showroommodel.
E. Een aanspraak op de garantie vervalt:
   - Wanneer herstel of reparatie wordt uitgevoerd door personen die daartoe niet door Hotbath gemachtigd zijn;
   - Wanneer de Producten worden voorzien van onderdelen, uitbreidingen of toebehoren anders dan originele onderdelen.
F. De gedemonteerde en defecte onderdelen/Producten moeten onder begeleidend schrijven franco worden teruggezonden aan Hotbath, naar het adres zoals vermeld op de website.
G. Vervangen onderdelen worden eigendom van Hotbath.

5. Aanspraak op garantie
Voor het doen gelden van een aanspraak op de garantie moet de originele rekening of aankoopbon, met daarop duidelijk leesbaar de aankoopdatum, van het betreffende Product aan Hotbath worden overlegd.
De in artikel 3 genoemde garantietermijn wordt door een reparatie of onderdelenlevering binnen de relevante garantietermijn niet vernieuwd of verlengd.

6. Consument
Voor consumenten geldt dat deze garantievoorwaarden niet afdoen aan de wettelijke rechten op garantie, waaronder het recht op kosteloos herstel of vervanging.

Algemene verkoop- en leveringsvoorwaarden van Hotbath

Datum: april 2019

1. Definities
Afleveradres: het door Hotbath vastgelegde standaard afleveradres van Opdrachtgever. Betalingstermijn: de tussen partijen overeengekomen betalingstermijn dan wel bij gebreke daarvan de termijn zoals gespecificeerd op de factuur welke door Hotbath aan Opdrachtgever is verstuurd. Fabricagedefecten: de door Hotbath en/of diens toeleveranciers vastgestelde defecten aan de producten. Garantieperiode: de garantieperiode als bedoeld in het artikel 8 ("Garantie en Aansprakelijkheid"). Hotbath: Hot Bath B.V., ingeschreven onder nummer 27 28 30 30 bij de Kamer van Koophandel te Den Haag. Opdrachtgever: de wederpartij van Hotbath. Overeenkomst: de (leverings)overeenkomst tussen Hotbath en Opdrachtgever. Voorwaarden: deze algemene verkoop- en leveringsvoorwaarden van Hotbath.
vermelding.

2. Toepasselijkheid
Deze Voorwaarden zijn van toepassing op alle aanbiedingen, offertes, orders, overeenkomsten en opdrachten, aangeboden door Hotbath, of tot stand gekomen tussen Opdrachtgever en Hotbath, zowel mondeling, schriftelijk, als langs elektronische weg. De toepasselijkheid van bepalingen en/of voorwaarden van Opdrachtgever wordt uitdrukkelijk van de hand gewezen. Een beroep op afwijkingen van deze Voorwaarden kan slechts worden gedaan, indien die afwijkingen schriftelijk zijn overeengekomen.

3. Aanvaarding
Overeenkomsten zijn voor Hotbath slechts bindend voor zover zij schriftelijk door Hotbath zijn bevestigd of aanvaard. Hotbath is gerechtigd opgegeven orders gedeeltelijk te aanvaarden en/of afzonderlijk te factureren. Voorts is Hotbath gerechtigd om, alvorens tot levering of uitvoering over te gaan, de prijs, een voorschot, dan wel zekerheidsstelling van Opdrachtgever te verlangen.

4. Prijzen
Hotbath verkoopt en levert de producten aan Opdrachtgever tegen de op het moment van de bestelling geldende bruto adviesprijzen, verminderd met de overeengekomen korting en met inachtneming van eventuele andere overeengekomen condities. Offertes, aanbiedingen en prijzen zijn steeds geheel vrijblijvend en exclusief omzetbelasting, tenzij anders vermeld. Kennelijke vergissingen of administratieve fouten kunnen te allen tijde door Hotbath worden hersteld. Samengestelde prijsopgaven gelden slechts bij afname van de totale offerte. Prijswijzigingen zijn voorbehouden. Van overheidswege opgelegde verhogingen van belastingen en heffingen, die van kracht worden tussen het tijdstip van de totstandkoming van de Overeenkomst en de levering van de producten, zijn voor rekening van Opdrachtgever en moeten door Opdrachtgever aan Hotbath worden vergoed.

5. Levering
In catalogi, prijslijsten, online content en advertenties voorkomende afbeeldingen, maten, gewichten en andere specificaties beogen slechts een algemene voorstelling van de ontwerpen of producten van Hotbath te geven. Geringe en niet-essentiële afwijkingen of het niet op voorraad zijn van producten vormt geen tekortkoming in de nakoming van de Overeenkomst. Leveringstermijnen zijn indicatief, tenzij de Overeenkomst expliciet anders bepaalt. Levering door Hotbath geschiedt uitsluitend naar het Afleveradres. Opdrachtgever dient Hotbath tijdig te informeren over wijzigingen in het Afleveradres.
De levering wordt door Hotbath op het Afleveradres aangeboden op de begane grond achter de eerste deur, tenzij anders overeengekomen. Aanvullende kosten voor levering naar een ander adres dan het Afleveradres worden door Hotbath aan Opdrachtgever in rekening gebracht. Aanvullende kosten die voortvloeien uit het herhaaldelijk aanbieden van een levering op het Afleveradres of uit het aanbieden van een levering op een onjuist adres dat door Opdrachtgever is opgegeven, komen voor rekening van Opdrachtgever. Reclameren als gevolg van de late levering die hierdoor is veroorzaakt, is niet mogelijk. Opdrachtgever dient, alvorens de levering te accepteren, te controleren of de geleverde producten overeenkomen met het door Hotbath meegeleverde leveringsdocument en in onbeschadigde staat zijn. Reclamaties aangaande een levering dienen door Opdrachtgever schriftelijk aan Hotbath te worden verstuurd binnen een reclamatietermijn van maximaal 5 (vijf) kalenderdagen ingaande vanaf de leverdatum zoals genoemd op het door Hotbath meegeleverde leveringsdocument. Indien de levering een totale factuurwaarde exclusief omzetbelasting heeft die minder is dan of gelijk is aan de tussen partijen overeengekomen ondergrens, worden de transport- en verzekeringskosten door Hotbath aan Opdrachtgever in rekening gebracht. Bij gebreke van een overeengekomen ondergrens, is deze vastgesteld op € 150,00 exclusief omzetbelasting.

6. Overmacht
Indien Hotbath door Overmacht niet in staat is aan haar verplichtingen te voldoen, worden haar verplichtingen gedurende de Overmacht toestand van rechtswege opgeschort. Indien een dergelijke Overmacht toestand 6 (zes) maanden heeft voortgeduurd, hebben partijen het recht de Overeenkomst geheel of gedeeltelijk te ontbinden, in welk geval Hotbath recht op vergoeding heeft van door haar gemaakte kosten voor het te ontbinden deel. Onder Overmacht wordt in ieder geval begrepen: oorlog, mobilisatie, oproer, werkstaking, arbeidsgeschillen bovenmatig ziekteverzuim van het personeel van Hotbath, brand, stormschade, oorlogsgevaar, bijzondere weersomstandigheden, overstromingen, natuurrampen, ontploffingen, stroomstoringen, uitsluitingen, bedrijfsstoornissen, machinebreuk, problemen bij en/of ernstige verstoringen van het productieproces bij toeleveranciers, waaronder nutsbedrijven, het niet leveren van noodzakelijke materialen door derden, opzet of grove schuld van hulppersonen, grootschalige productieproblemen, transportproblemen, vervoersstremmingen, transportvertraging en overheidsmaatregelen, zowel op internationaal als op nationaal niveau (waaronder in- en uitvoerbelemmeringen), bij Hotbath en/of haar toeleveranciers.

7. Betalingen
Betalingen dienen door Hotbath te worden ontvangen binnen de Betalingstermijn. Het recht van Opdrachtgever zich te beroepen op opschorting of verrekening is uitdrukkelijk uitgesloten. De Betalingstermijn is fataal, zodat Opdrachtgever bij het uitblijven van tijdige en volledige betaling in verzuim is, zonder dat enige ingebrekestelling noodzakelijk zal zijn. Opdrachtgever is over alle bedragen die niet binnen de Betalingstermijn zijn voldaan, wettelijke handelsrente verschuldigd, ingaande op de eerste dag na verloop van de geldende Betalingstermijn en te berekenen tot aan de dag van volledige voldoening. Alle betalingen worden eerst in mindering gebracht op de openstaande kosten, de verschuldigde rente en vervolgens steeds op de oudste openstaande facturen.

8. Garantie en Aansprakelijkheid
Op alle door Hotbath aan Opdrachtgever geleverde producten geldt een garantieperiode van 60 (zestig) maanden. In afwijking van het voorgaande geldt op (componenten van) producten waar elektronica in is verwerkt een garantieperiode van 24 (vierentwintig) maanden. De Garantieperiode gaat in op de factuurdatum zoals vermeld op de factuur van Hotbath aan Opdrachtgever. Gedurende de Garantieperiode zal Hotbath producten met Fabricagedefecten, ter keuze van Hotbath, repareren of vervangen. Indien herstel of vervanging niet mogelijk is, zal Hotbath de daadwerkelijk door Opdrachtgever betaalde vergoeding restitueren. In afwijking van het voorgaande geldt voor nieuwwaardige producten dat deze alleen voor herstel, vervanging of restitutie in aanmerking komen indien en zolang deze nog deel uitmaken van het door Hotbath gevoerde voorraadprogramma. Hotbath zal Opdrachtgever voor nieuwwaardige producten maximaal de daadwerkelijk door Opdrachtgever betaalde vergoeding restitueren, verminderd met de door Hotbath gemaakte behandelingskosten zoals gespecificeerd op de website van Hotbath. Defecten aan producten als gevolg van incorrecte assemblage, montage, gebruik of onderhoud door Opdrachtgever of derden of als gevolg van externe oorzaken zijn uitgesloten van de garantie. Slijtage als gevolg van regulier gebruik of de noodzaak tot vervanging van componenten tijdens regulier onderzoek zijn eveneens uitgesloten van de garantie. Hotbath sluit alle andere dan de hiervoor genoemde garanties uit en staat er met name niet voor in dat de producten geschikt zijn voor het door Opdrachtgever beoogde doel; de producten worden verkocht in de staat waarin deze zich bevinden. De aansprakelijkheid van Hotbath voor schade als gevolg van non-conformiteit of het niet voldoen aan overeengekomen leveringstermijnen dan wel voor schade die Opdrachtgever anderszins lijdt als gevolg van of in verband met de uitvoering van de Overeenkomst, is volledig uitgesloten. Deze garantie geldt uitsluitend voor Opdrachtgever en kan niet aan derden worden overgedragen. Hotbath kan op geen enkele wijze verantwoordelijk worden gehouden voor content verstrekt in welke vorm dan ook door Opdrachtgever.

9. Klachten
Eventuele klachten dienen op straffe van verval binnen 30 (dertig) kalenderdagen ingaande op de factuurdatum (zoals vermeld op de factuur) van de betreffende overeenkomst of binnen 30 (dertig) kalenderdagen na het ontstaan van het probleem schriftelijk aan Hotbath te worden medegedeeld. Opdrachtgever en derden zijn verplicht tot het nemen van maatregelen die eventuele schade aan producten tijdens ontvangst, verpakken, opslag, transport, installatie, gebruik en onderhoud kunnen voorkomen of beperken.

10. Retourneren
Indien Opdrachtgever meent aanspraak op garantie als bedoeld in artikel 8 ("Garantie en Aansprakelijkheid") te kunnen maken, zal hij Hotbath hierover schriftelijk informeren alvorens de producten te retourneren, onder vermelding van de specificaties van het product, de retourzending en de reden van retourneren. Het retourneren van producten is alleen toegestaan als dit door Hotbath schriftelijk akkoord is bevonden. De retourzending dient door Opdrachtgever te worden voorzien van een voor de specifieke transportwijze geschikte verpakking, van adressering en begeleidende documenten. Opdrachtgever ontvangt geen vergoeding voor geretourneerde producten met transportschade als gevolg van onvoldoende, ondeugdelijke of ontbrekende verpakking of transportwijze. Dergelijke producten worden op kosten van Opdrachtgever retour gezonden. Als Hotbath na inspectie van het product vaststelt dat Opdrachtgever terecht aanspraak op garantie maakt, zal Hotbath de redelijke en noodzakelijk gemaakte transportkosten voor haar rekening nemen. In alle andere gevallen zijn de transportkosten voor het retourneren van de producten aan Hotbath en het retour zenden daarvan aan Opdrachtgever voor rekening van Opdrachtgever.

11. Ontbinding
Ingeval van niet tijdige voldoening van enig opeisbaar bedrag, opschorting van betaling, surseance of een aanvraag daartoe, overlijden van Opdrachtgever, diens faillissement, of indien het bedrijf van Opdrachtgever geheel of ten dele wordt geliquideerd, is Hotbath gerechtigd om de Overeenkomst, dan wel het nog niet uitgevoerde gedeelte daarvan, te ontbinden, zonder ter zake tot enige schadevergoeding te zijn gehouden. De vorderingen van Hotbath op Opdrachtgever zijn alsdan terstond en ineens opeisbaar, zonder dat enige aanmaning of ingebrekestelling is vereist.

12. Eigendom en Retentierecht
Alle door Hotbath verkochte producten blijven eigendom van Hotbath totdat de vergoeding daarvoor, vermeerderd met eventuele rente en kosten, geheel is voldaan. Het is Opdrachtgever verboden onbetaalde producten van Hotbath en/of producten die eigendom zijn van Hotbath te verhuren, te verpanden, hierop zekerheidsrechten te vestigen, dan wel anderszins te bezwaren of te vervreemden. Hotbath heeft steeds het recht van reclame als bedoeld in artikel 7:39 BW e.v. Opdrachtgever is verplicht een ieder die enig recht ten aanzien van dergelijke, bij Opdrachtgever aanwezige producten, wil uitoefenen (met name door middel van beslag) erop te wijzen dat deze producten eigendom zijn van Hotbath en Hotbath per omgaande mededeling te doen van dit beslag. Op alle door Hotbath beschikbaar gestelde content rust auteursrecht. Deze content mag enkel gebruikt worden met goedkeuring van Hotbath en met bronvermelding.

13. Kosten
Alle kosten voor juridische bijstand die Hotbath maakt ter zake van een geschil tussen haar en Opdrachtgever, zijn voor rekening van Opdrachtgever. Dit geldt onverminderd ingeval van wanbetaling door Opdrachtgever. De verschuldigde buitengerechtelijke kosten bedragen alsdan 15% (vijftien procent) van het factuurbedrag over de eerste € 2.270,- (tweeduizend tweehonderd zeventig euro) en 10% (tien procent) over het meerdere, te vermeerderen met omzetbelasting. De minimaal verschuldigde buitengerechtelijke kosten worden evenwel gefixeerd op een bedrag van € 150,- (honderd en vijftig euro) exclusief omzetbelasting.

14. Conversie
Nietigheid, vernietiging of onverbindendheid van één van de bepalingen van deze Voorwaarden laat de geldigheid van de overige bepalingen onverlet. In het geval één of meer bepalingen nietig, vernietigd of onverbindend is/wordt, wordt deze vervangen door een bepaling die wel geldig is en die het meest de inhoud en strekking van de nietig(e), vernietigde of onverbindend(e) gebleken bepaling benadert.

15. Wijzigingen Voorwaarden
Hotbath heeft het recht deze Voorwaarden te wijzigen of aan te vullen. Wijzigingen en aanvullingen van deze Voorwaarden treden in werking 30 (dertig) dagen na bekendmaking daarvan.

16. Geschillen
Op de Overeenkomst en overige rechtsbetrekkingen tussen Hotbath en Opdrachtgever is uitsluitend Nederlands recht van toepassing. De toepasselijkheid van het Weens Koopverdrag 1980 is uitgesloten. Alle geschillen zullen in de eerste aanleg worden behandeld door de bevoegde Nederlandse rechter te Den Haag, met dien verstande dat Hotbath ook gerechtigd is geschillen voor te leggen aan de rechter die volgens de gewone bepalingen der wet bevoegd is tot kennisneming van dit geschil.

A
A001 ... 214
A003 ... 214
A005 ... 215
A007 ... 218
A008 ... 217
A009 ... 219
A010 ... 218
A012 ... 288
A030 ... 216
A030DM ... 216
A030FM ... 217
A033 ... 215
A040 ... 233
AR001 ... 33
AR003 ... 30
AR003H ... 31
AR003M ... 30
AR004 ... 31
AR005-18 ... 32
AR005-25 ... 32
AR008 ... 37
AR009 ... 41
AR010 ... 47
AR015 ... 47
AR018 ... 33
AR022 ... 37
AR031 ... 34
AR032 ... 34
AR035 ... 53
AR073 ... 36
AR075 ... 36
AR076 ... 35
AR077 ... 35
AR095 ... 45
AR100 ... 50
AR106 ... 50
AR110 ... 51
AR111 ... 51
AR132 ... 53
AR133 ... 53
AR142 ... 51
AR160 ... 52
AR193 ... 52
AR197 ... 51
AR198 ... 50
AR199 ... 50
AR2002 ... 53
AR306 ... 44
AR307 ... 44
AR309 ... 45
AR350 ... 49
AR353 ... 49
AR440 ... 48
AR443 ... 48
AR450 ... 46
AR452 ... 46
AR453 ... 46
AR454 ... 46
AR500 ... 47
AR514 ... 47
AR515 ... 47
AR517 ... 47
AR708 ... 53
AR710 ... 53
ARA01 ... 54
ARA03 ... 54
ARA04 ... 54
ARA06 ... 55
ARA07 ... 55
ARA08 ... 54
ARA09 ... 55
ARA10 ... 55
ARA11 ... 56
ARA12 ... 56
ARA18 ... 56
ARA19 ... 56
ARA20 ... 57
ARA21 ... 57
ARA320 ... 57
ARHR1 ... 38
ARHR2 ... 38
ARHR3 ... 38
ARHR4 ... 39
ARHR5 ... 39
ARHR6 ... 40
ARHR7 ... 40
ARHR8 ... 40

B
B002 ... 244
B003 ... 170
B004 ... 171
B005 ... 172
B005J ... 172
B006 ... 173
B006J ... 173
B007 ... 176
B008 ... 80/156/178
B009 ... 177
B010 ... 176
B012 ... 176
B013 ... 177
B017 ... 175
B018 ... 170
B020 ... 80/156/178
B021 ... 80/155/179
B022 ... 155/179
B030 ... 185
B031 ... 174
B032 ... 174
B040 ... 233
B050 ... 184
B051 ... 184
B052 ... 184
B061 ... 182
B062 ... 182
B063 ... 181
B065 ... 181
B066 ... 183
B067 ... 183
B068 ... 184
B070 ... 185
B073 ... 180
B075 ... 180
B077 ... 175
B078W ... 171
B080 ... 170
B081 ... 170
B082 ... 170
B095-15 ... 172
B095-15J ... 173
B095-25 ... 172
B095-25J ... 173
BR003 ... 60
BR005 ... 60
BR006 ... 61
BR007 ... 64
BR009 ... 65
BR010 ... 64
BR012 ... 64
BR031 ... 61
BR032 ... 62
BR063 ... 63
BR065 ... 63
BR077 ... 62

C
C004 ... 202
C005 ... 203
C007 ... 204
C008 ... 208
C009 ... 205
C010 ... 205
C012 ... 204
C018 ... 202
C020 ... 208
C030 ... 203
C050 ... 211
C051 ... 211
C052 ... 211
C061 ... 209
C062 ... 209
C063 ... 207
C065 ... 207
C066 ... 210
C067 ... 210
C068 ... 211
C070 ... 212
C073 ... 206
C075 ... 206
C095-15 ... 203
C095-25 ... 203
CB003C ... 72
CB003S ... 72
CB003MC ... 73
CB003MS ... 73
CB003HC ... 74
CB003HS ... 74
CB004 ... 75
CB005-18 ... 76
CB005-25 ... 76
CB005T-18 ... 77
CB005T-25 ... 77
CB006-18 ... 78
CB006-25 ... 78
CB006T-18 ... 79
CB006T-25 ... 79
CB007 ... 90
CB009 ... 91
CB010 ... 91
CB010C ... 83
CB010H ... 83
CB011 ... 83
CB012 ... 90
CB018 ... 108
CB026 ... 84
CB027 ... 84
CB029 ... 85
CB031 ... 82
CB031Q ... 82
CB033 ... 80
CB040 ... 234
CB041 ... 234
CB073 ... 92
CB075 ... 92
CB076 ... 86
CB077 ... 85
CB078W ... 75
CB094 ... 116
CB095 ... 86
CB450 ... 114
CB452 ... 115
CB453 ... 115
CB7071 ... 93
CB7072 ... 93
CBA01 ... 118
CBA02 ... 118
CBA03 ... 119
CBA04 ... 118
CBA05 ... 118
CBA06 ... 119
CBA07 ... 119
CBA08 ... 119
CBA09 ... 120
CBA10 ... 120
CBA11 ... 121
CBA12 ... 121
CBA13 ... 121
CBA14 ... 121
CBA15 ... 120
CBA16 ... 120
CBA24 ... 122
CBA320 ... 122
CBA500 ... 122
CW005T-18 ... 140
CW005T-25 ... 140
CW010C ... 141
CW010H ... 141
CW011 ... 142
CW033 ... 142
CW072 ... 146
CW074 ... 146
CW7067 ... 144
CW7071 ... 144
CW7072 ... 145
CX003C ... 124
CX003MC ... 124
CX003HC ... 125
CX004 ... 125
CX005-18 ... 127
CX005-25 ... 127
CX008 ... 128
CX020 ... 128
CX010C ... 133
CX010H ... 133
CX011 ... 134
CX018 ... 137
CX026 ... 130
CX027 ... 130
CX029 ... 131
CX031 ... 132
CX040 ... 136/236
CX041 ... 136/236
CX077 ... 131
CX078W ... 137
CX7067 ... 134
CX7071 ... 135
CX7072 ... 135

E
E001 ... 238
EH001 ... 243
EW001 ... 242

F
F003 ... 158
F003C ... 159
F004 ... 160
F004C ... 160
F005 ... 162
F005C ... 162
F006 ... 163
F006C ... 163
F007 ... 165
F008 ... 166
F009 ... 166
F010 ... 165
F012 ... 165
F018 ... 161
F022 ... 167
F031 ... 164
F032 ... 164
F077 ... 167
F078W ... 161
F095-15 ... 162
F095-15C ... 162
F095-25 ... 162
F095-25C ... 162
FH003 ... 158
FH003C ... 159
FKM1 ... 228
FKM2 ... 288
FKM3 ... 229
FKM4 ... 229
FKM8 ... 230
FKM10 ... 230
FKM11 ... 58/231
FKM12 ... 232
FKM13 ... 232
FKM14 ... 235
FKM19 ... 235

G
GR003 ... 224
GR008 ... 226
GR030 ... 225
GR032 ... 225
GR033 ... 224

H
HDS1 ... 279
HDS2 ... 279
HDS3 ... 279
HDS4 ... 279

I
IBS1 ... 12
IBS1A ... 13
IBS2 ... 14
IBS2A ... 15
IBS2R ... 16
IBS2RA ... 17
IBS3 ... 18
IBS3A ... 19
IBS4 ... 22
IBS4A ... 22
IBS5 ... 20
IBS5A ... 21
IBS6 ... 23
IBS6A ... 23
IBS7 ... 24
IBS20 ... 100
IBS20A ... 101
IBS21 ... 102
IBS22 ... 103
IBS23 ... 104
IBS24 ... 105
IBS25 ... 247
IBS26 ... 247
IBS30A ... 42
IBS31 ... 42
IBS32 ... 43

K
KHDS ... 279

L
L003 ... 148
L004 ... 149
L005J ... 151
L006J ... 151
L007 ... 152
L007R ... 153
L009 ... 154
L009R ... 154
L010 ... 152
L010R ... 153
L012 ... 152
L012R ... 153
L018 ... 149
L044 ... 150
L045 ... 150
LH003 ... 148

M

M010 ... 283
M015 ... 283
M020 ... 283
M100 ... 115/257
M101 ... 286
M102 ... 286
M103 ... 286
M104 ... 286
M105 ... 257
M106 ... 115/257
M107 ... 259
M108 ... 262
M109 ... 262
M110 ... 264
M111 ... 264
M112 ... 259
M113 ... 265
M116 ... 270
M117 ... 271
M118 ... 270
M121 ... 271
M122 ... 281
M123 ... 281
M124 ... 262
M130 ... 281
M135 ... 281
M139 ... 260
M140 ... 260
M141 ... 260
M142 ... 266
M143 ... 266
M144 ... 274
M145 ... 266
M146 ... 273
M147 ... 263
M148 ... 267
M150 ... 261
M160 ... 261
M168 ... 259
M169 ... 258
M170 ... 261
M171 ... 264
M172 ... 272
M173 ... 274
M174 ... 272
M177 ... 280
M178 ... 280
M179 ... 280
M190 ... 273
M191 ... 267
M192 ... 275
M193 ... 260
M194 ... 265
M195 ... 265
M196 ... 263
M197 ... 266
M198 ... 257
M199 ... 257
M200 ... 259
M201 ... 221
M204 ... 265
M205 ... 264
M206 ... 262
M215 ... 220/283
M220 ... 220/283
M250 ... 221/284
M260 ... 226/284
M270 ... 284
M271 ... 284
M272 ... 284
M273 ... 284
M301 ... 283
M302 ... 283
M305 ... 283
M306 ... 283
M307 ... 94
M308 ... 95
M311 ... 114
M350 ... 278
M351 ... 278
M352 ... 112
M353 ... 112
M360 ... 277
M370 ... 277
M375 ... 277
M376 ... 277
M379 ... 278
M380 ... 278
M385 ... 258
M395 ... 220
M396 ... 220
M397 ... 220
M438 ... 95
M440 ... 111
M442 ... 111
M443 ... 110
M444 ... 110
M450 ... 285
M450-40 ... 285
M450-45 ... 285
M450-50 ... 285
M451 ... 285
M451-40 ... 285
M452 ... 286
M453 ... 286
M454 ... 286
M455 ... 286
M456 ... 286
M457 ... 286
M460 ... 284
M461 ... 285
M462 ... 284
M463 ... 285
M500 ... 282
M501 ... 282
M502 ... 282
M503 ... 282
M504 ... 282
M505 ... 282
M506 ... 282
M507 ... 282
M508 ... 282
M509 ... 282
M510 ... 221
M511 ... 221
M512 ... 221
M514 ... 113
M515 ... 113
M517 ... 113
M520 ... 282
M521 ... 285
M522 ... 257
MHR1 ... 250
MHR2 ... 250
MHR3 ... 250
MHR4 ... 251
MHR5 ... 251
MHRQ1 ... 252
MHRQ2 ... 252
MHRQ3 ... 252
MHRQ4 ... 253
MHRQ5 ... 253
MHQ1 ... 254
MHQ2 ... 254
MHQ3 ... 254
MHQ4 ... 255
MHQ5 ... 255

P

P001 ... 240
P0150 ... 290
P0225 ... 290
P0300 ... 290
P032 ... 117/288
P033 ... 117/288
P034 ... 117289
P035 ... 117/289
P036 ... 289
P037 ... 289
P060 ... 291
P2002 ... 289
P2004 ... 289
P708 ... 117/288
P710 ... 117/289
P710Q ... 288
PB009 ... 99
PB009Q ... 99
PB050 ... 98
PB066 ... 98
PB175 ... 290
PB225 ... 290
PB300 ... 290
PQ060 ... 291
PQ062015 ... 194

Q

Q001 ... 241
Q002 ... 244
Q003 ... 188
Q003S ... 188
Q004 ... 188
Q005 ... 189
Q006 ... 189
Q007 ... 190
Q008 ... 198
Q009 ... 191
Q010 ... 191
Q012 ... 190
Q018 ... 199
Q020 ... 198
Q050 ... 196
Q051 ... 196
Q052 ... 196
Q061 ... 194
Q062 ... 194
Q063 ... 193
Q065 ... 193
Q066 ... 195
Q067 ... 195
Q068 ... 196
Q070 ... 197
Q073 ... 192
Q075 ... 192
Q077 ... 199
Q080 ... 188
Q095 ... 189
Q095-15 ... 189
Q095-25 ... 189
QH001 ... 242
QW001 ... 242

S

SDS1 ... 26
SDS3 ... 26
SDS5 ... 27
SDS7 ... 27
SDS8 ... 28
SDS9 ... 87
SDS30 ... 43
SDSX9 ... 129

U

U001 ... 238
UW001 ... 239

V

V001 ... 240

Y

Y001 ... 241

379L ... 220

hotbath
Italian bathroomware

www.hotbath.nl
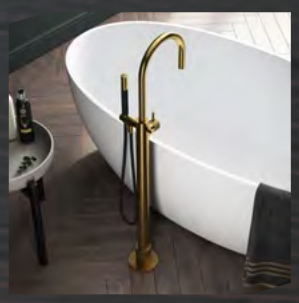
Inspiratie nodig?